მესამე სართული

ბინა №1 53 მ²

მესაკუთრე

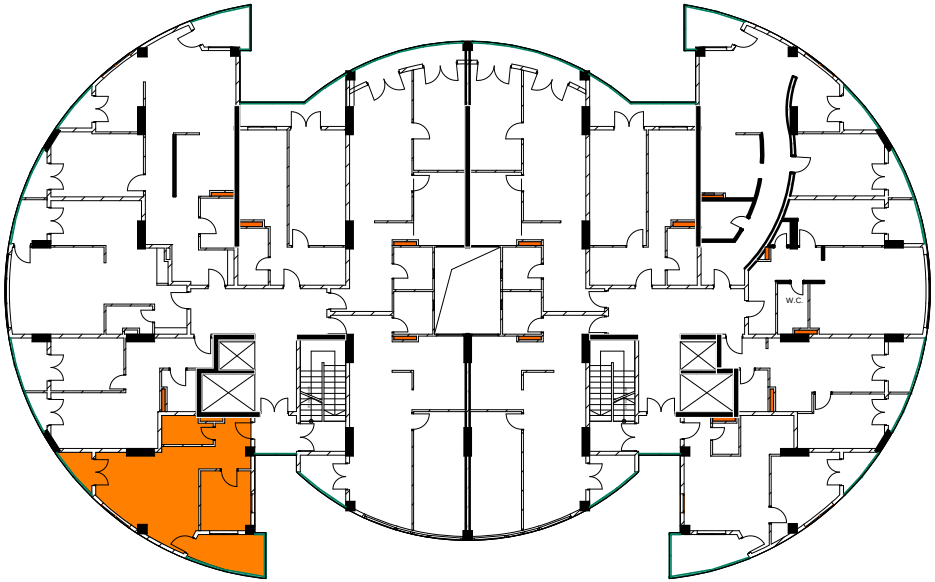

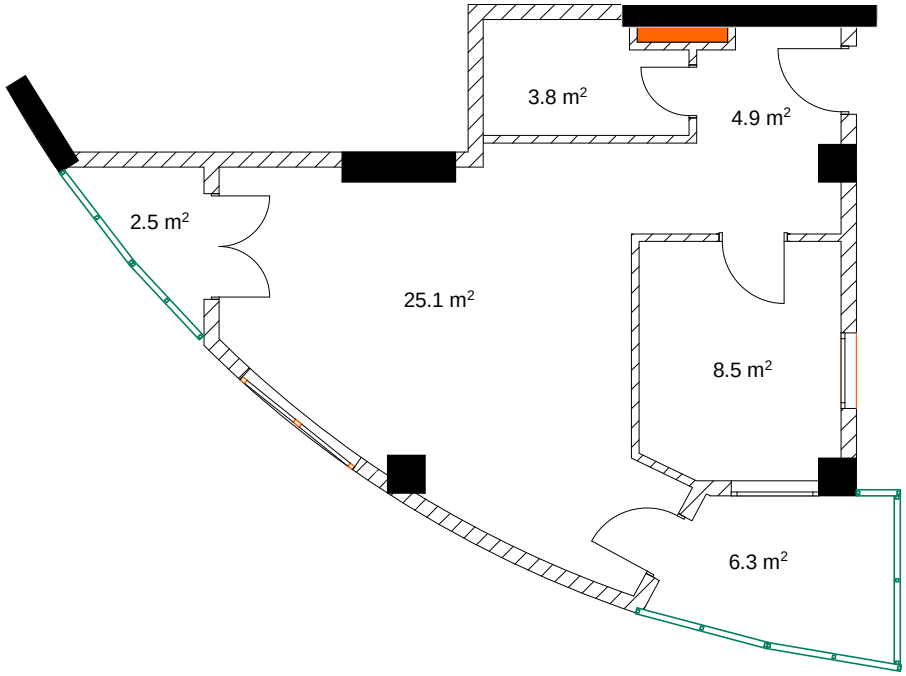

მესამე სართული

ბინა №2 48.8 მ²

მესაკუთრე

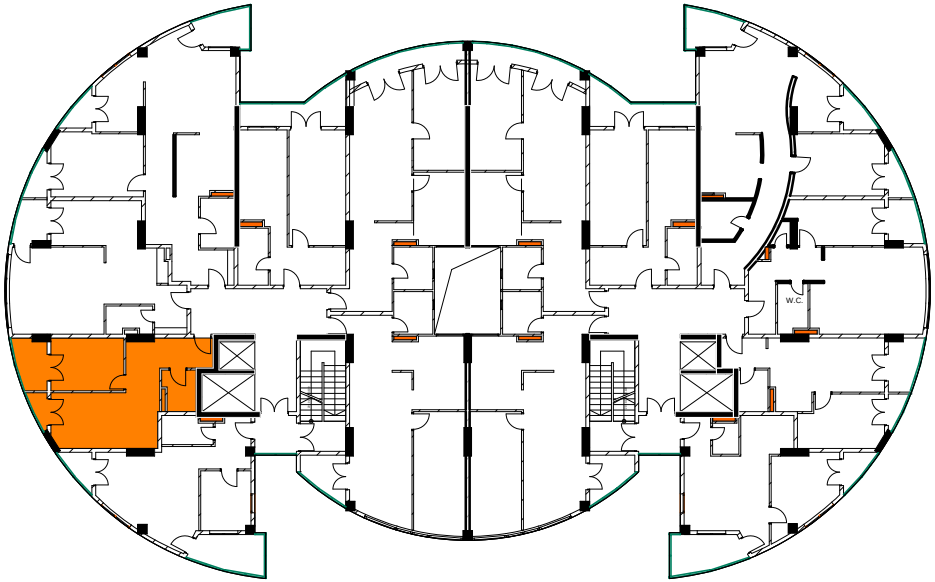

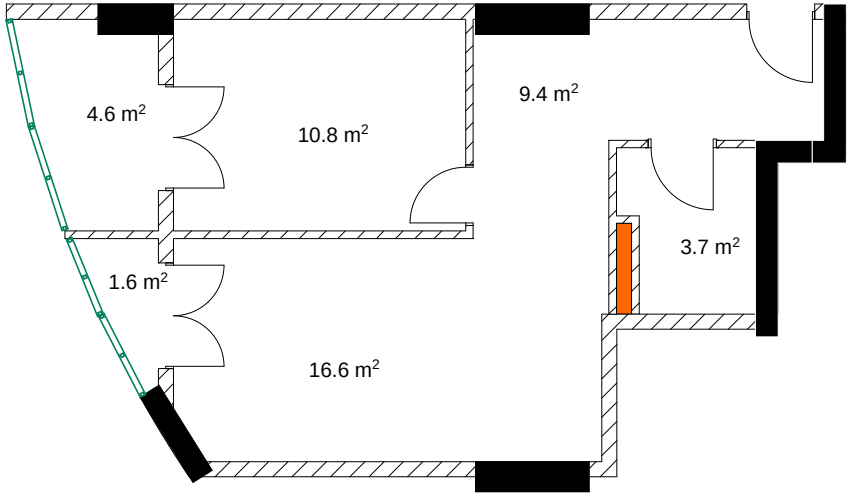

მესამე სართული

ბინა №3 56.0 მ²

მესაკუთრე

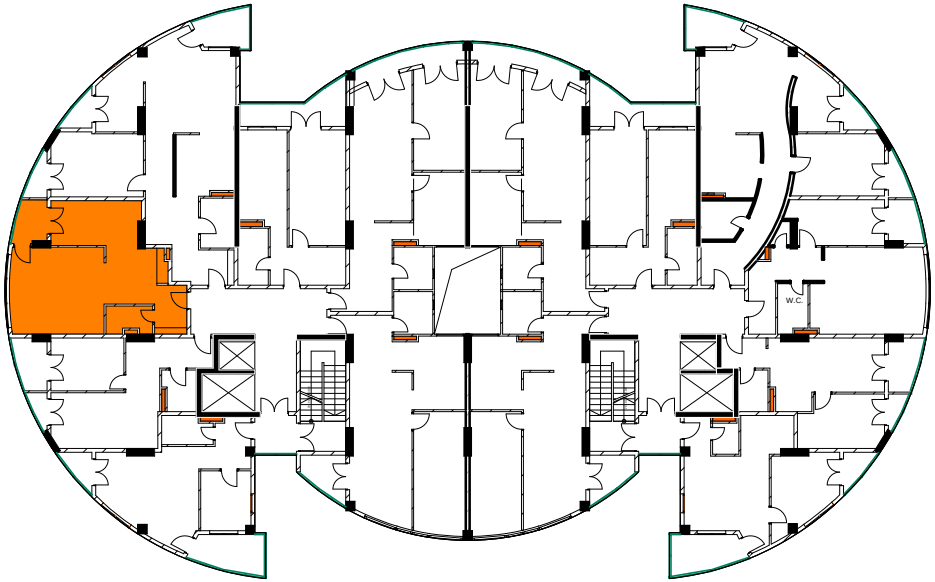

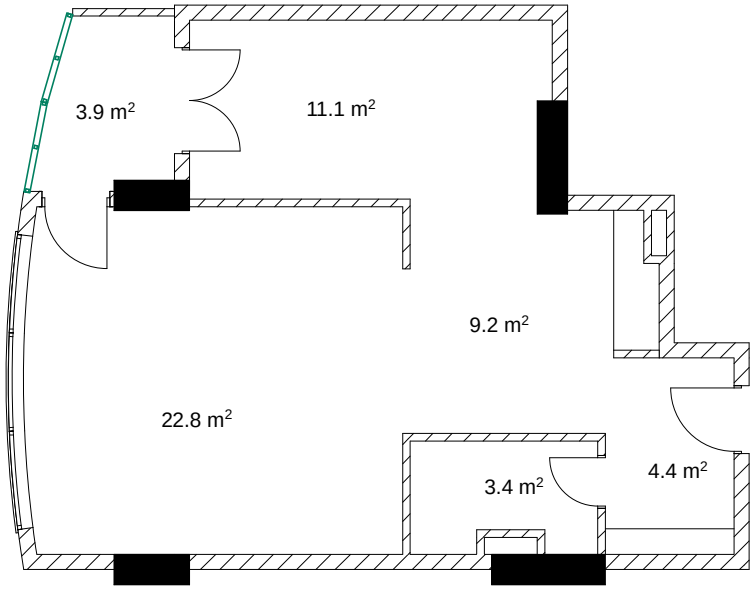

მესამე სართული

ბინა №4 111.5 მ²

მესაკუთრე

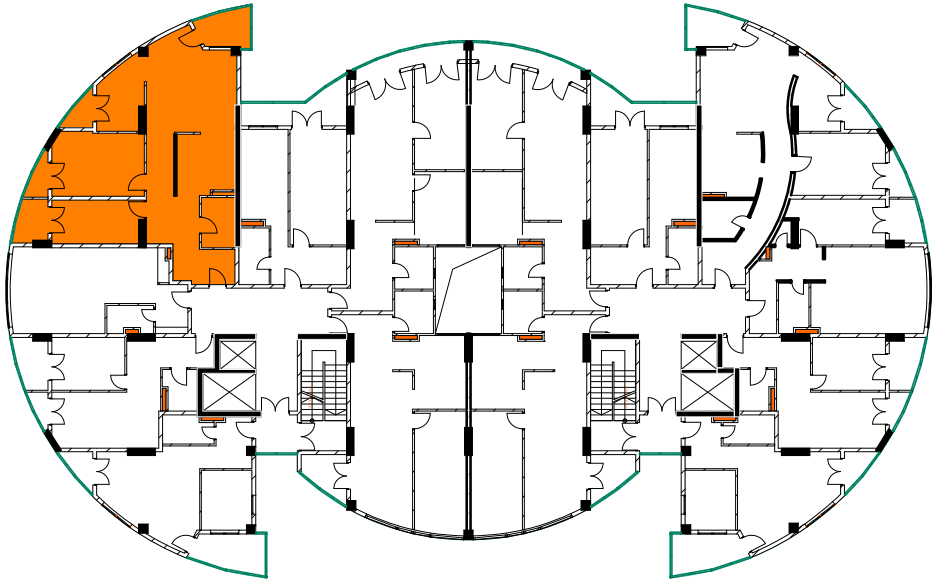

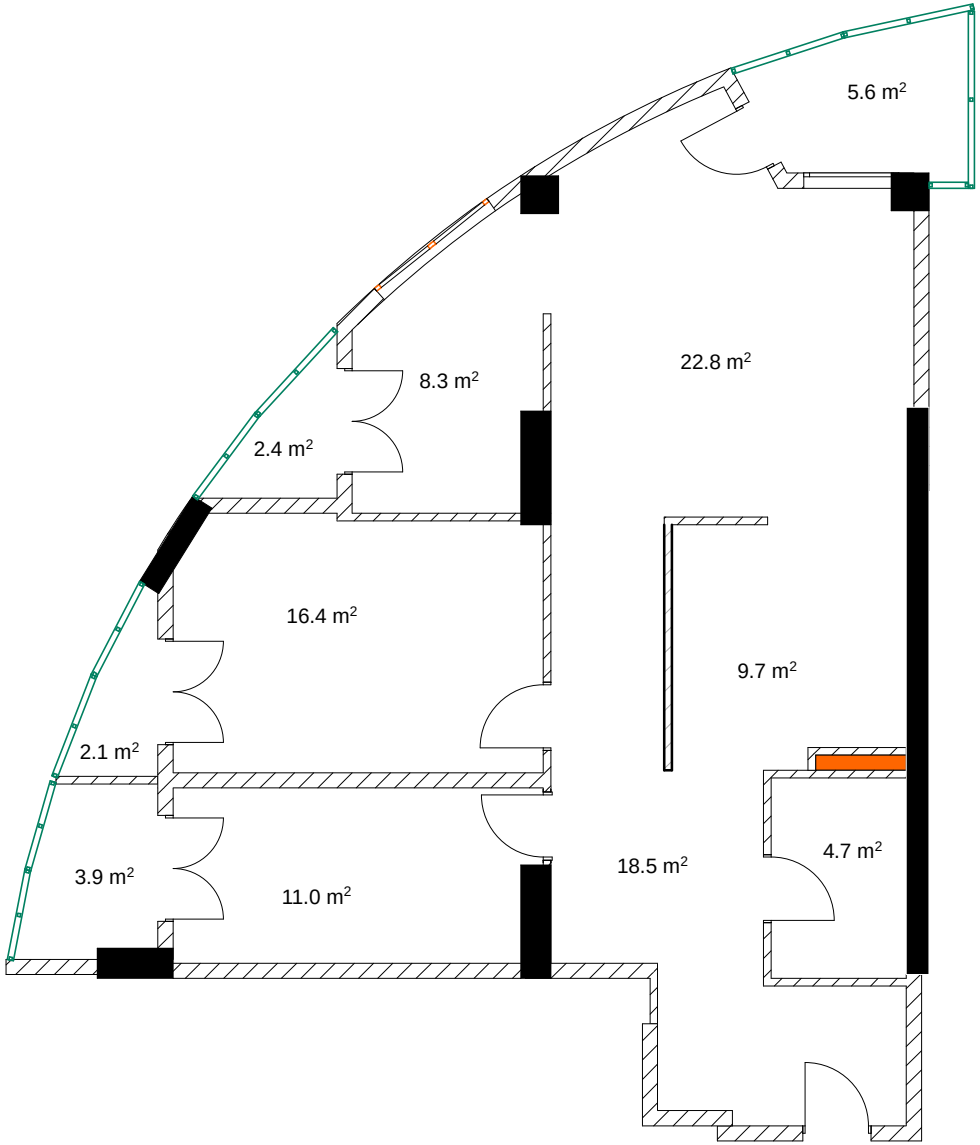

მესამე სართული

ბინა №5 55.7 მ²

მესაკუთრე

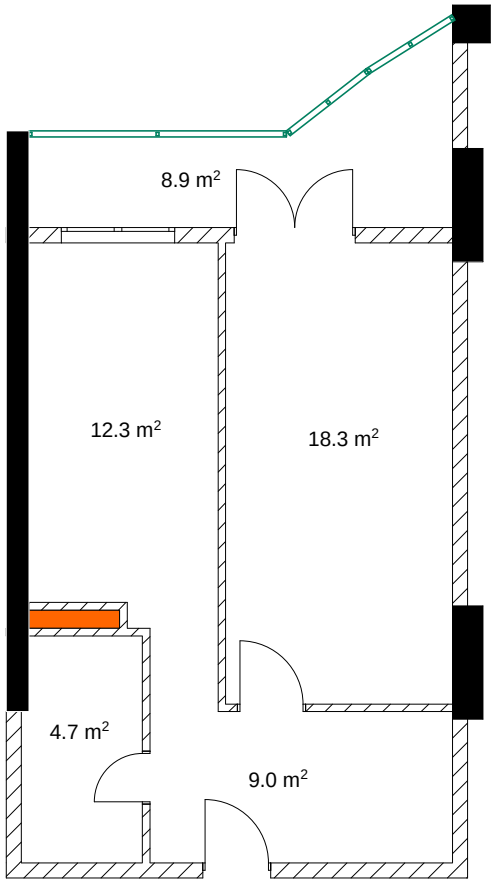

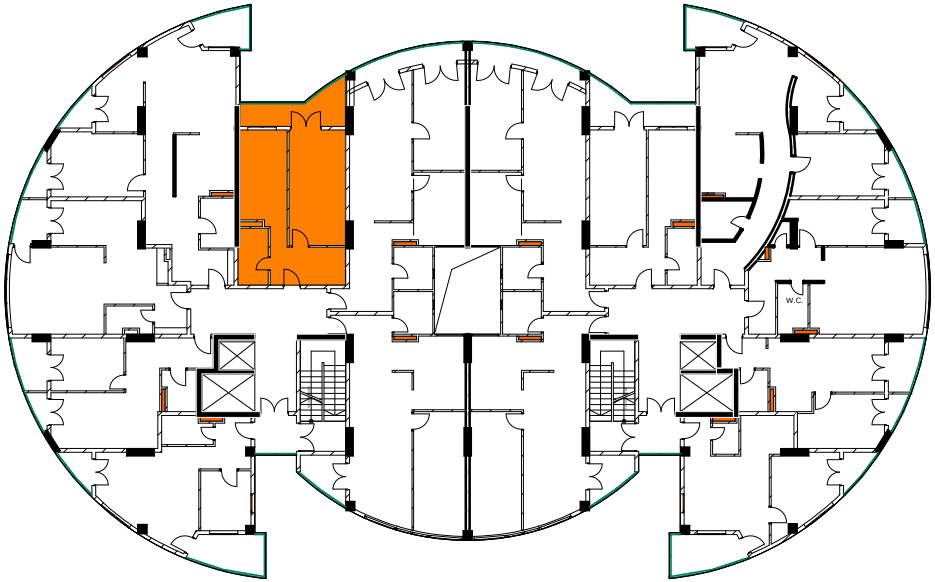

მესამე სართული

ბინა №6 76.0 მ²

მესაკუთრე

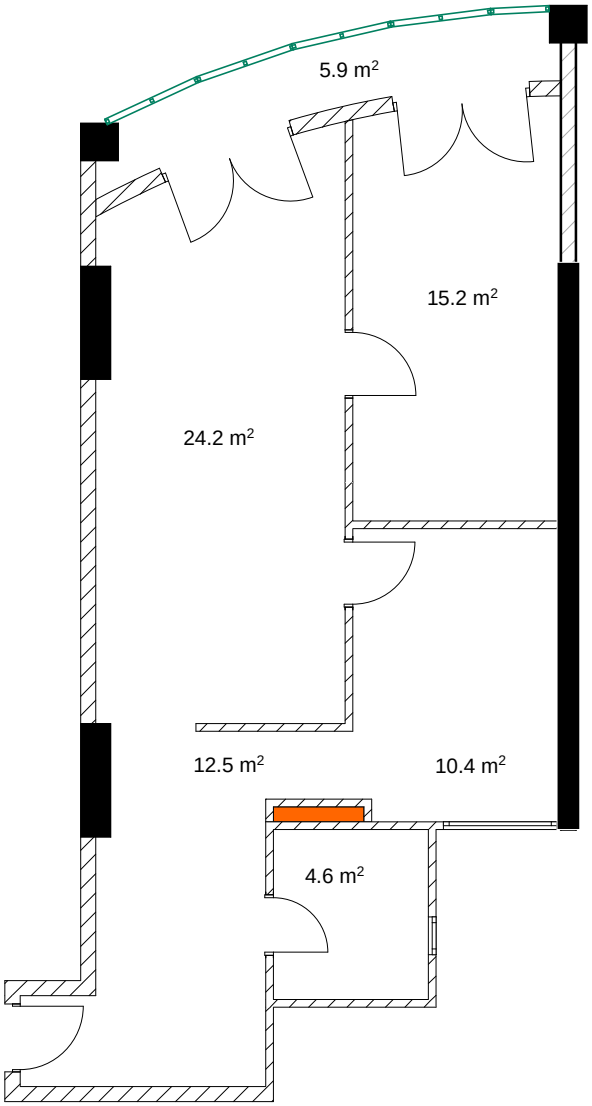

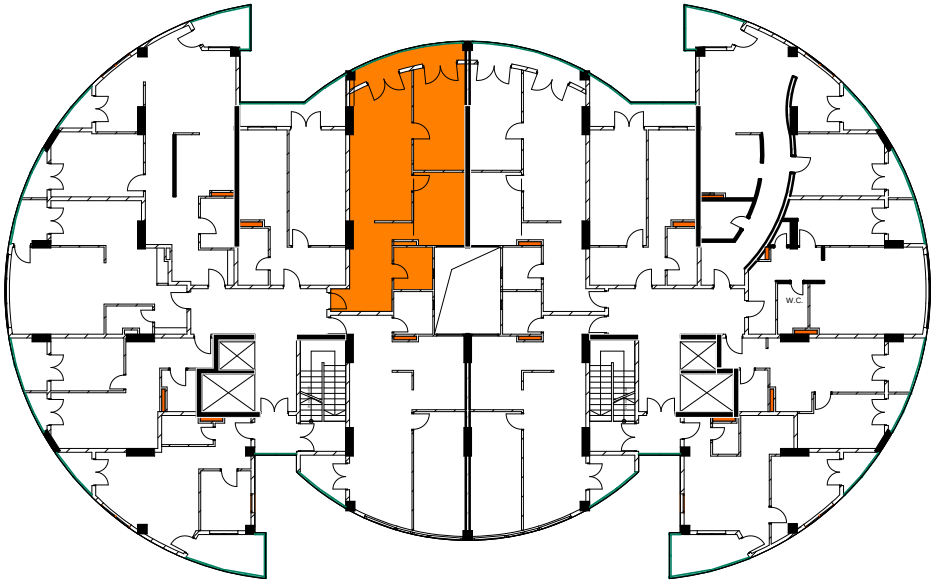

მესამე სართული

ბინა №7 74.6 მ²

მესაკუთრე

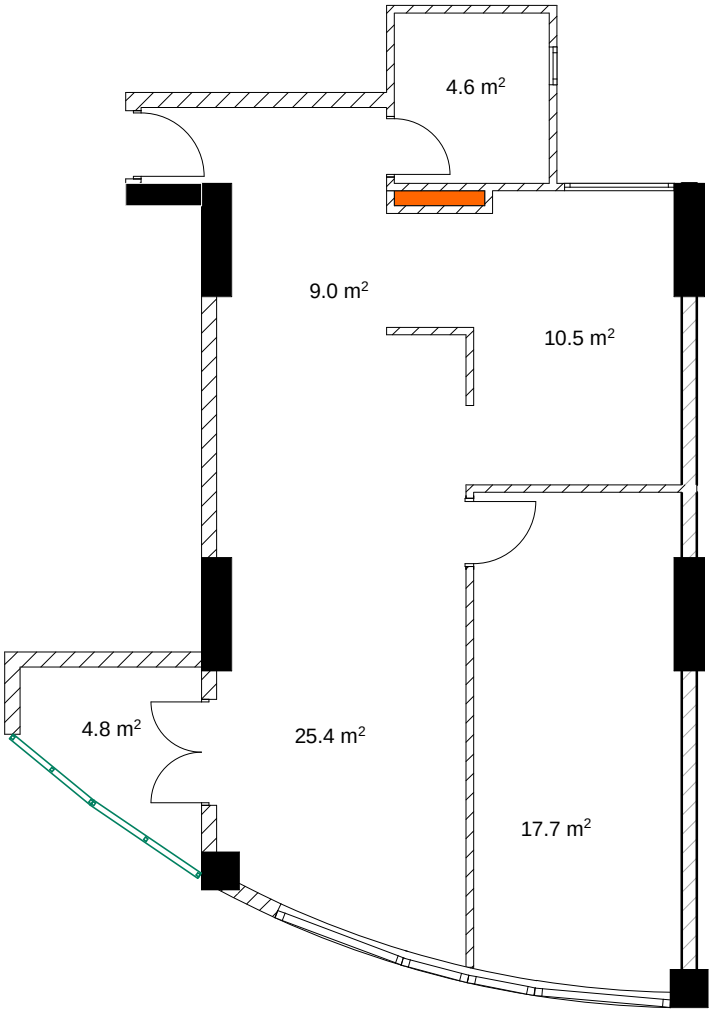

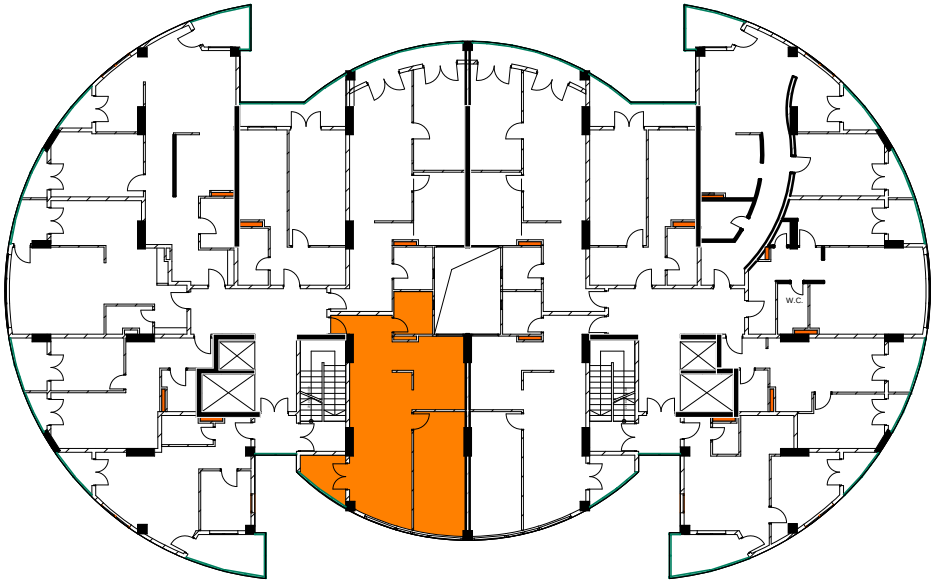

მეოთხე სართული

ბინა №8 53 მ²

მესაკუთრე

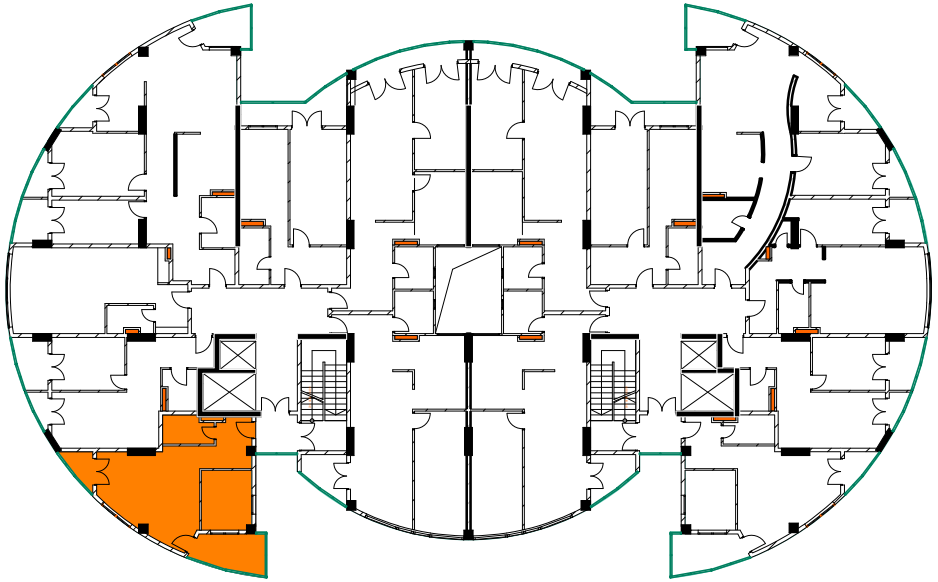

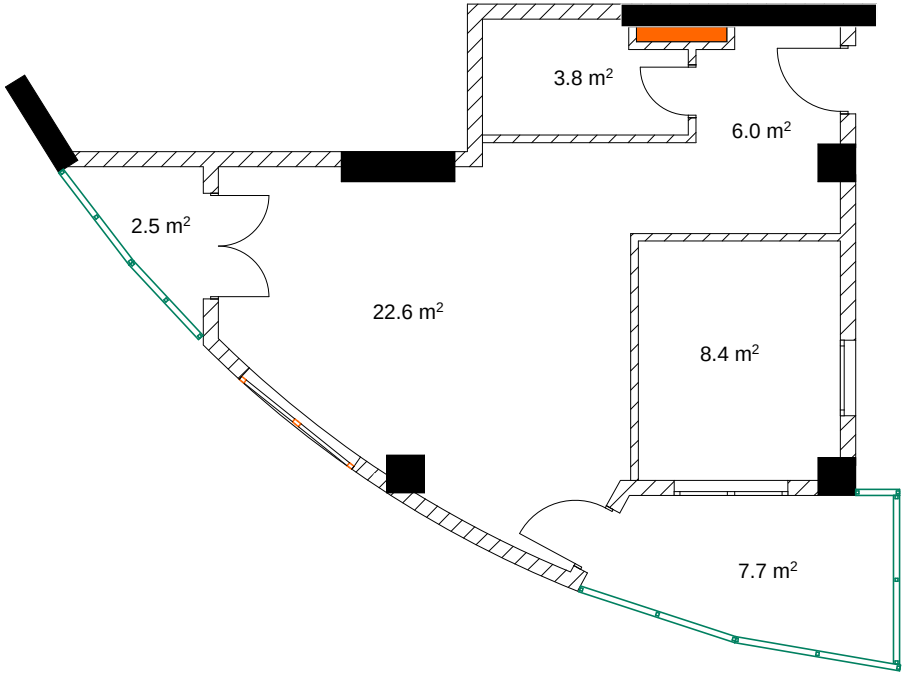

მეოთხე სართული

ბინა №9 48.8 მ²

მესაკუთრე

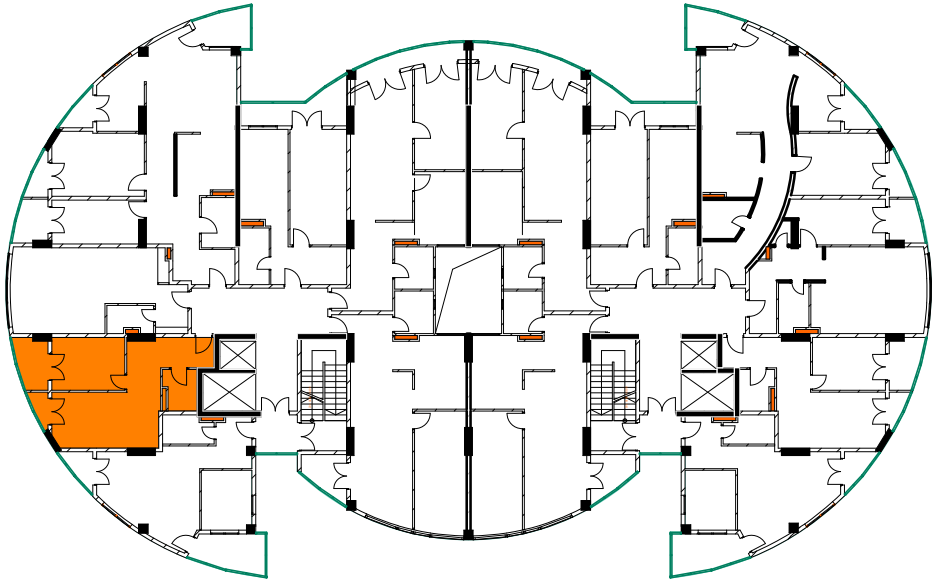

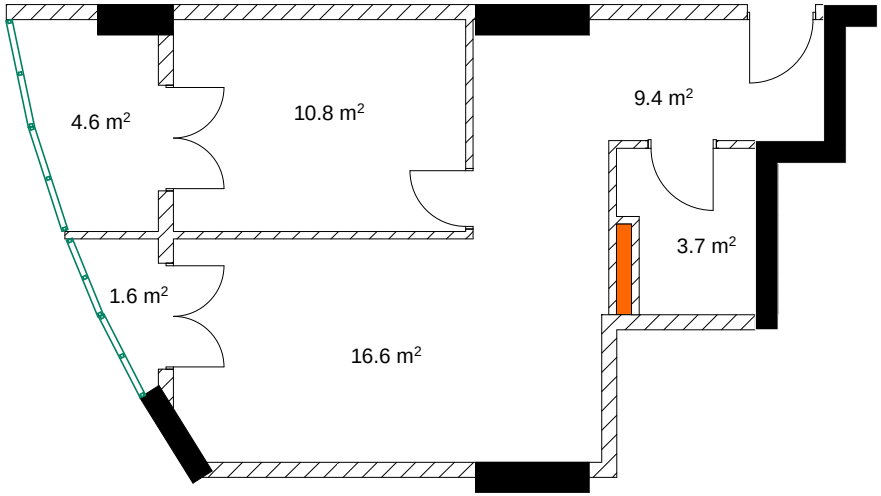

მეოთხე სართული

ბინა №10 40.1 მ²

მესაკუთრე

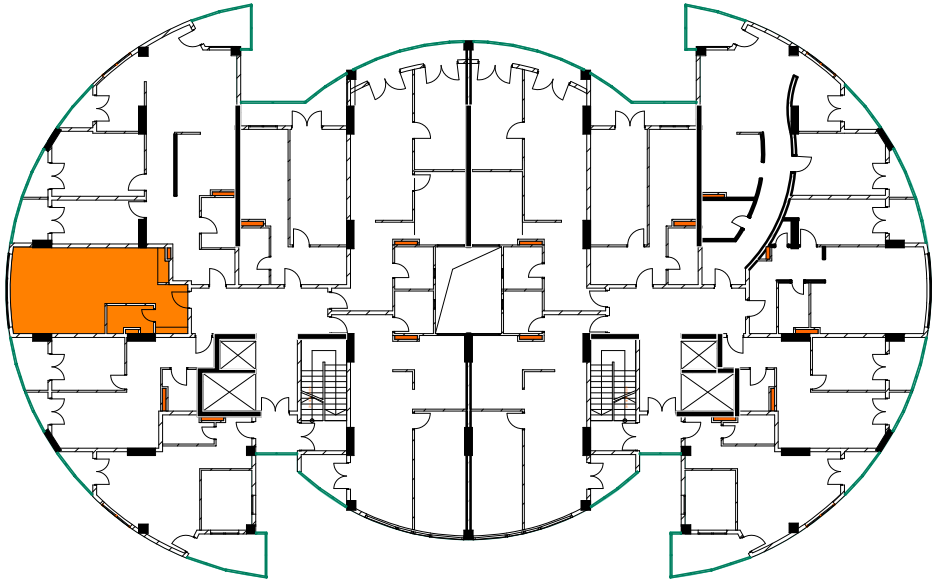

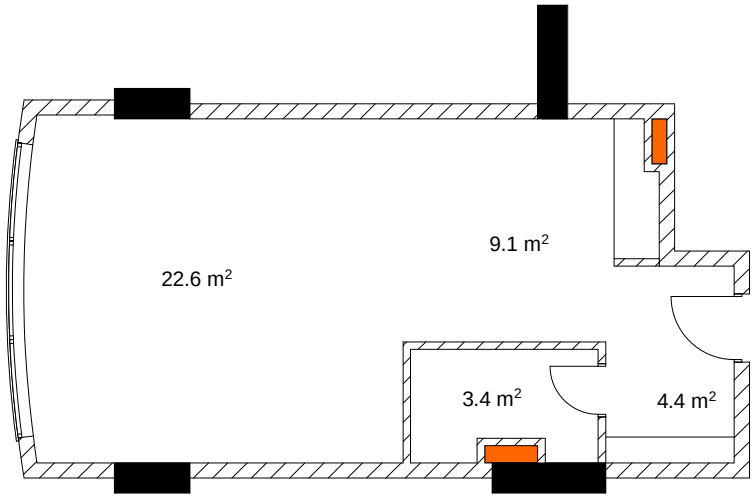

მეოთხე სართული

ბინა №11 111.5 მ²

მესაკუთრე

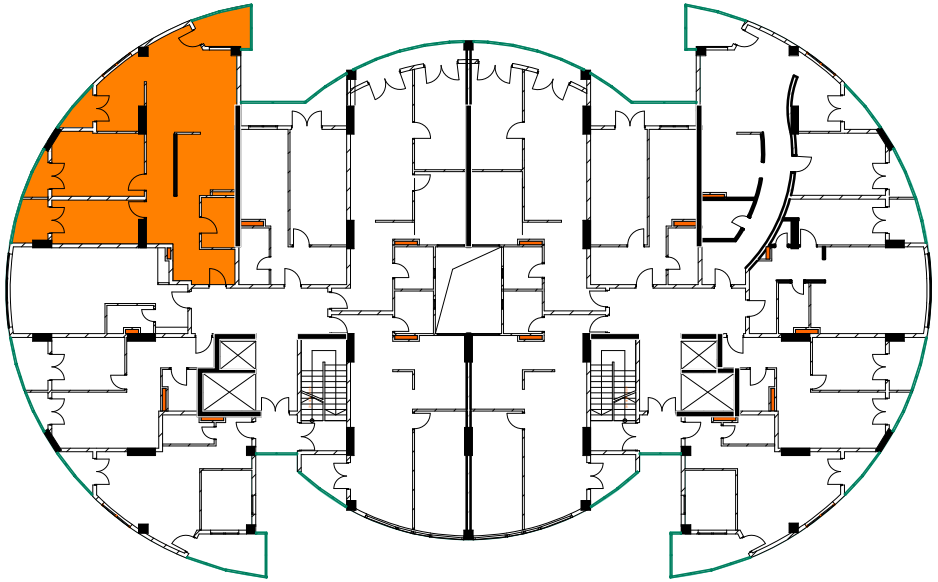

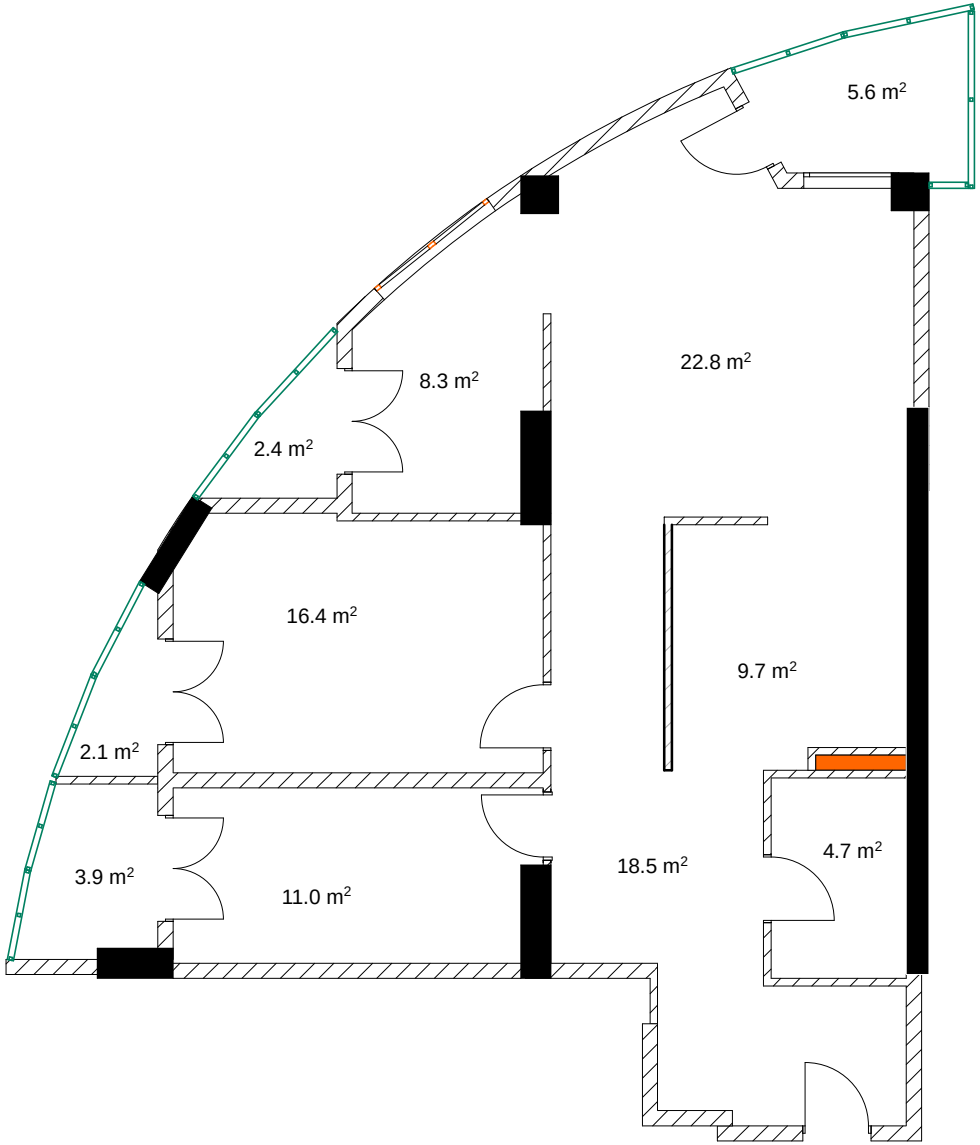

მეოთხე სართული

ბინა №12 55.7 მ²

მესაკუთრე

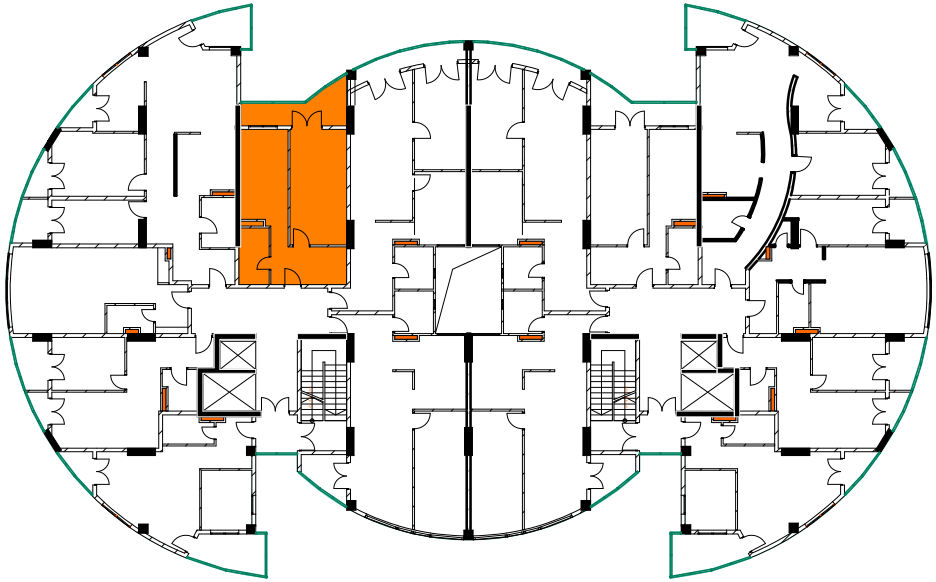

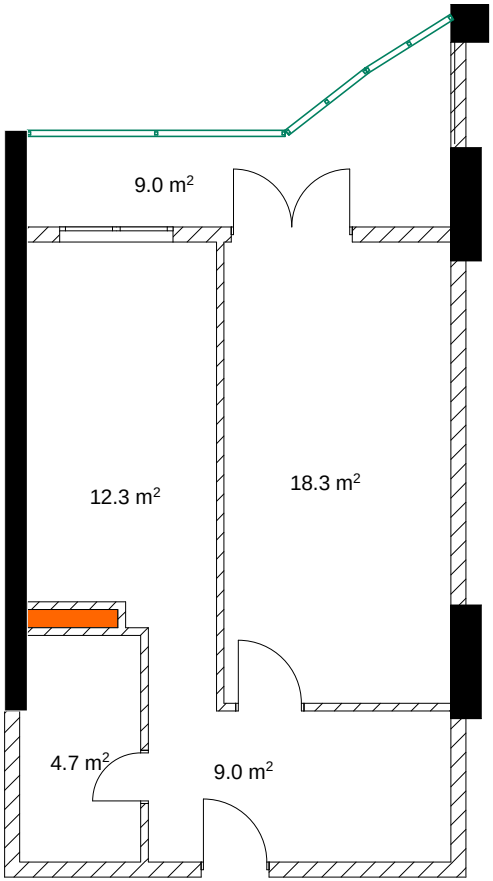

მეოთხე სართული

ბინა №13 76.0 მ^2

მესაკუთრე

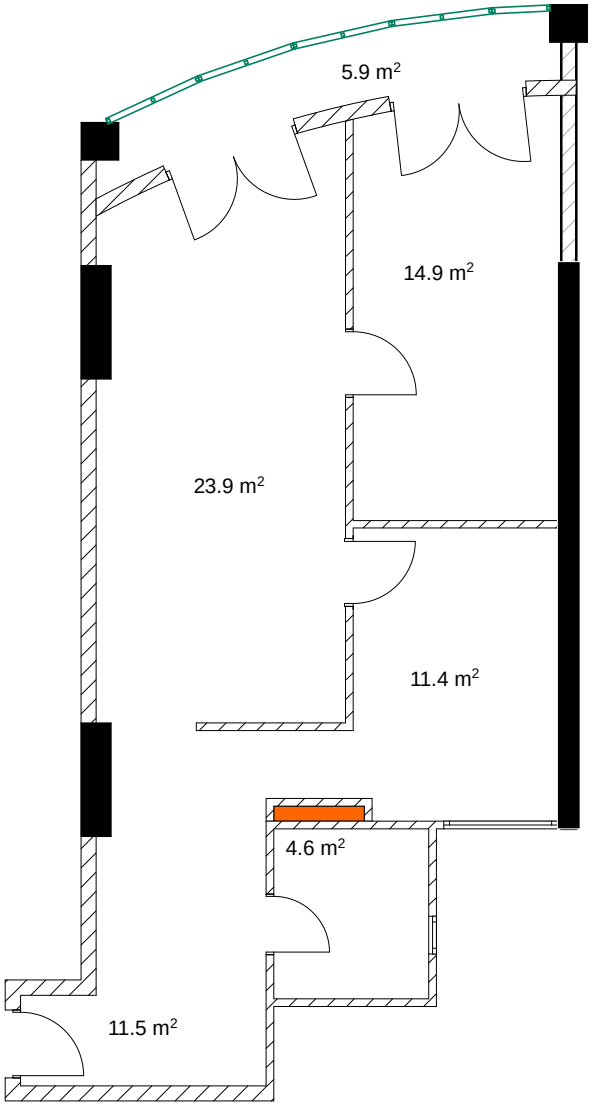

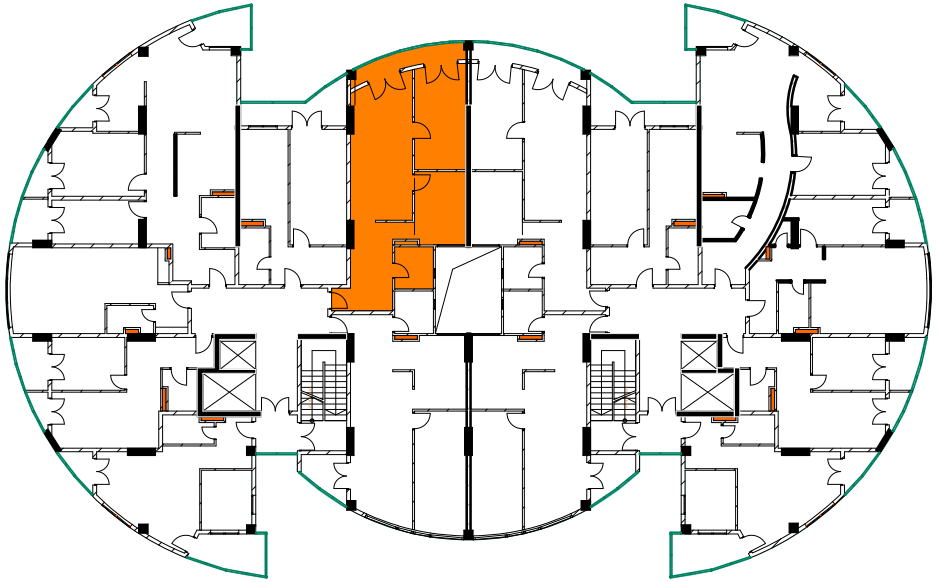

მეოთხე სართული

ბინა №14 74.6 მ²

მესაკუთრე

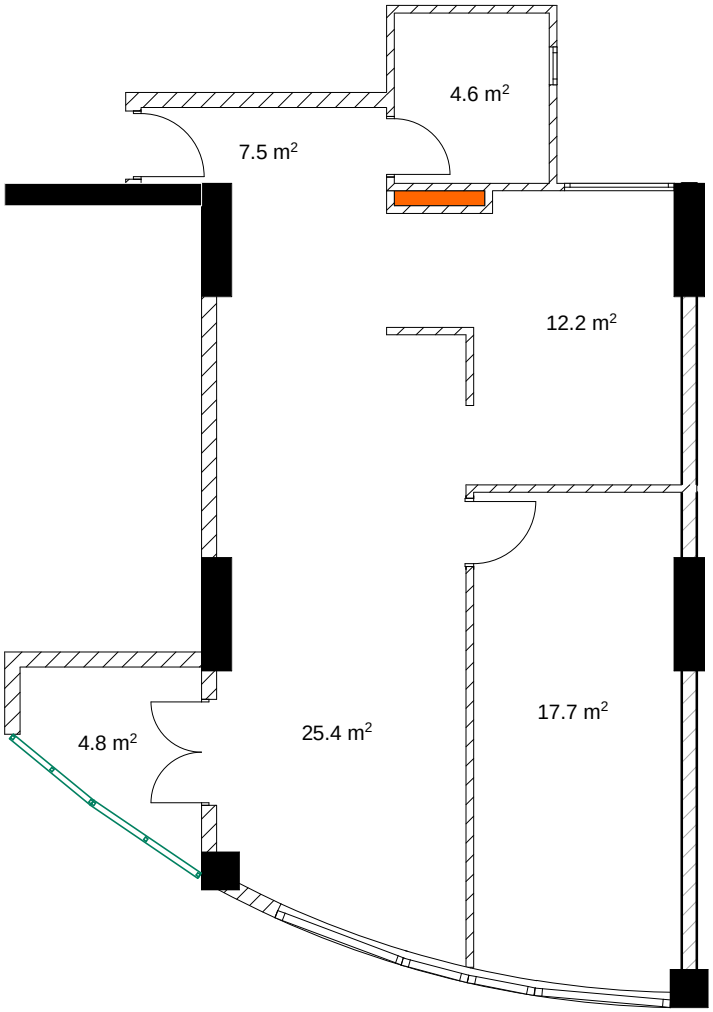

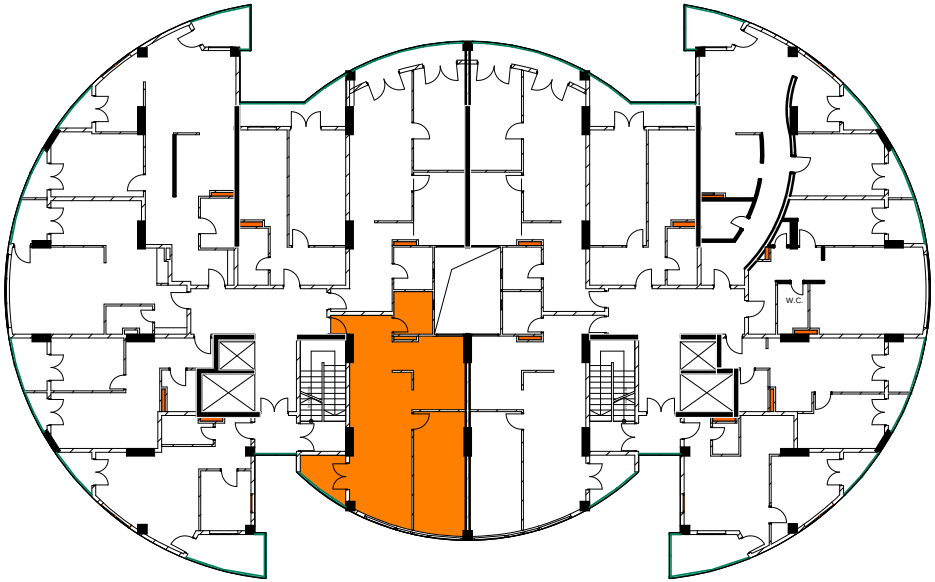

მეხუთე სართული

ბინა №15 53 მ²

მესაკუთრე

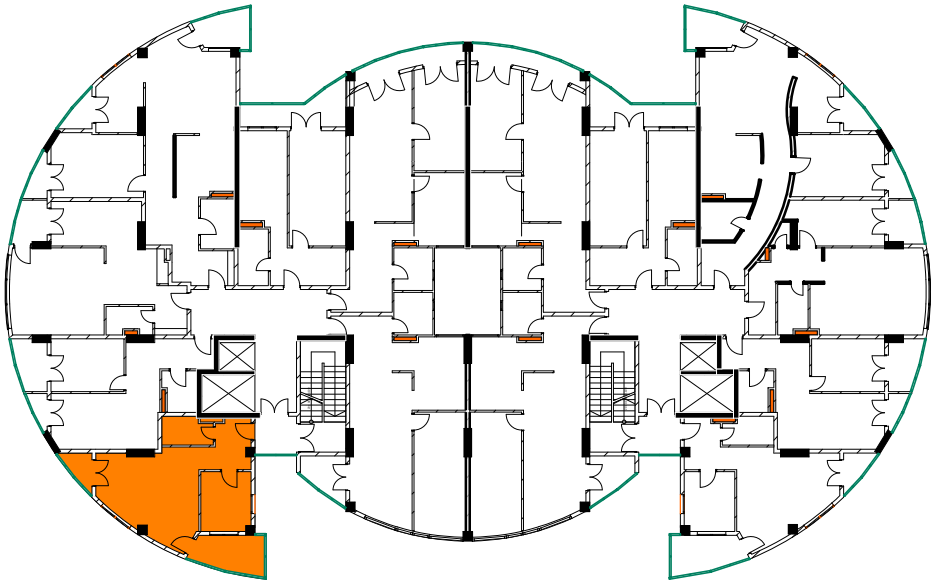

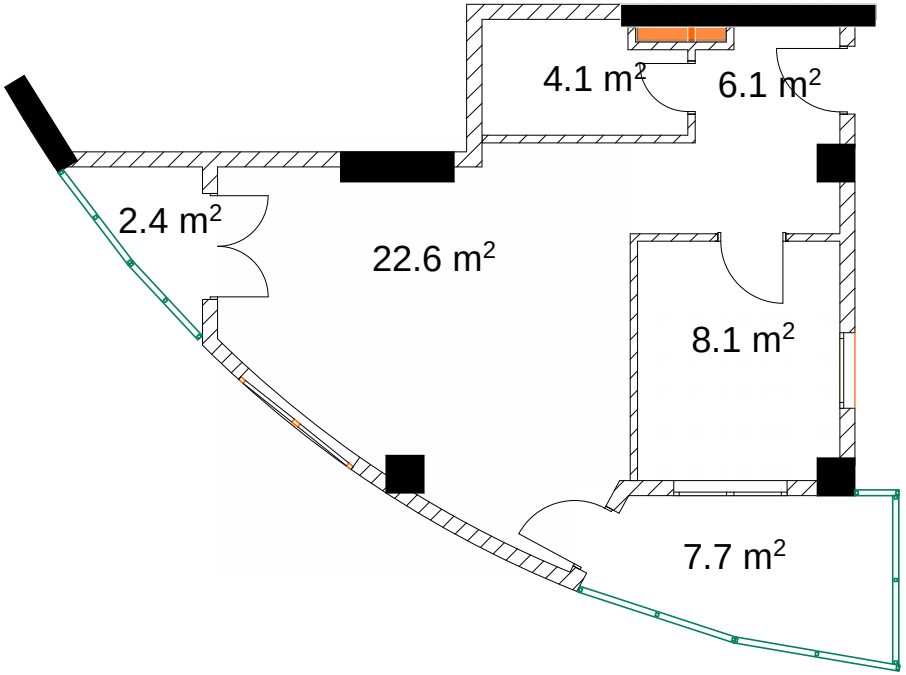

მეხუთე სართული

ბინა №16 48.8 მ²

მესაკუთრე

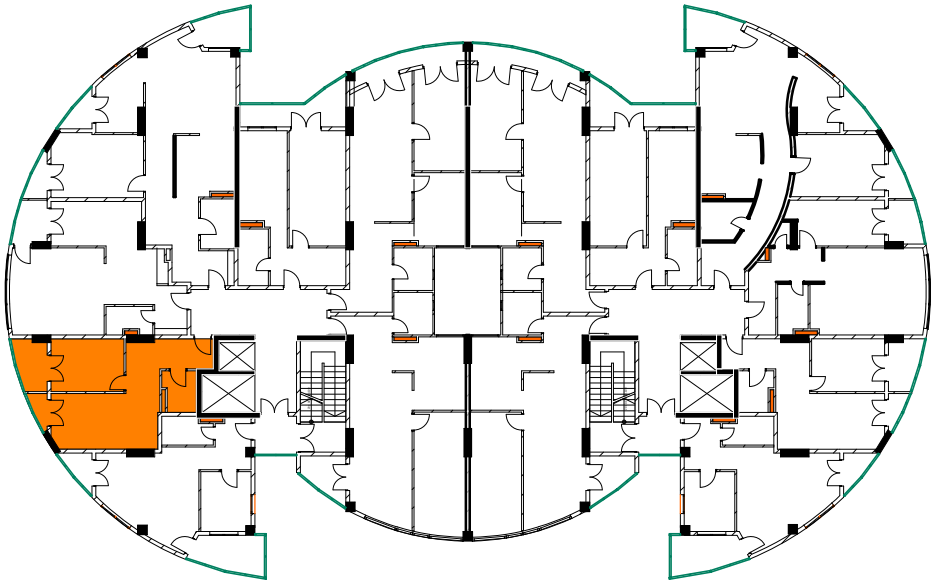

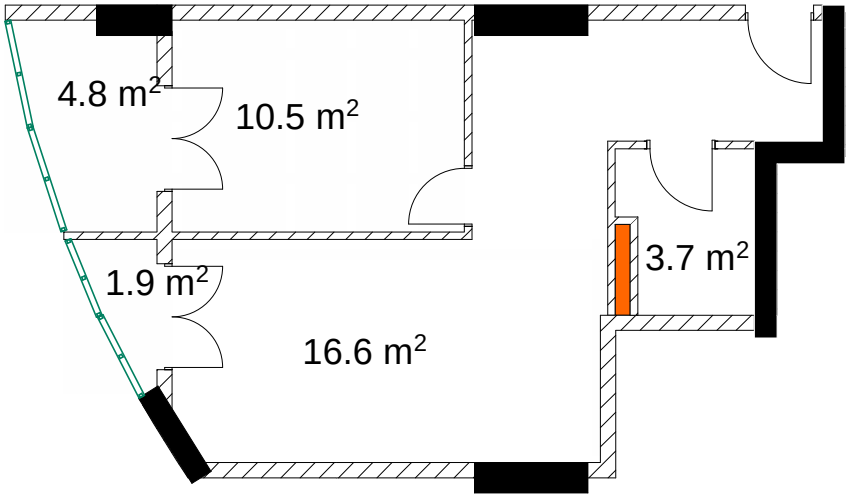

მეხუთე სართული

ბინა №17 56.0 მ^2

მესაკუთრე

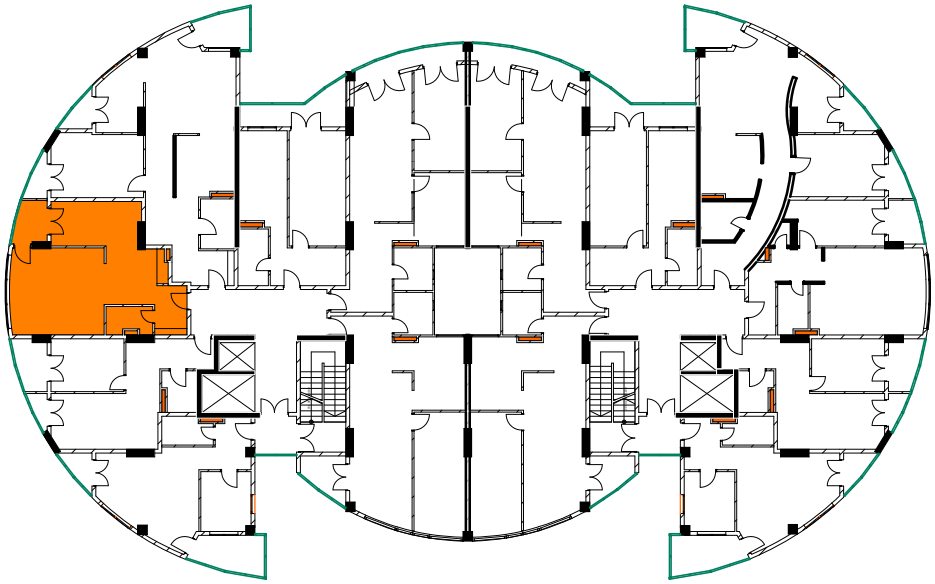

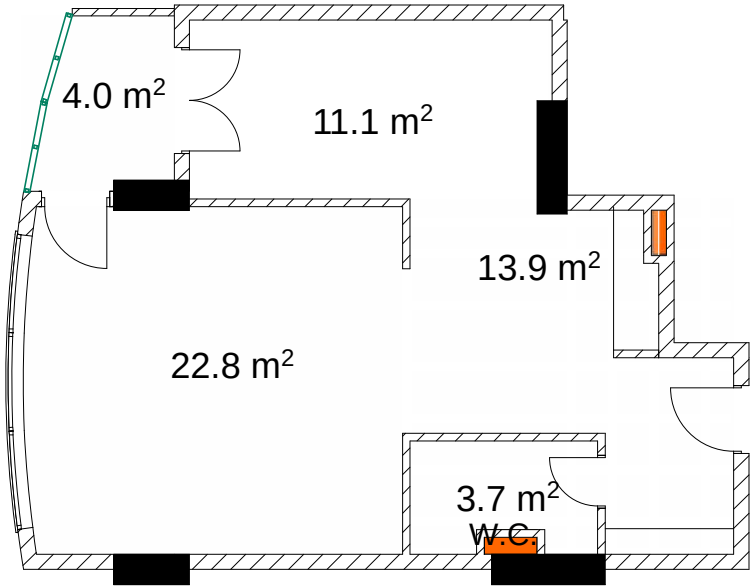

მეხუთე სართული

ბინა №18 94.8 მ²

მესაკუთრე

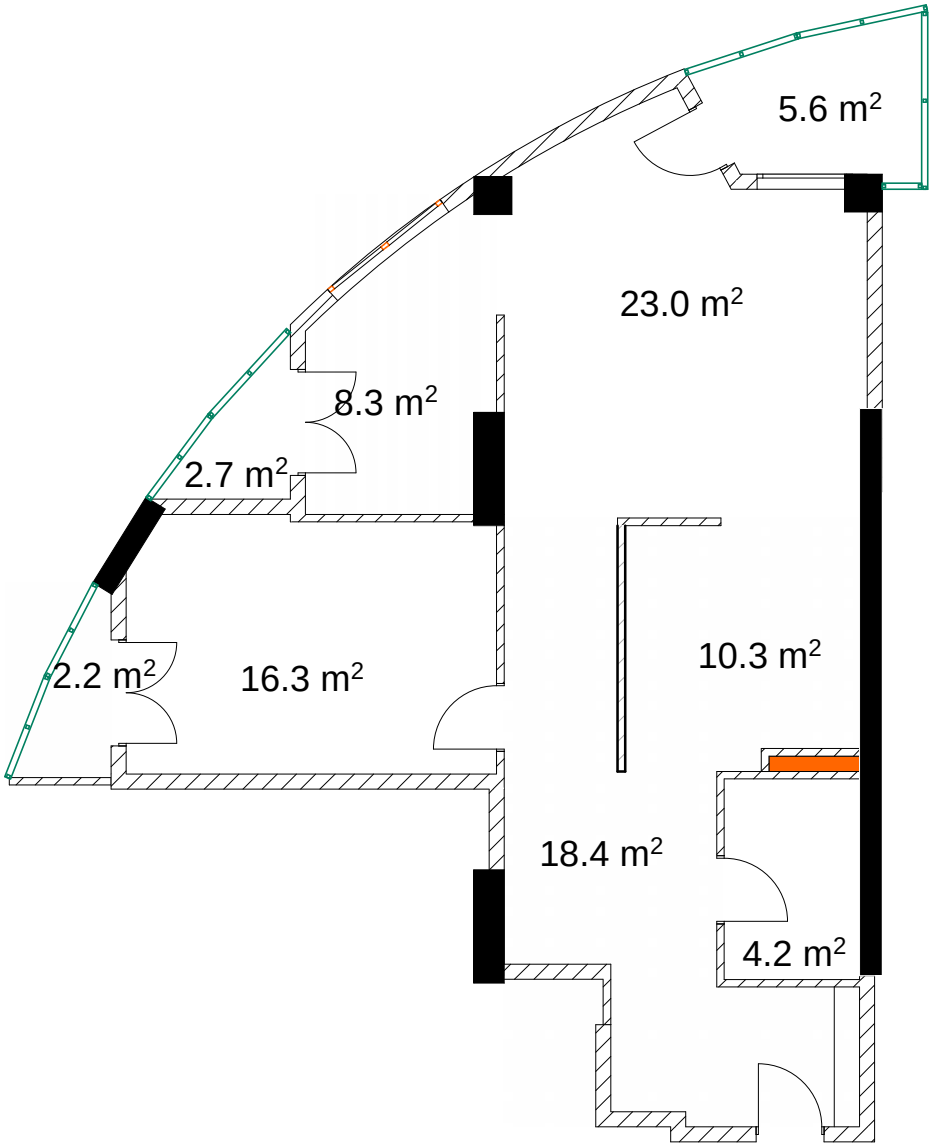

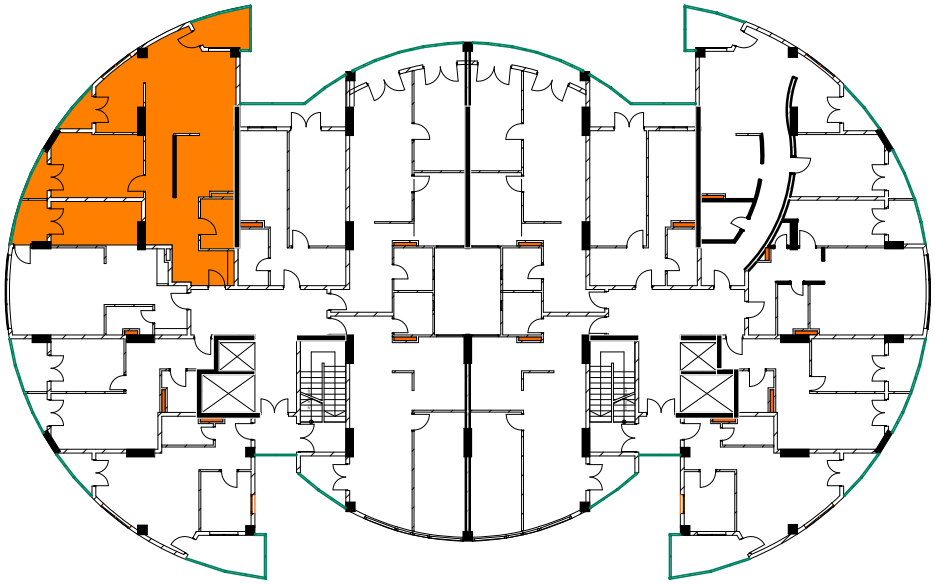

მეხუთე სართული

ბინა №19 55.7 მ²

მესაკუთრე

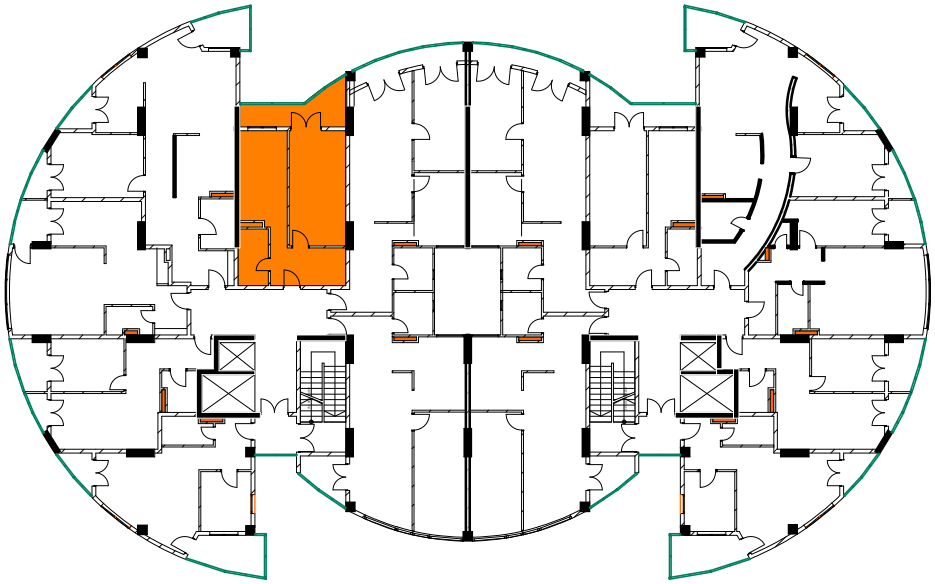

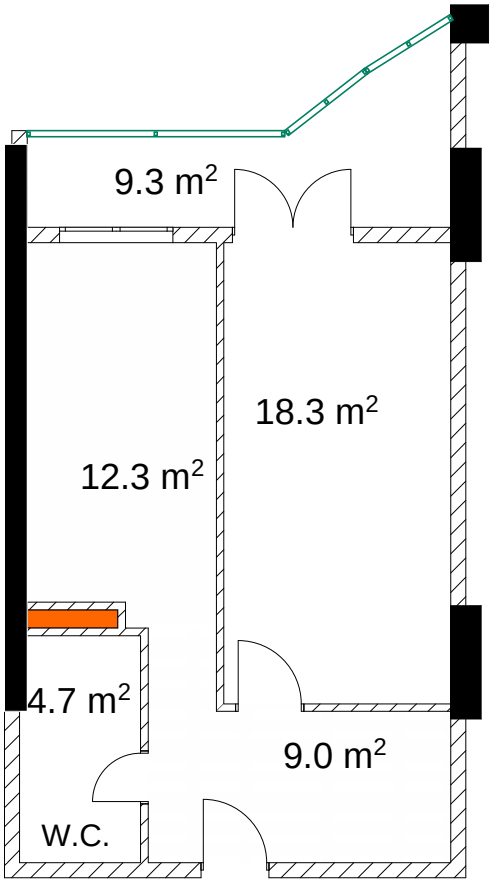

მეხუთე სართული

ბინა №20 76.0 მ²

მესაკუთრე

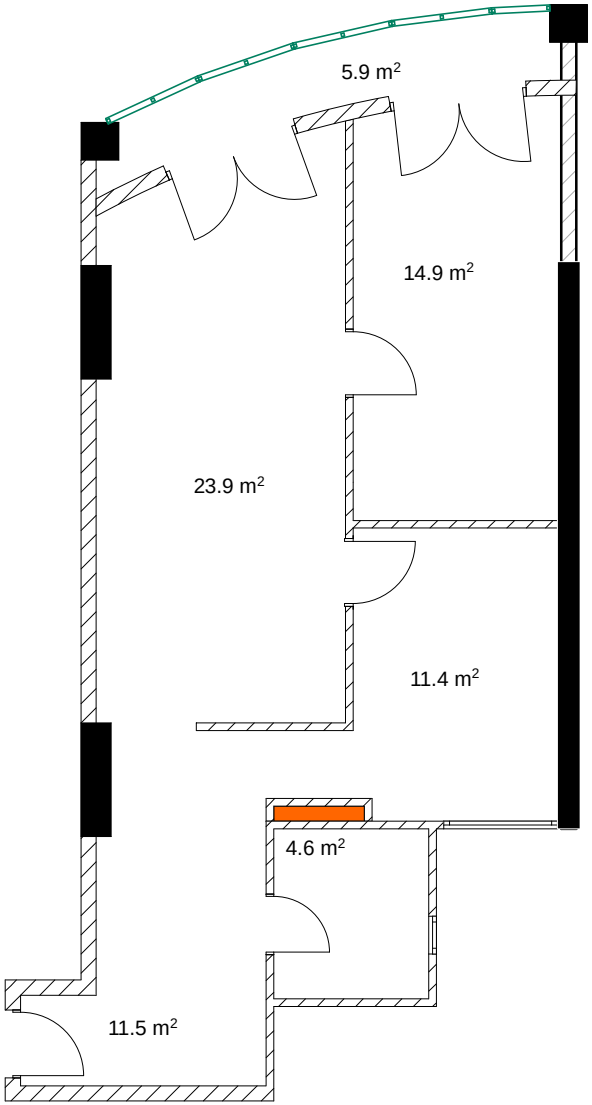

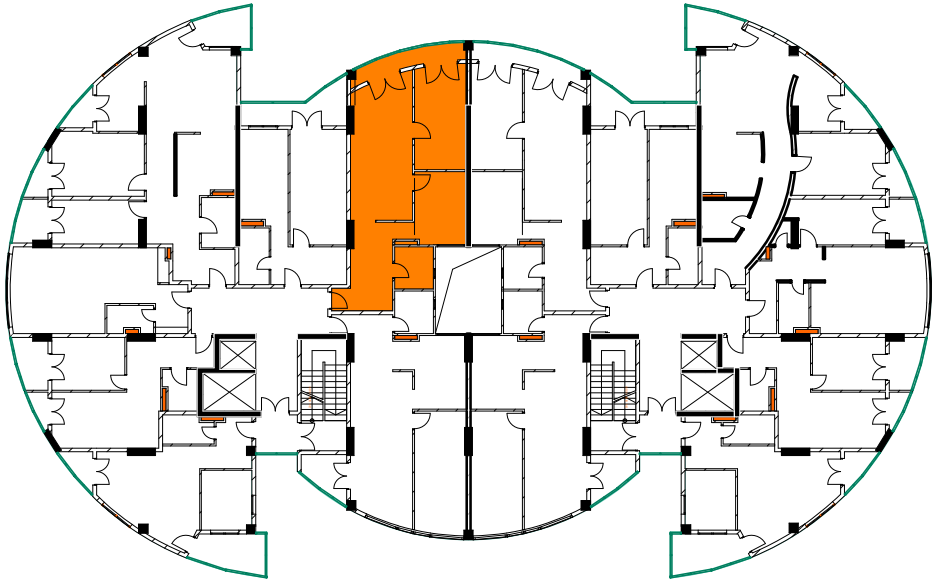

მეხუთე სართული

ბინა №21 74.6 მ²

მესაკუთრე

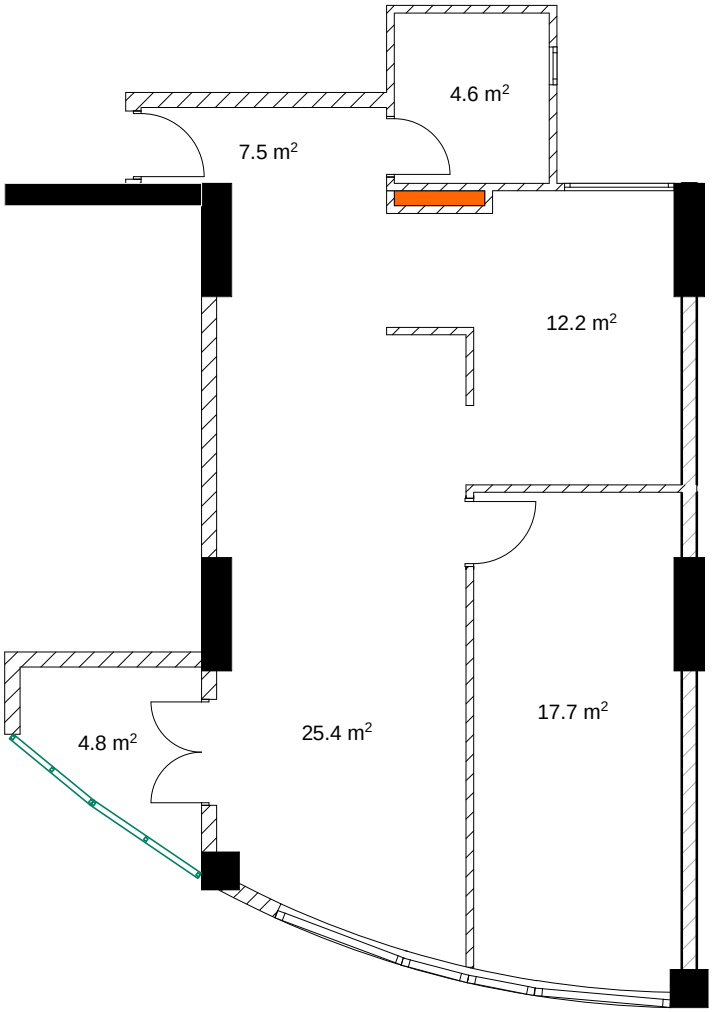

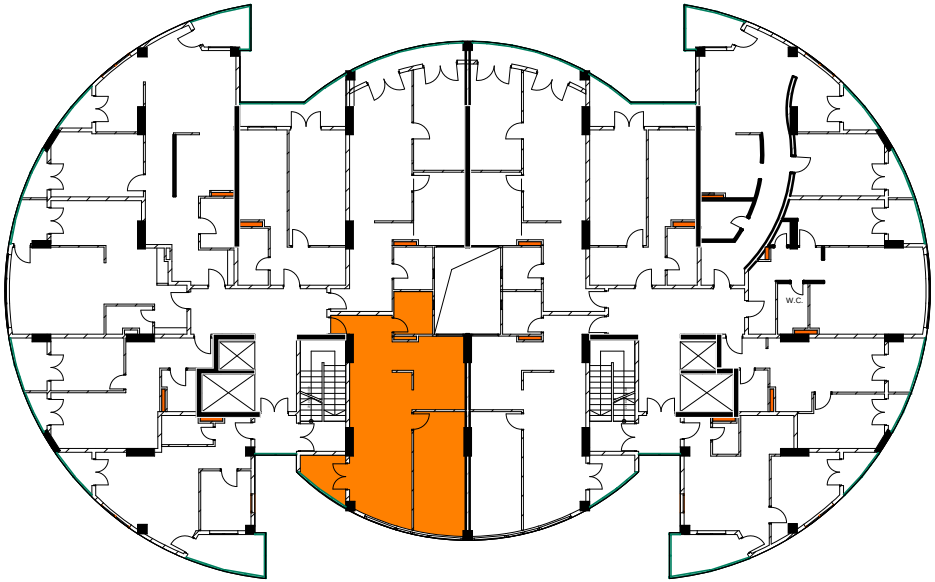

მეექვსე სართული

ბინა №22 53 მ²

მესაკუთრე

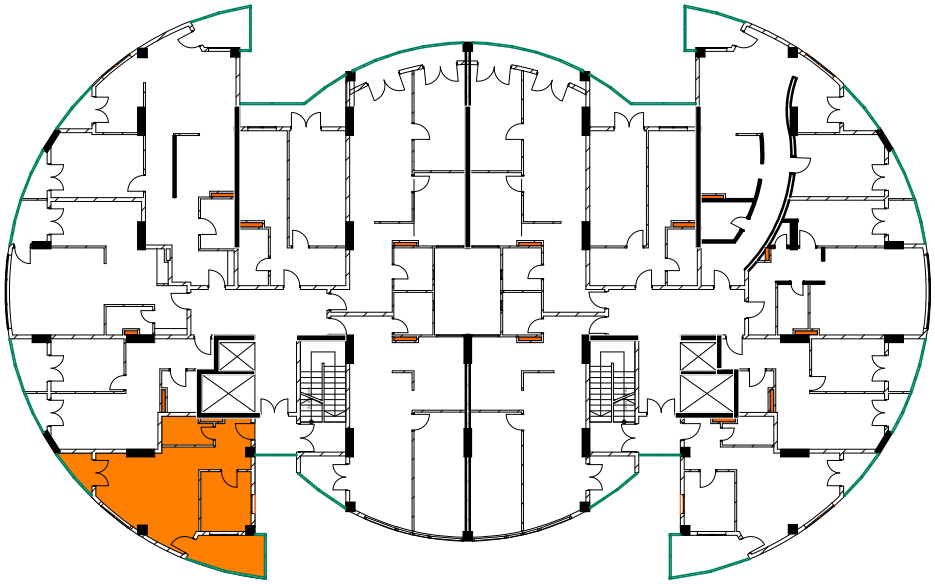

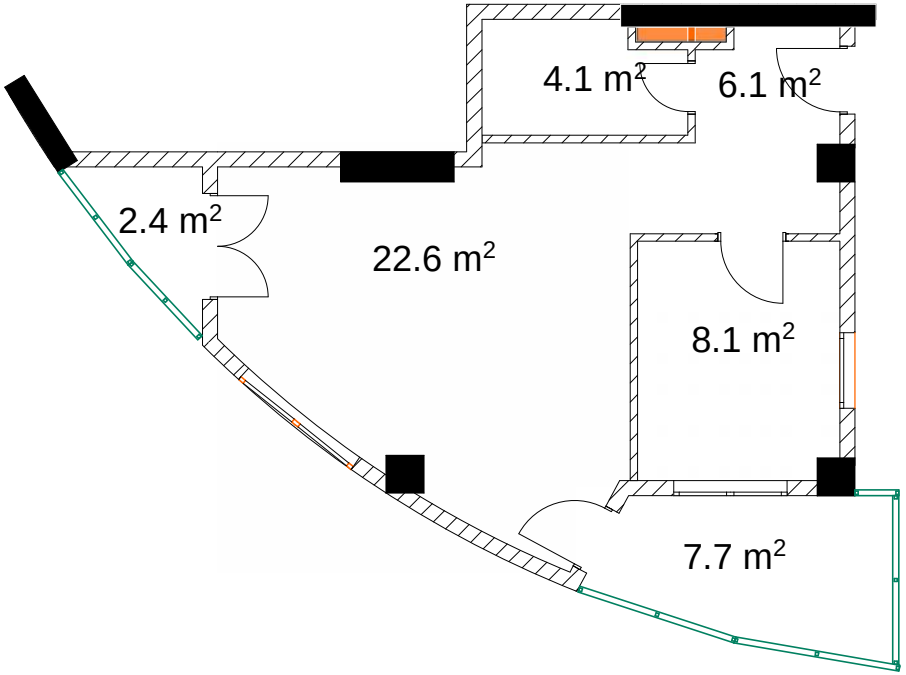

მეექვსე სართული

ბინა №23 48.8 მ^2

მესაკუთრე

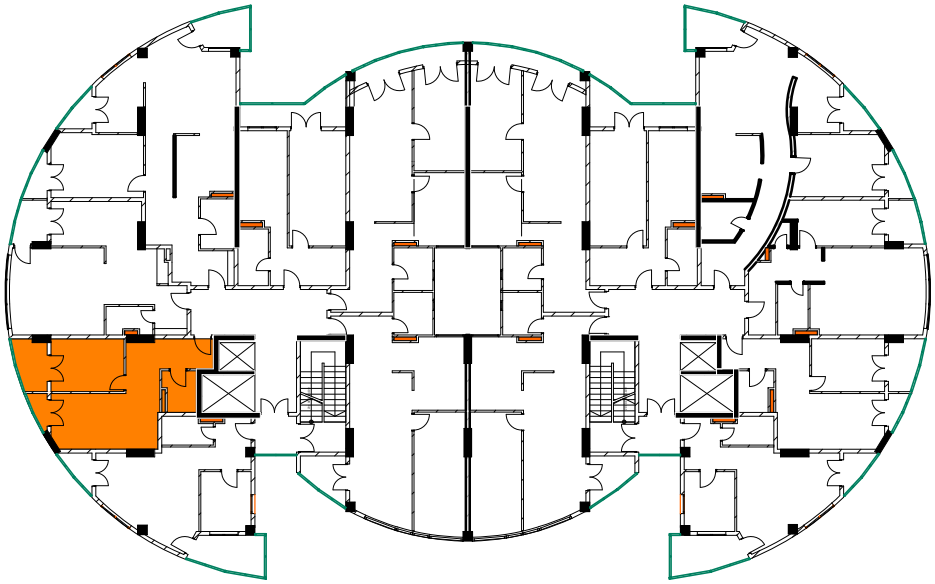

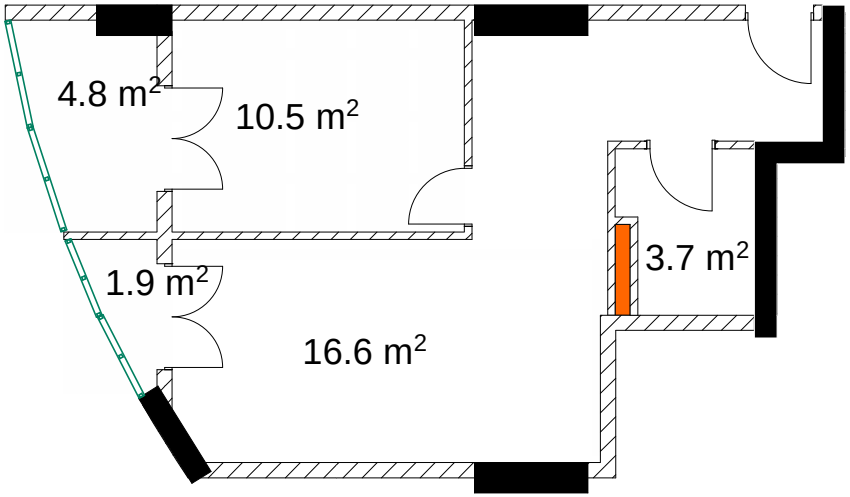

მეექვსე სართული

ბინა №24 56.0 მ²

მესაკუთრე

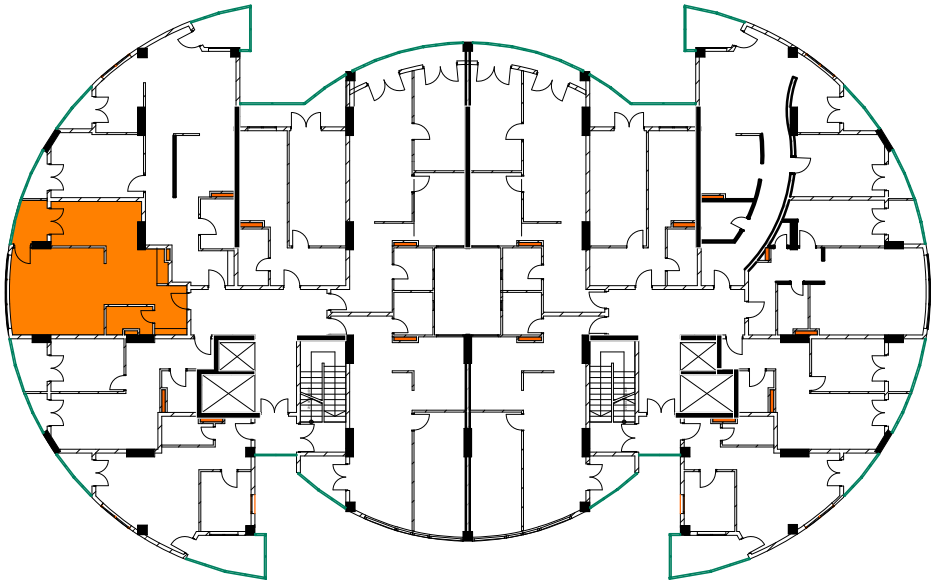

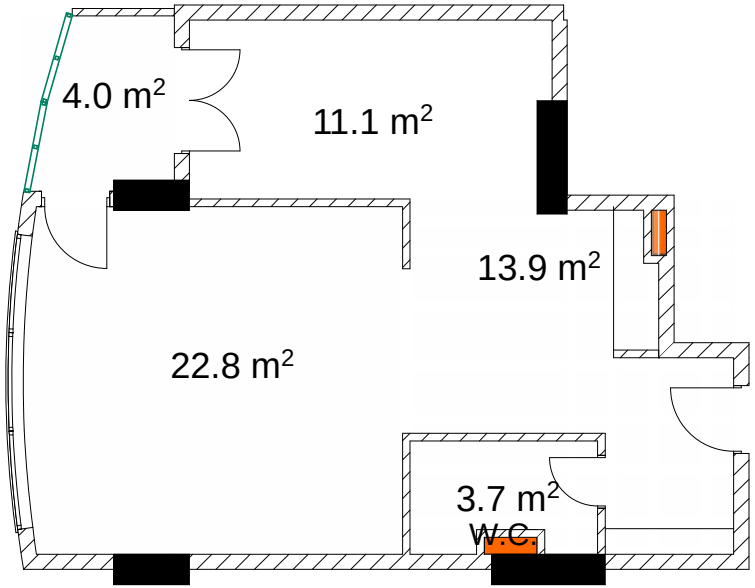

მეექვსე სართული

ბინა №25 94.8 მ²

მესაკუთრე

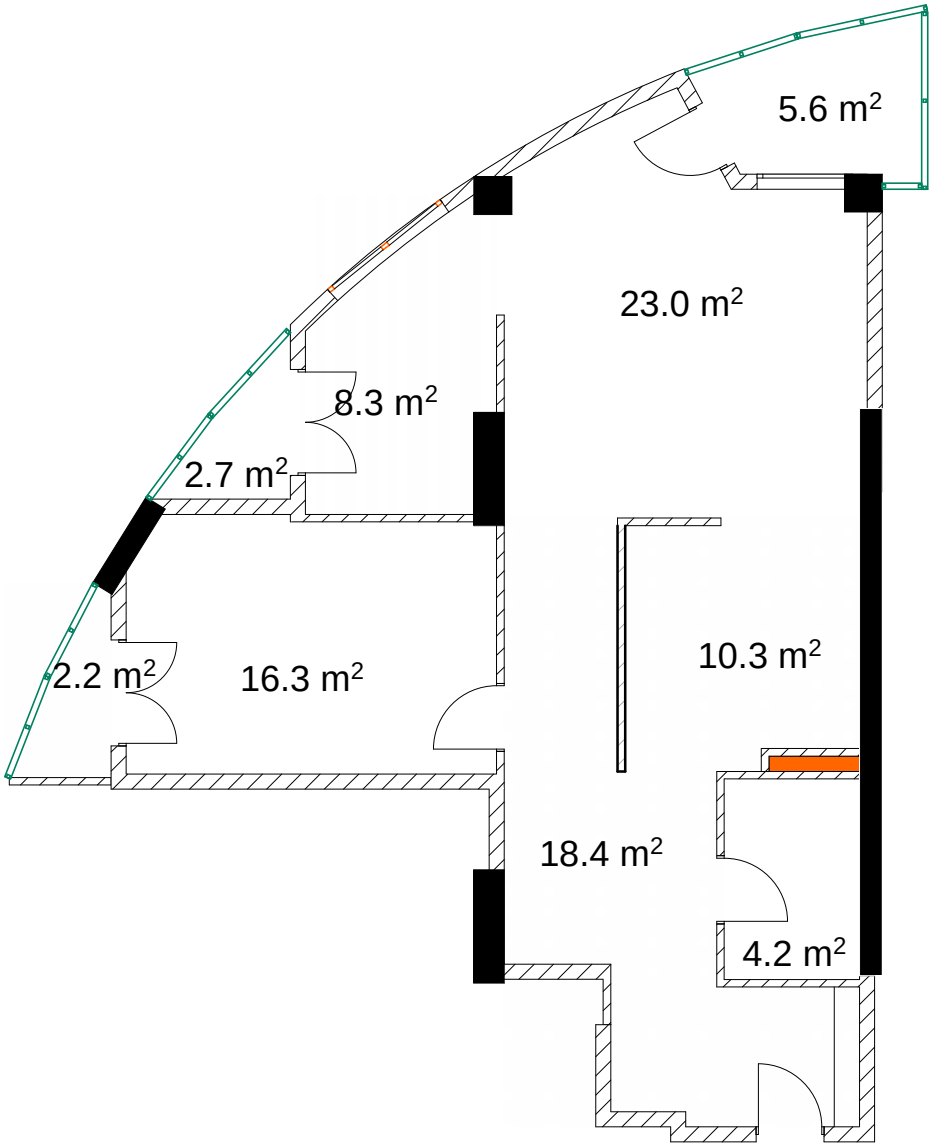

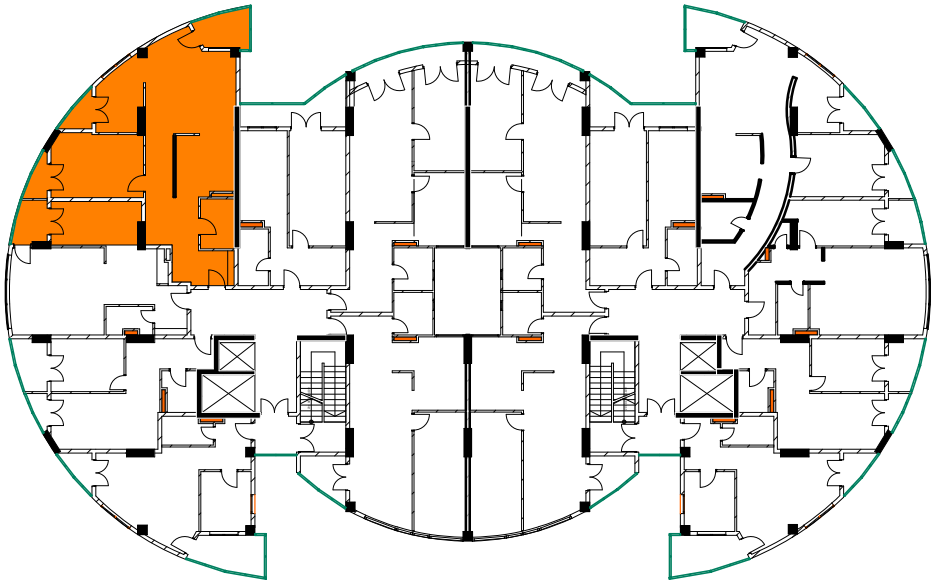

მეექვსე სართული

ბინა №26 55.7 მ²

მესაკუთრე

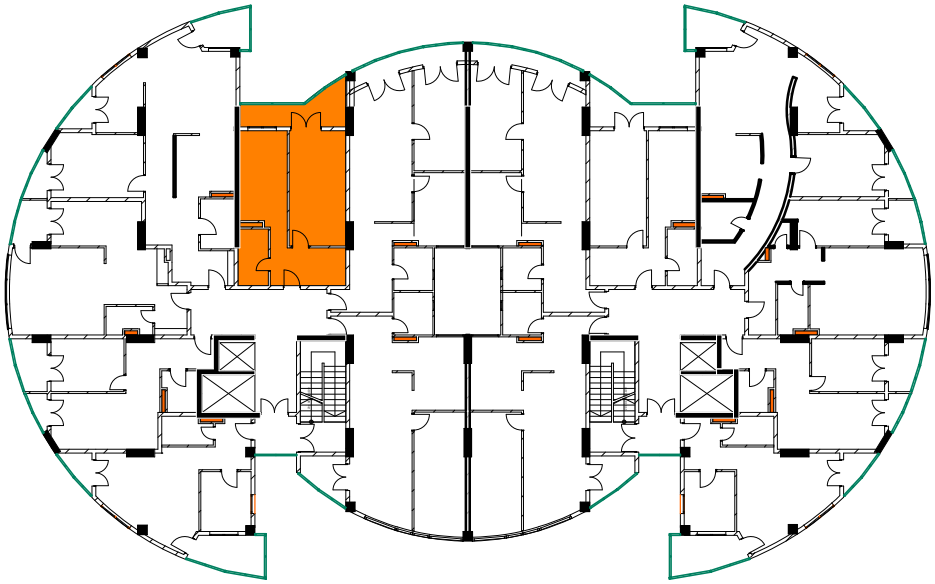

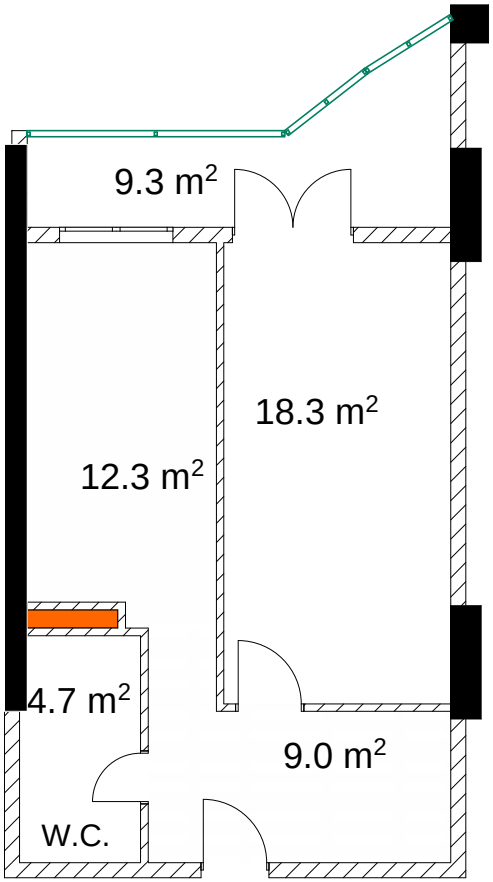

მეექვსე სართული

ბინა №27 76.0 მ²

მესაკუთრე

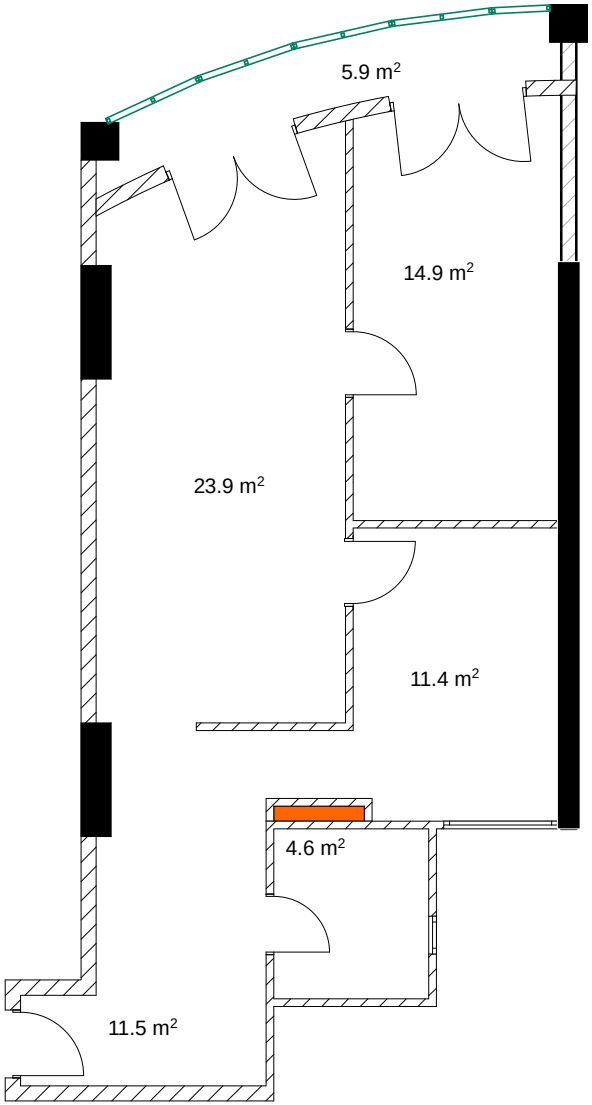

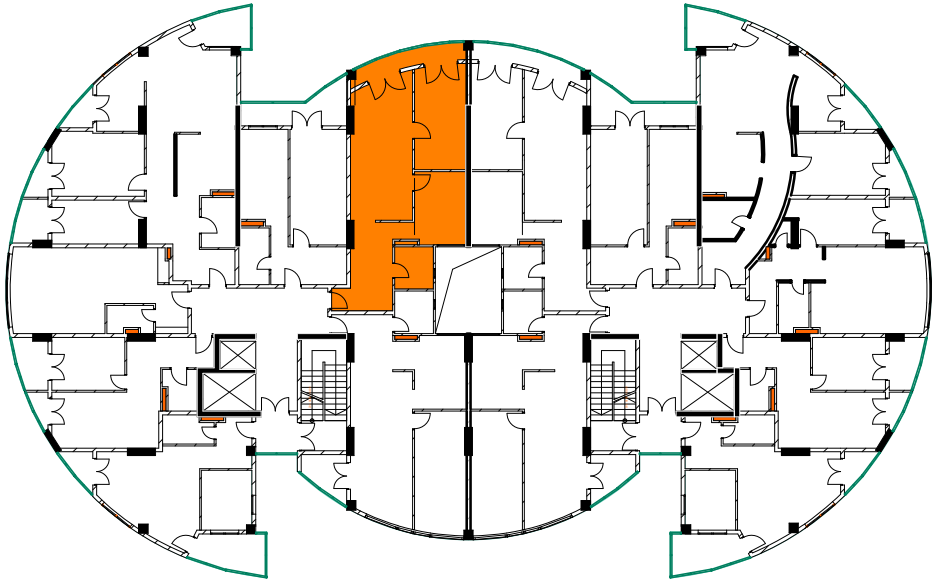

მეექვსე სართული

ბინა №28 74.6 მ²

მესაკუთრე

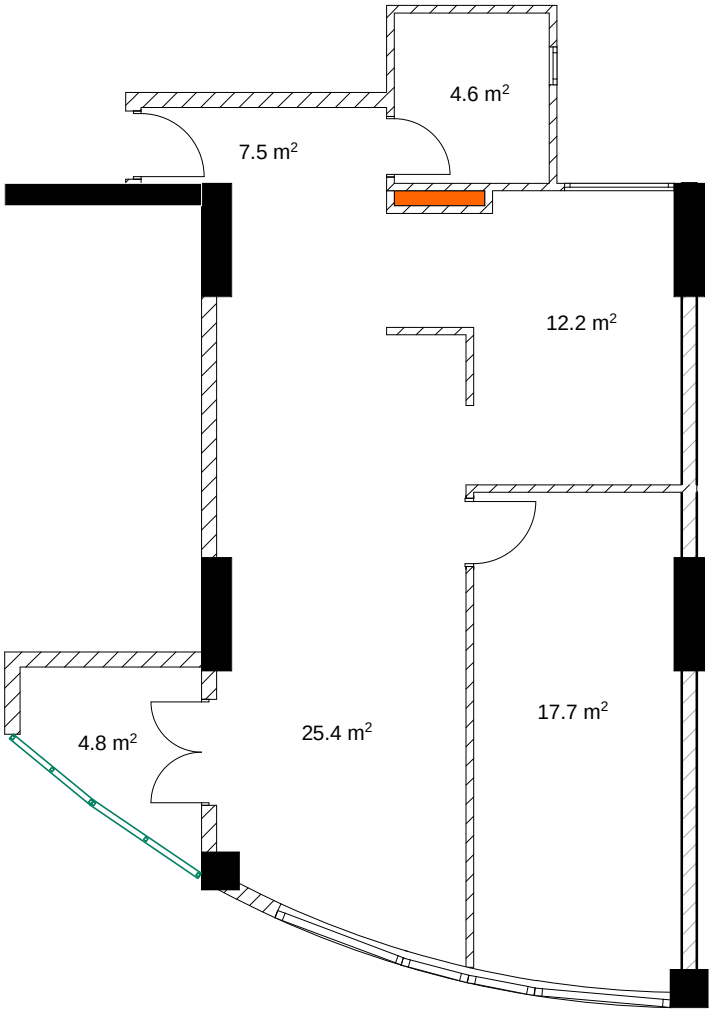

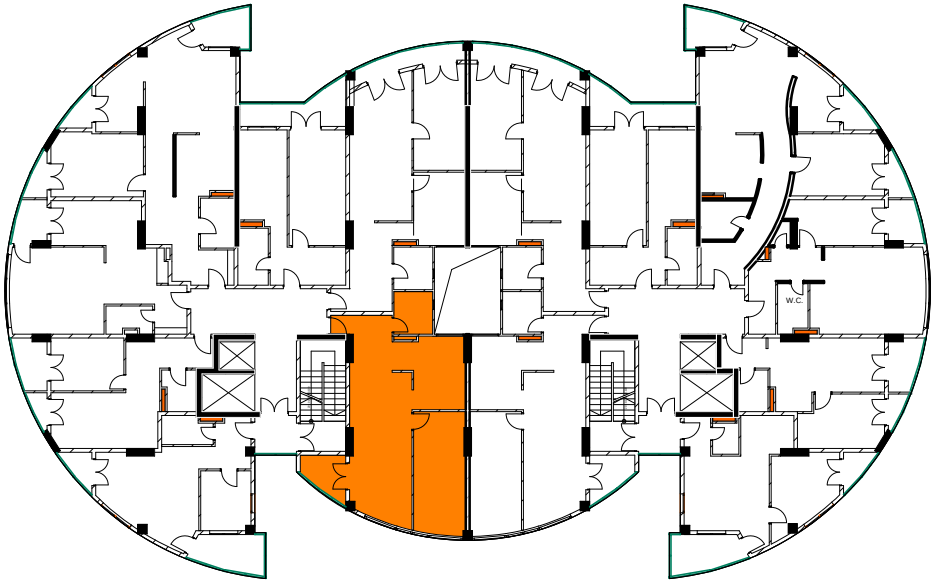

მეშვიდე სართული

ბინა №29 53 მ²

მესაკუთრე

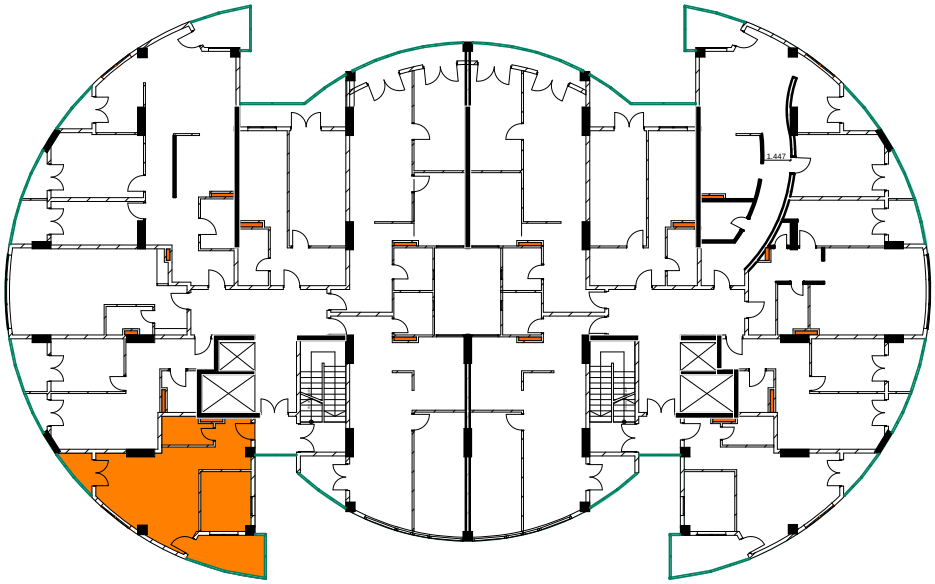

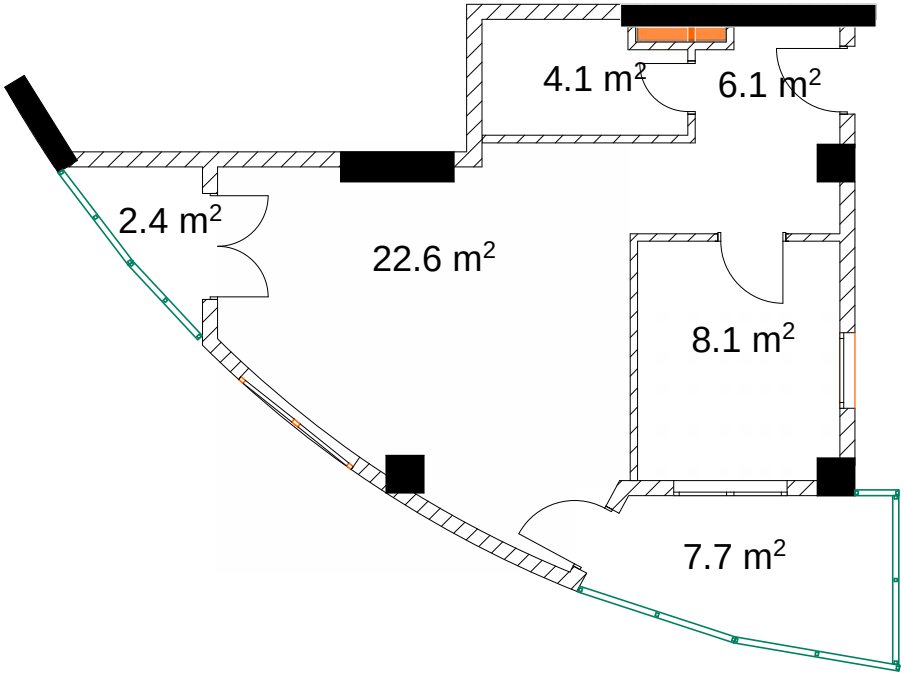

მეშვიდე სართული

ბინა №30 48.8 მ^2

მესაკუთრე

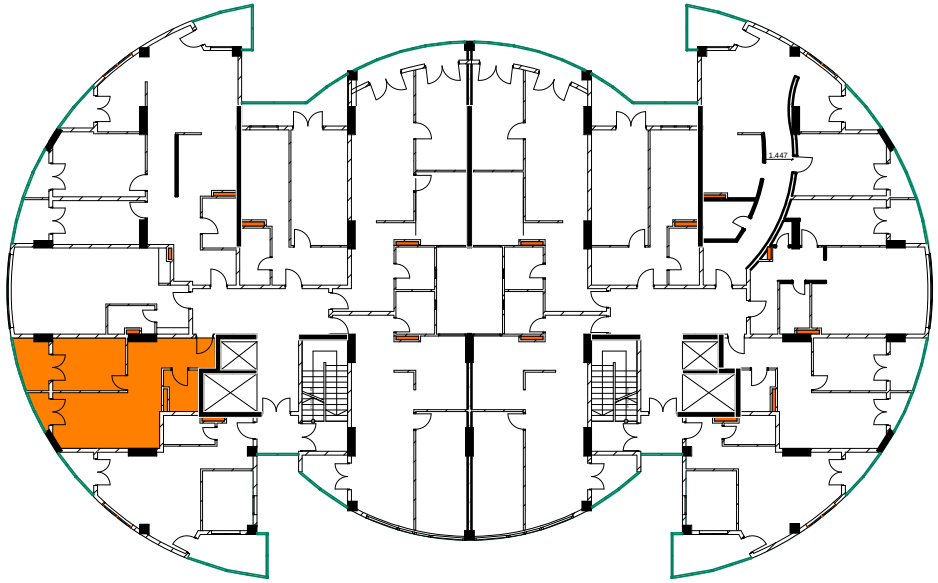

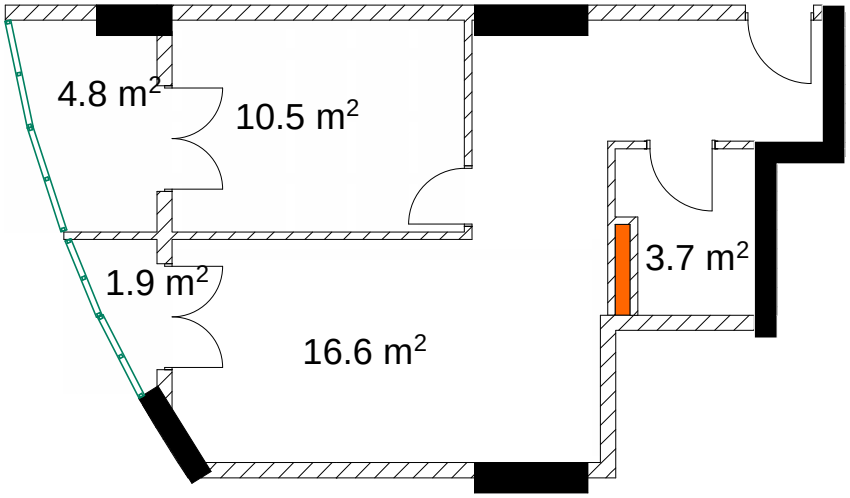

მეშვიდე სართული

ბინა №31 40.1 მ^2

მესაკუთრე

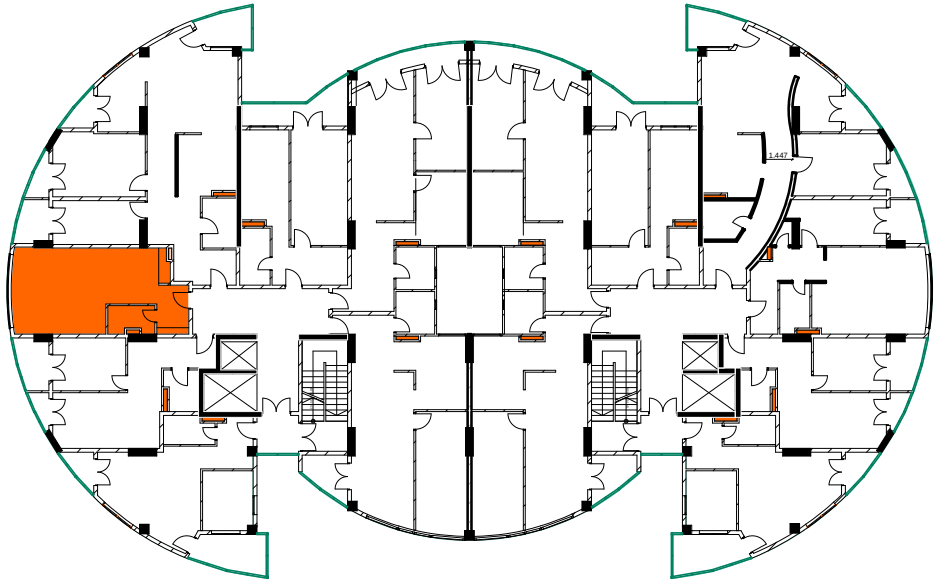

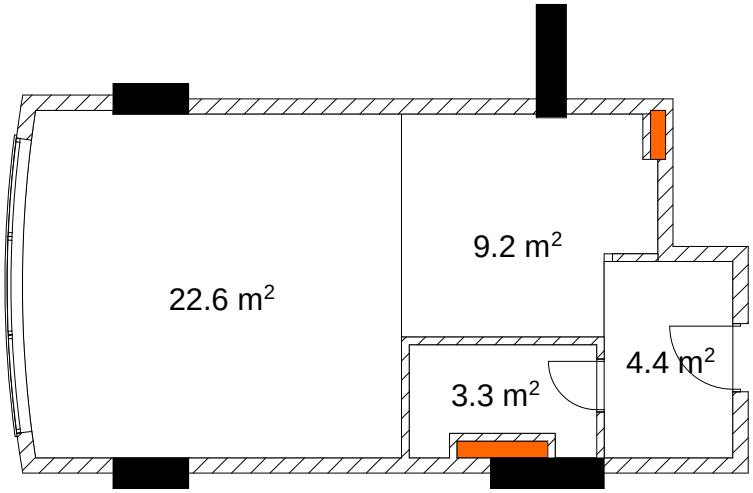

მეშვიდე სართული

ბინა №32 111.5 მ²

მესაკუთრე

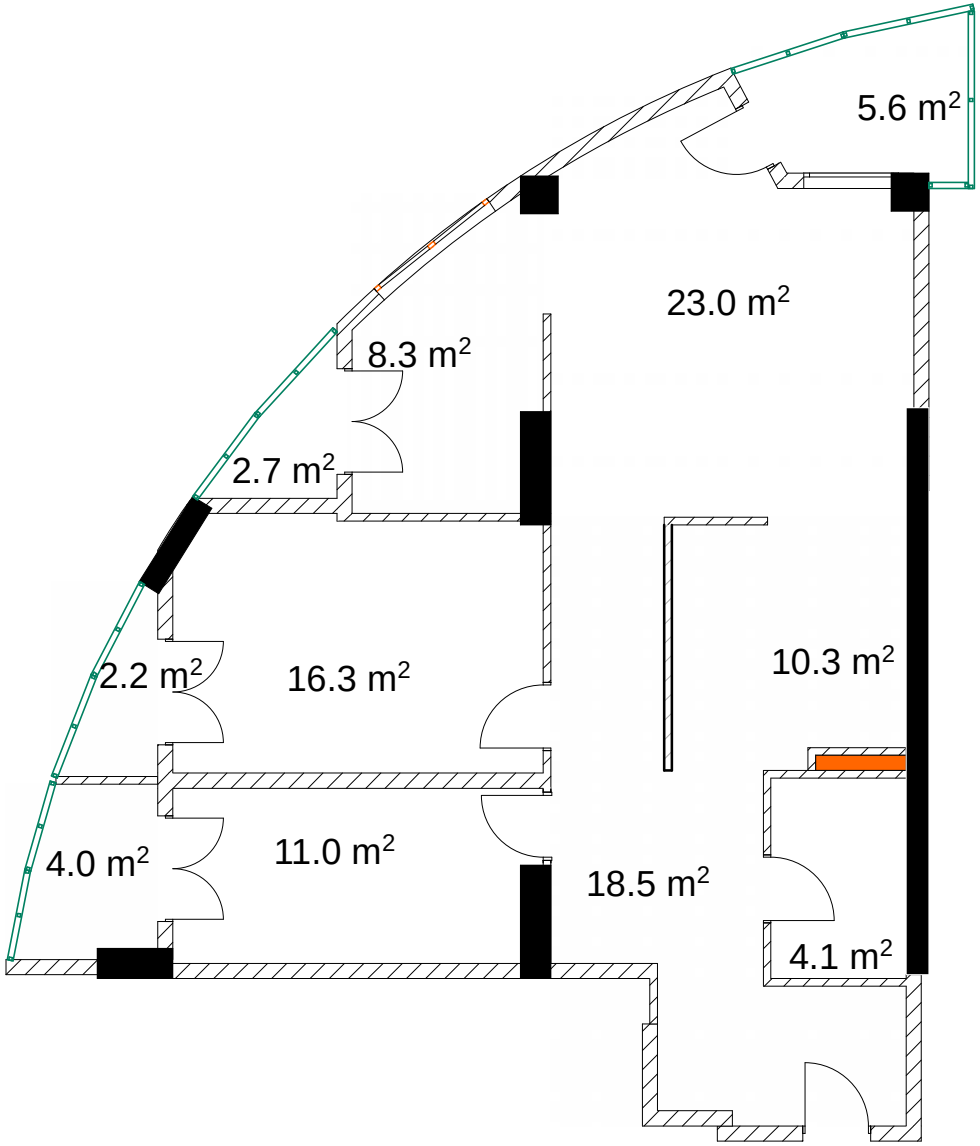

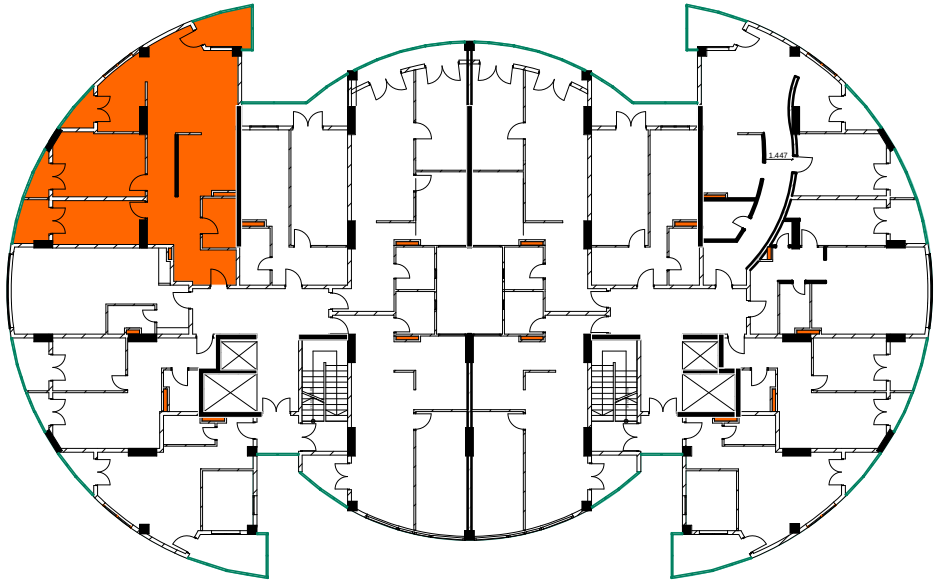

მეშვიდე სართული

ბინა №33 55.7 მ²

მესაკუთრე

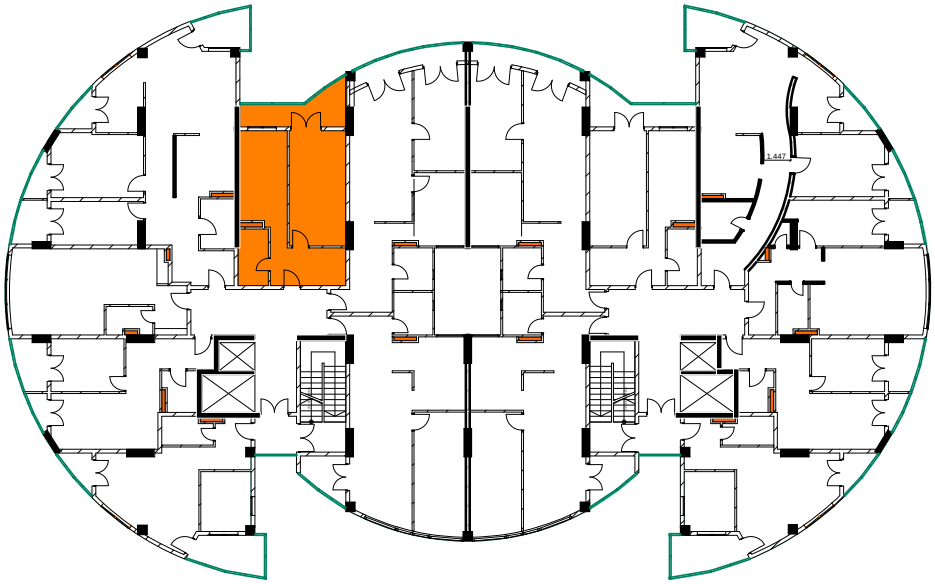

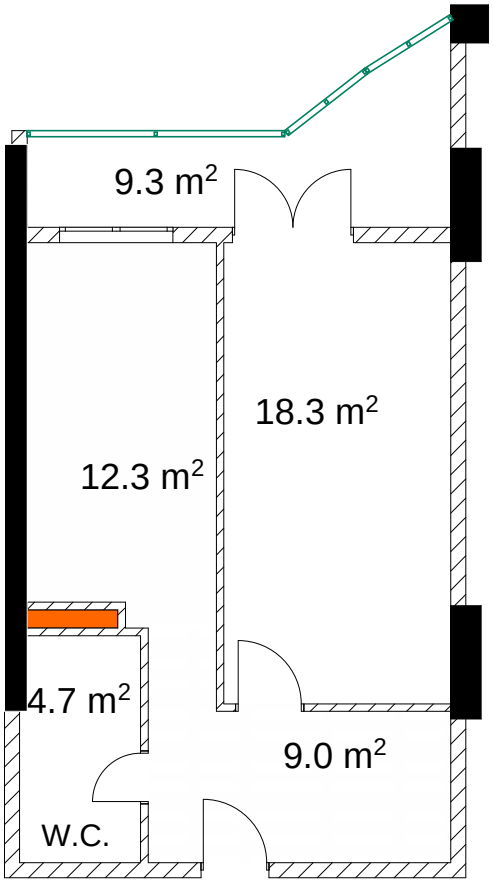

მეშვიდე სართული

ბინა №34 76.0 მ^2

მესაკუთრე

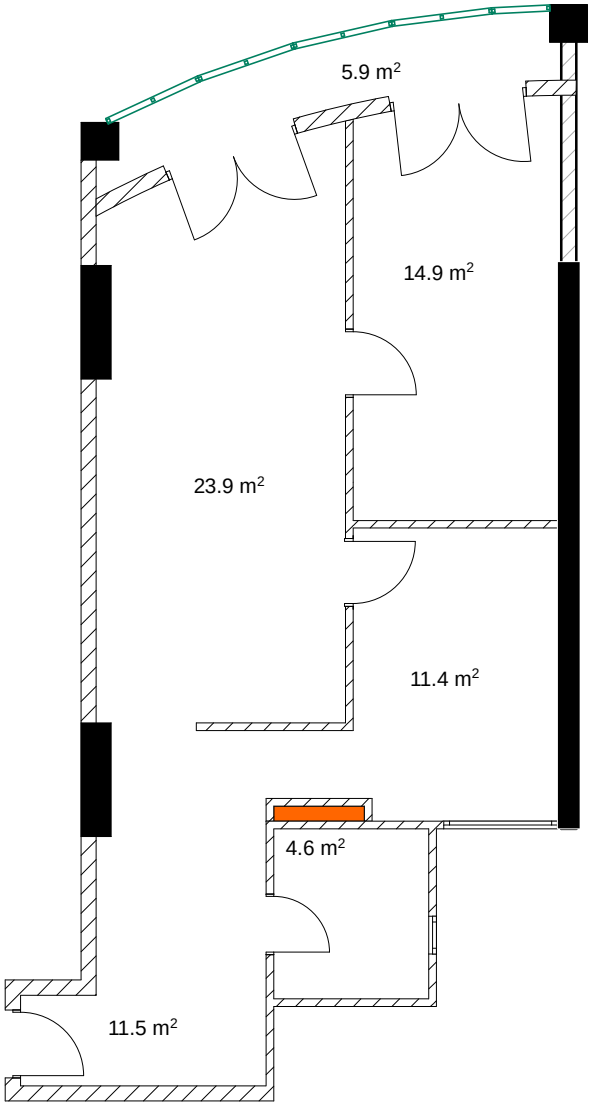

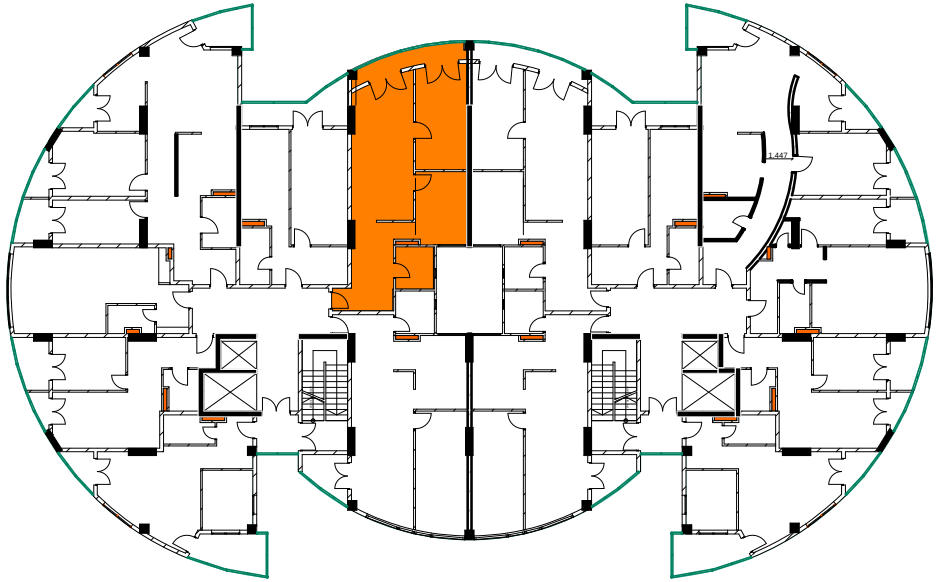

მეშვიდე სართული

ბინა №35 74.6 მ²

მესაკუთრე

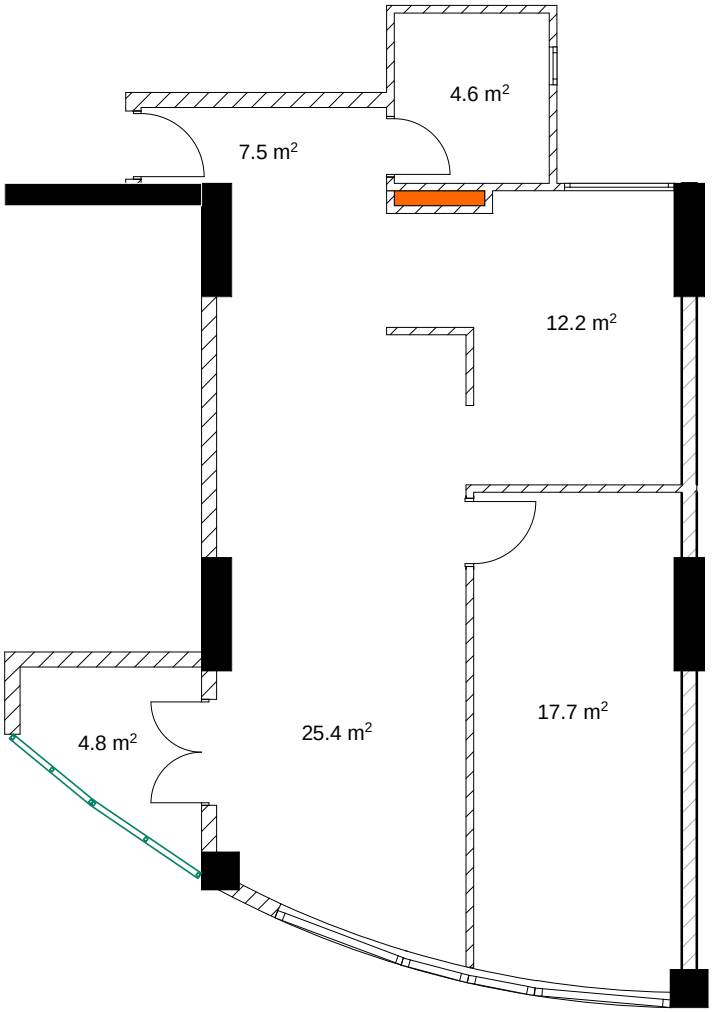

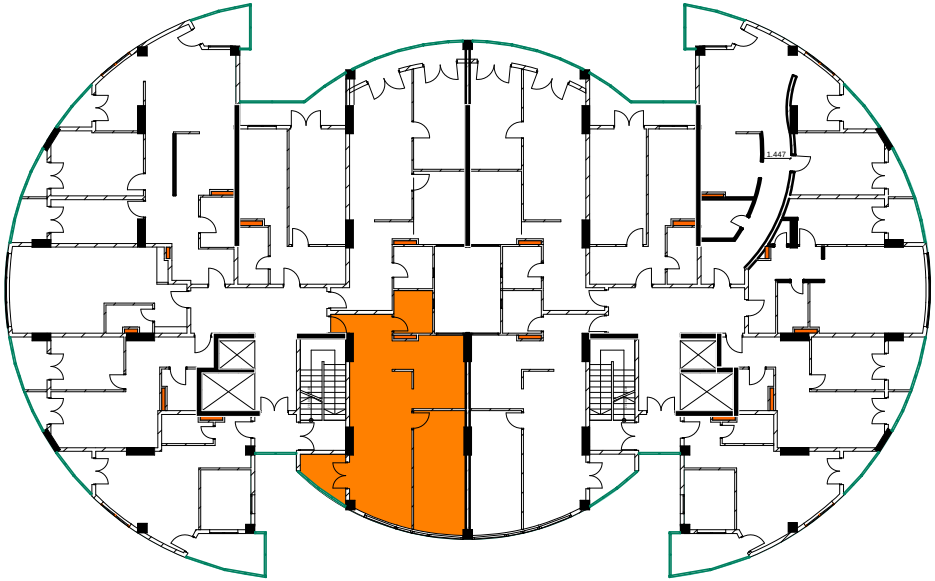

მერვე სართული

ბინა №36-37 77.4 მ²

მესაკუთრე

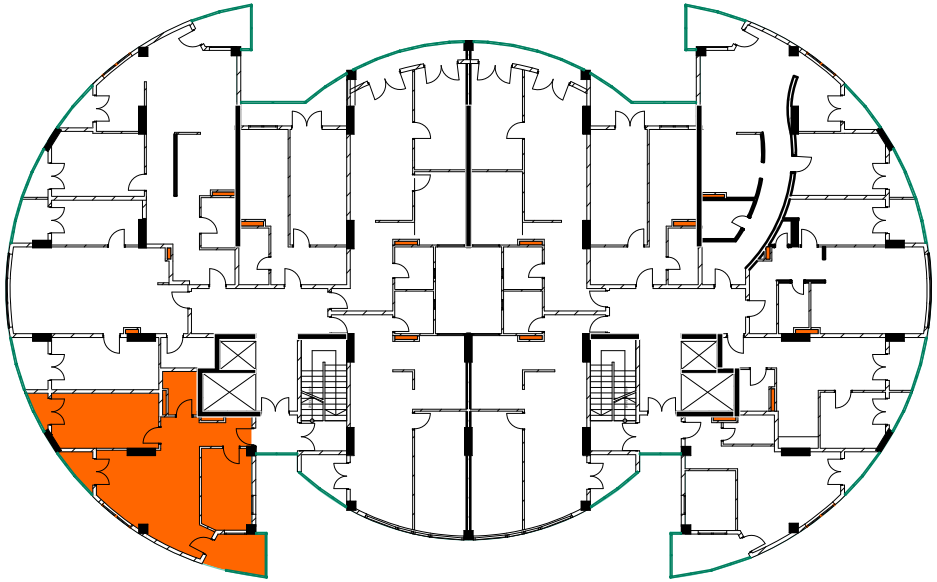

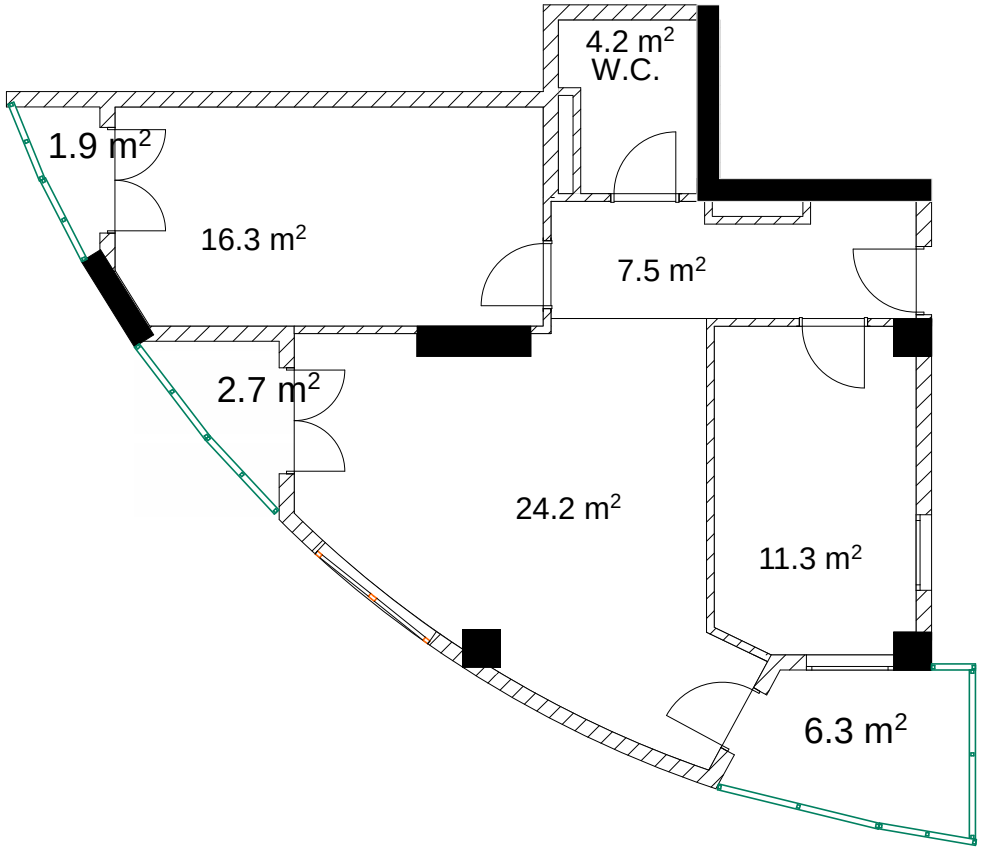

მერვე სართული

ბინა №38 85.2 მ²

მესაკუთრე

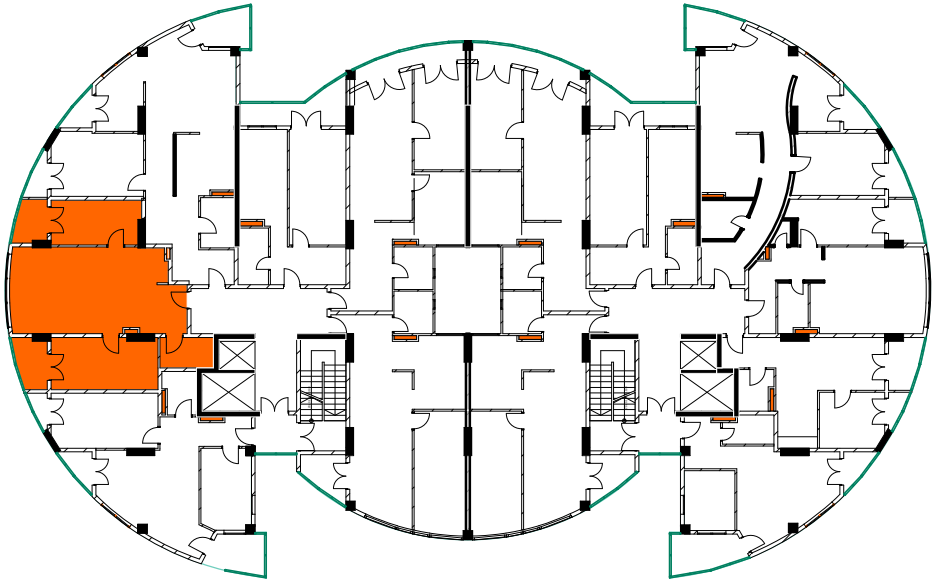

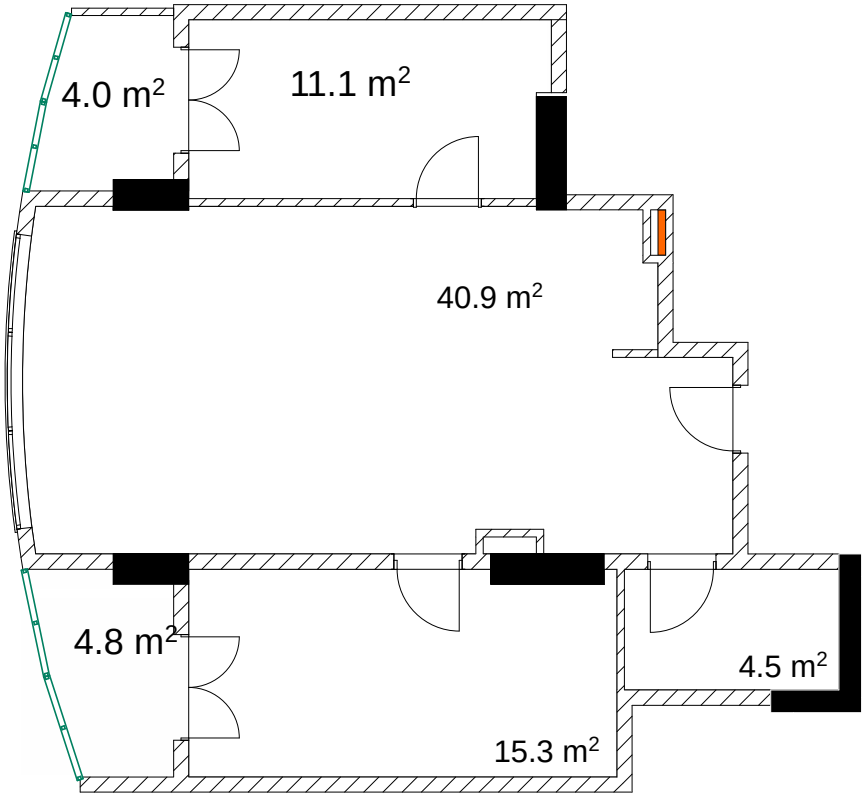

მერვე სართული

ბინა №39 94.8 მ²

მესაკუთრე

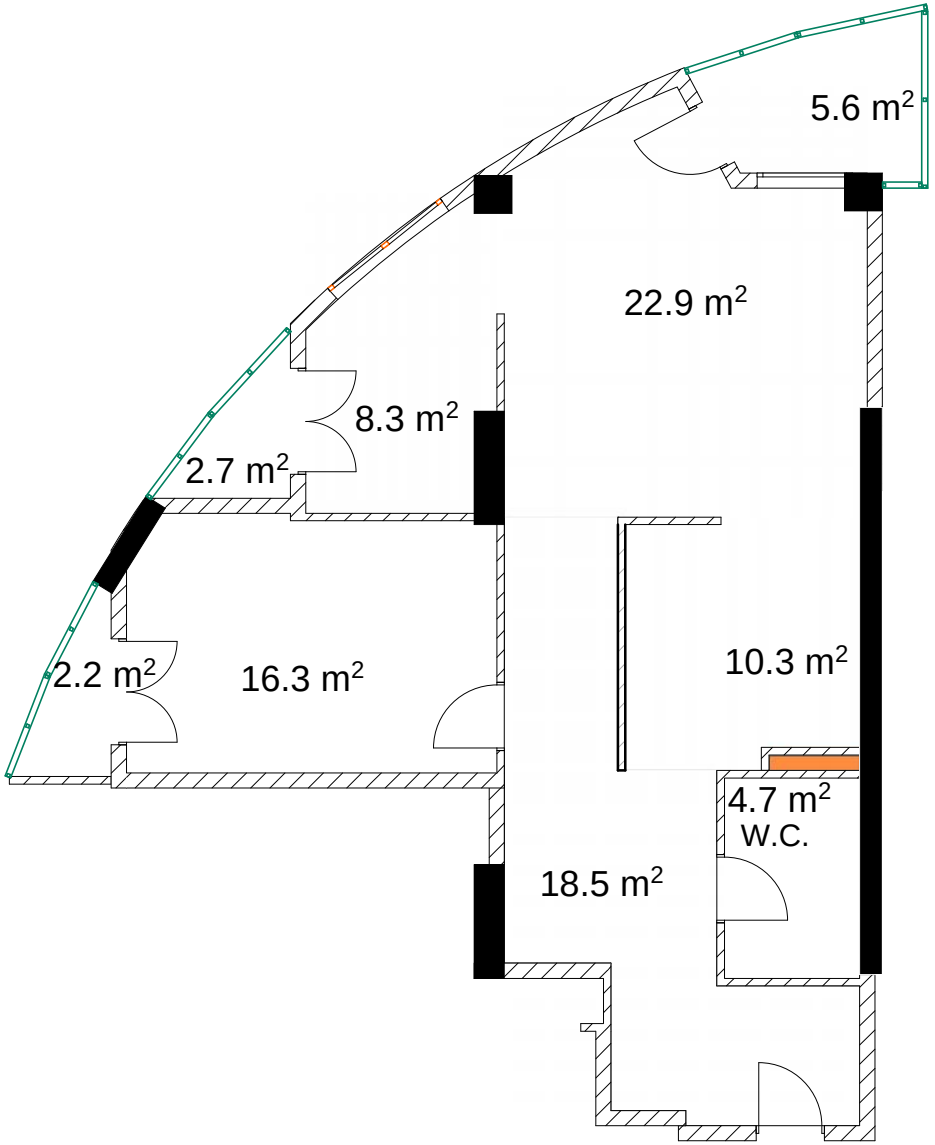

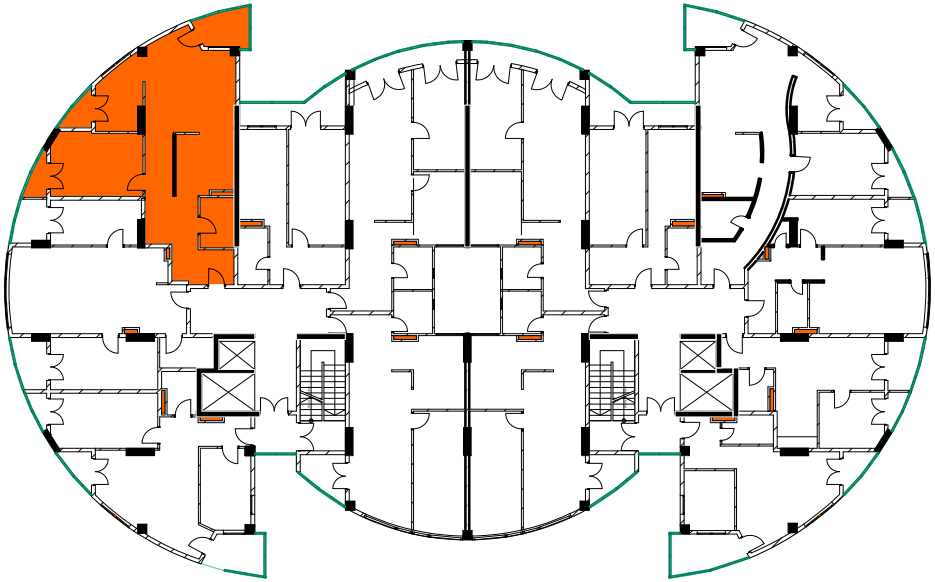

მერვე სართული

ბინა №40 55.7 მ^2

მესაკუთრე

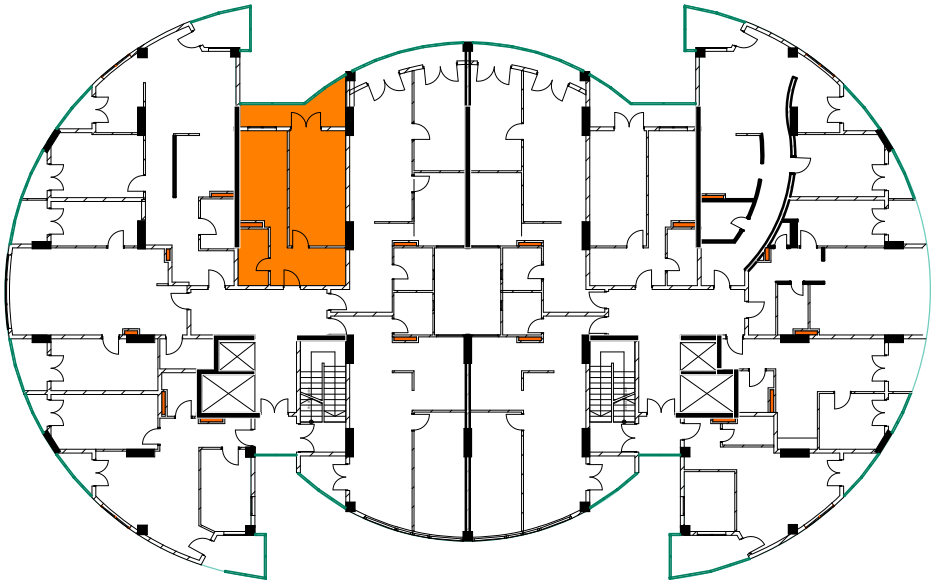

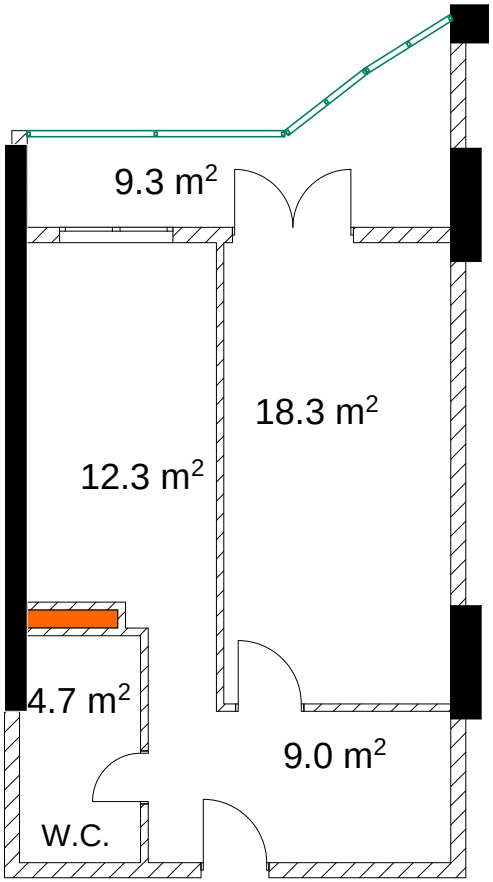

მერვე სართული

ბინა №41 76.0 მ^2

მესაკუთრე

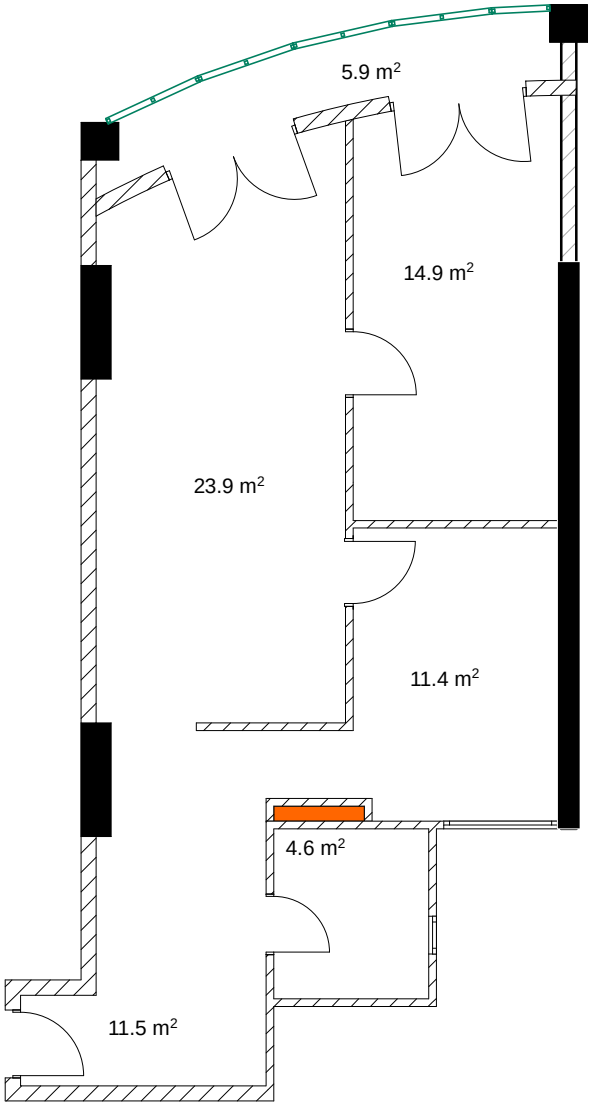

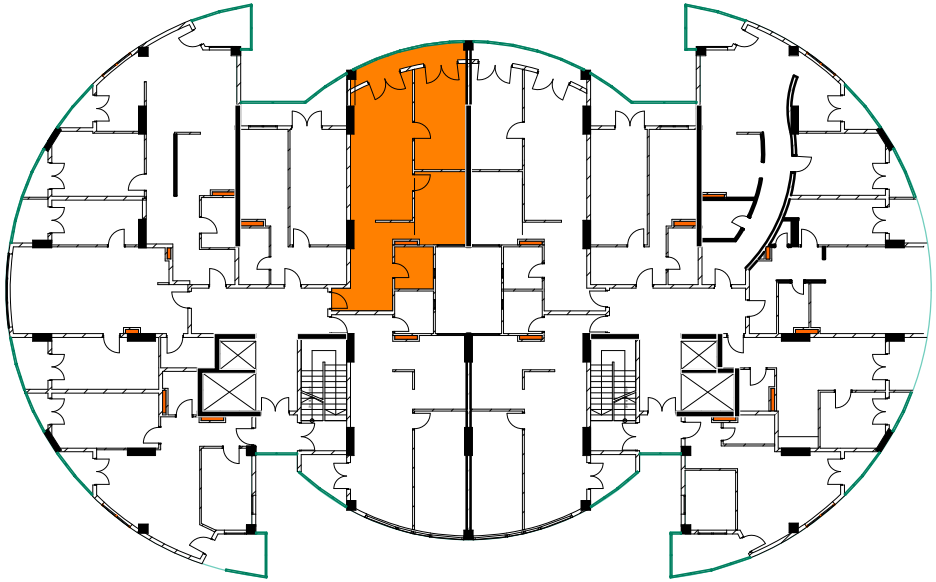

მერვე სართული

ბინა №42 74.6 მ²

მესაკუთრე

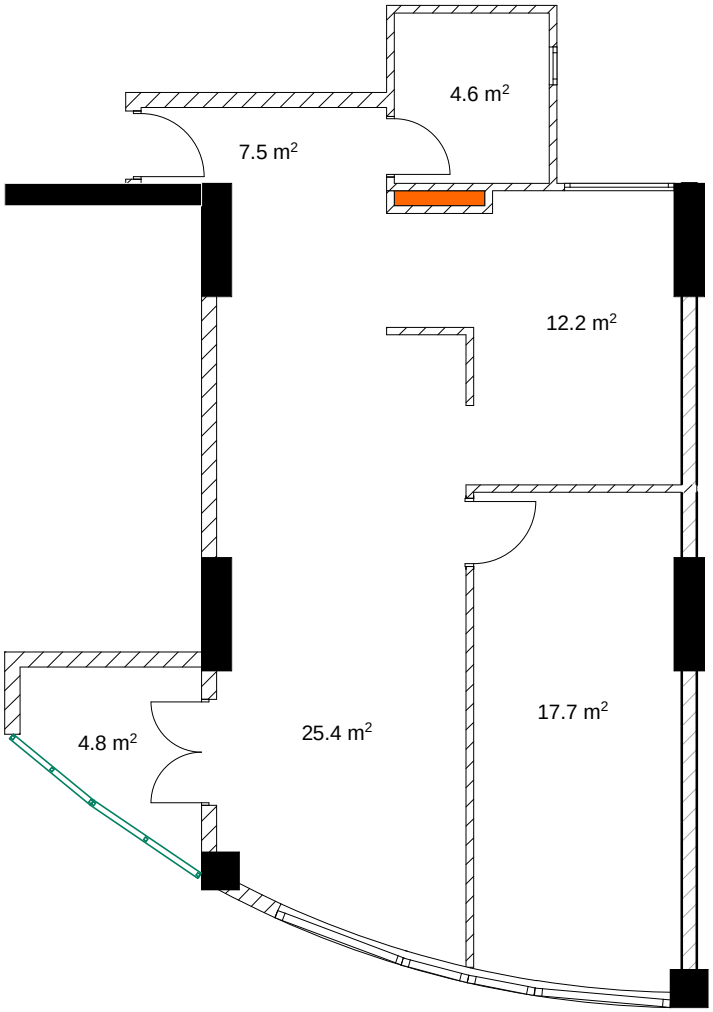

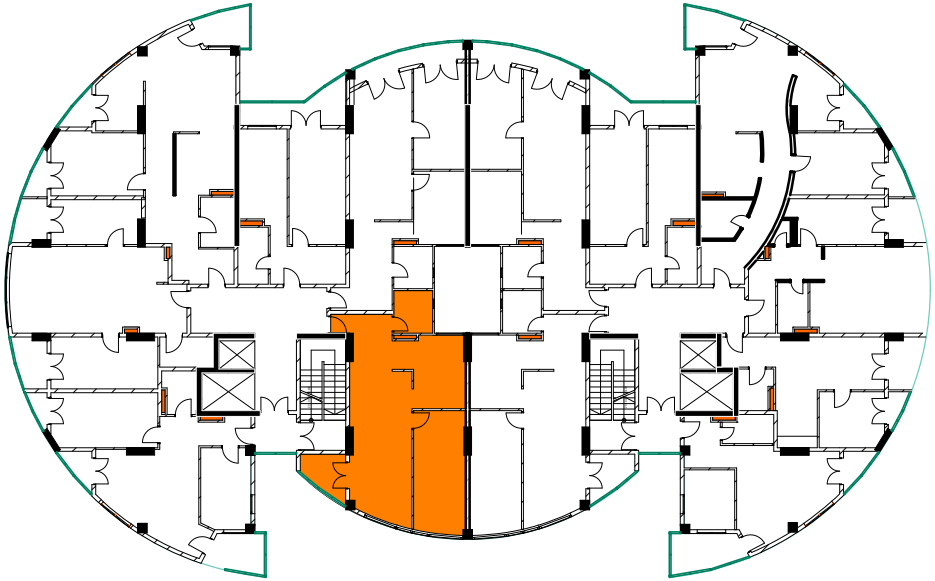

მეცხრე სართული

ბინა №43 55.2 მ^2

მესაკუთრე

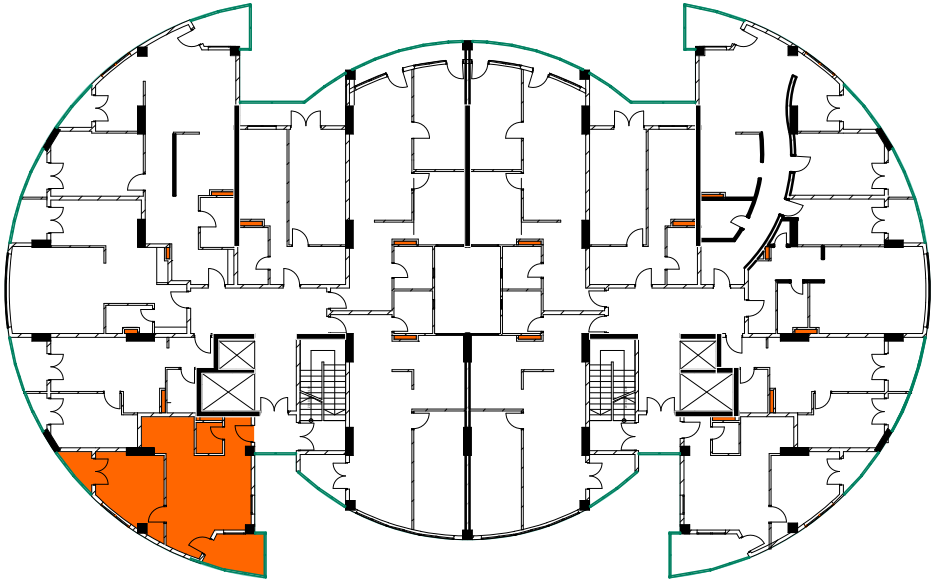

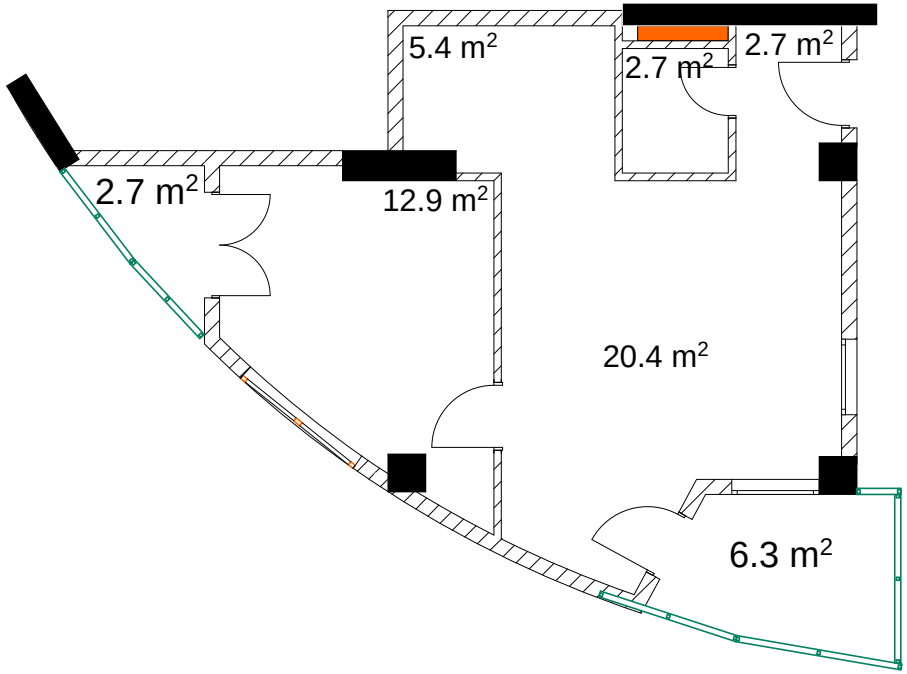

მეცხრე სართული

ბინა №44 46.9 მ²

მესაკუთრე

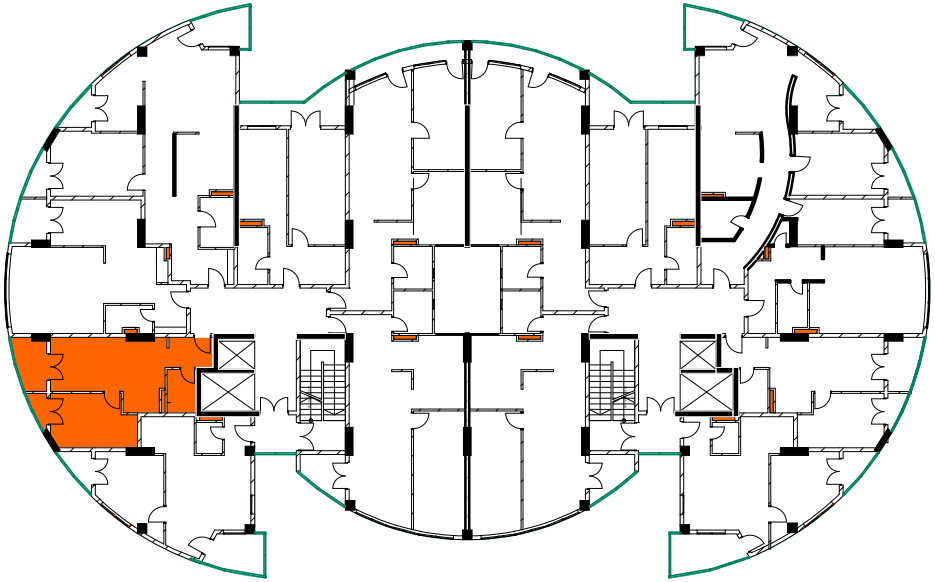

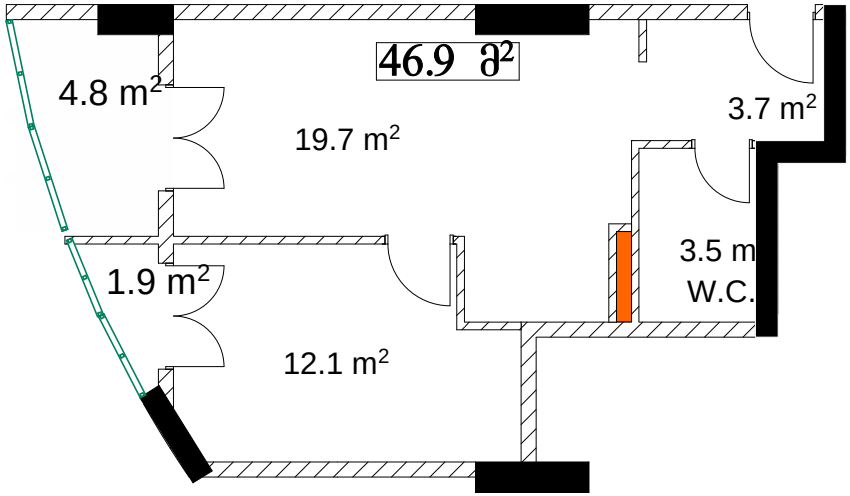

მეცხრე სართული

ბინა №45 56.0 მ²

მესაკუთრე

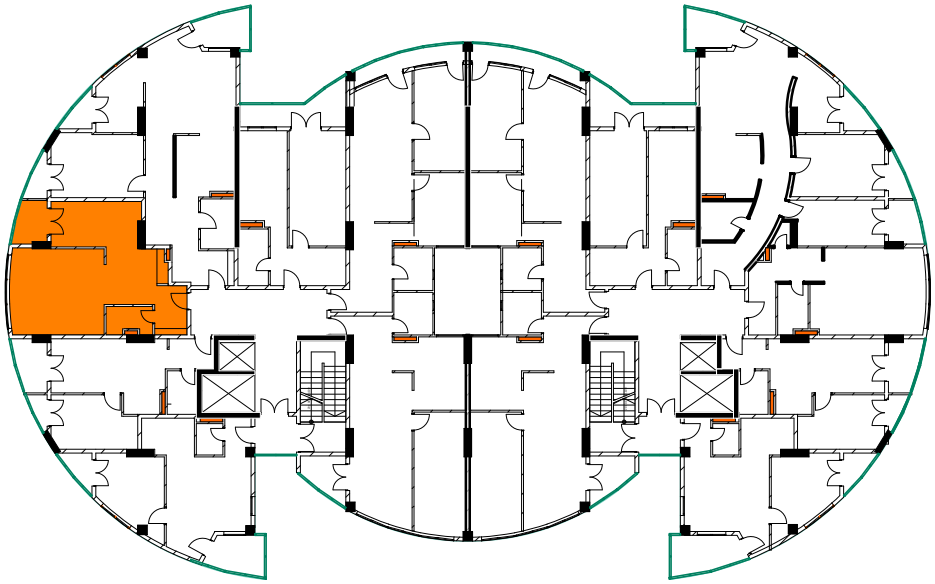

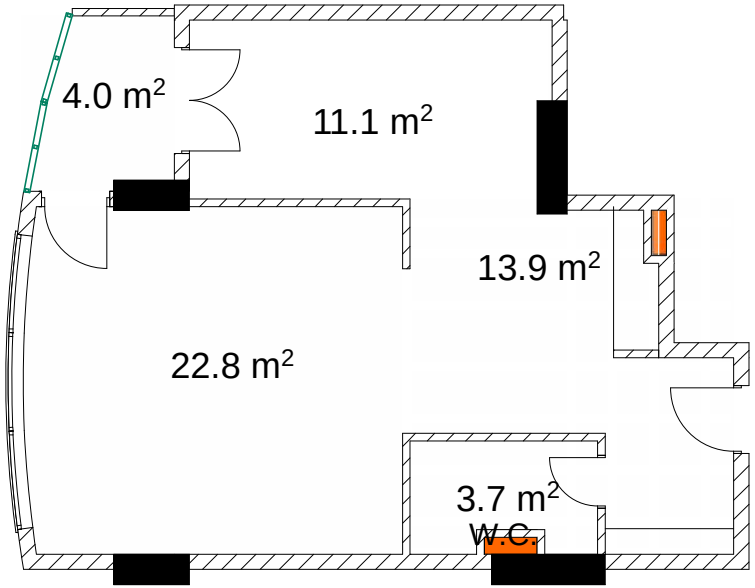

მეცხრე სართული

ბინა №46 94.8 მ²

მესაკუთრე

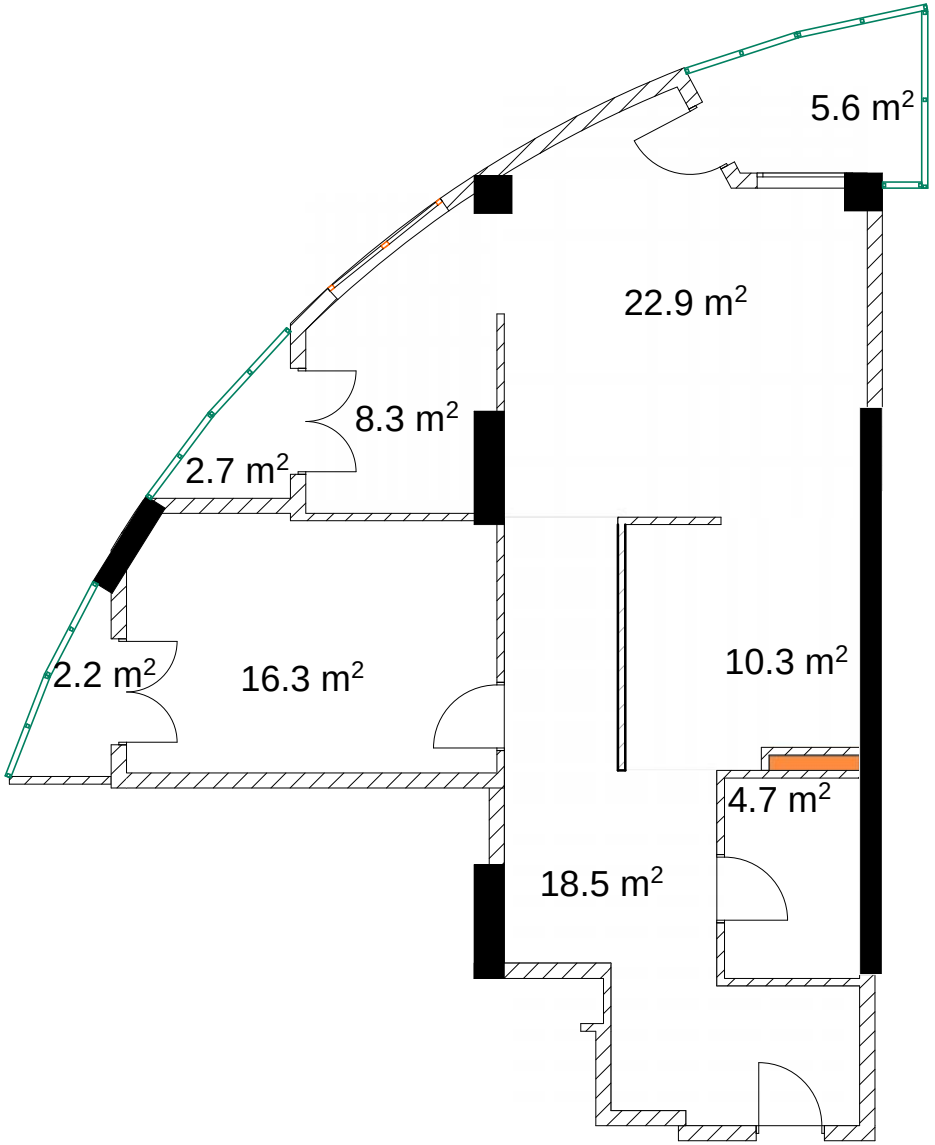

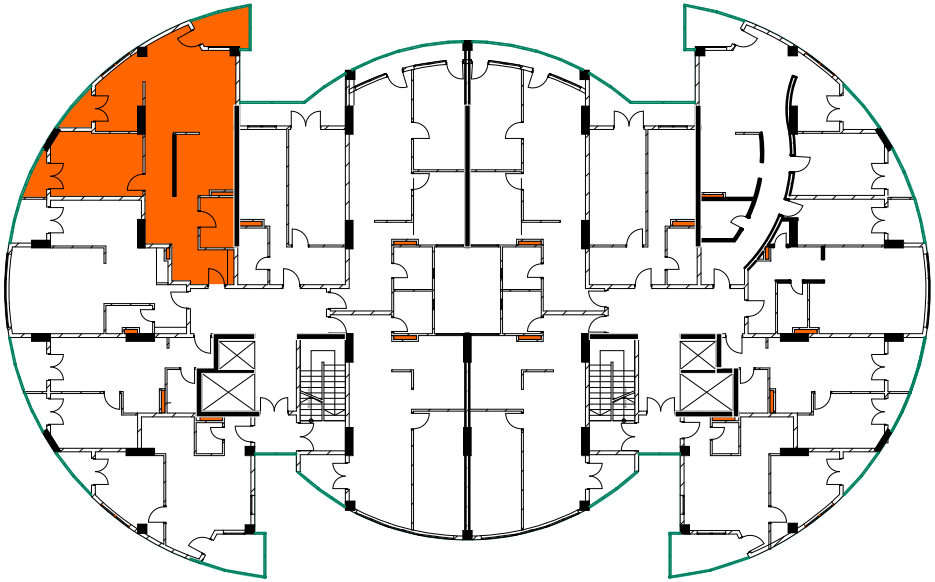

მეცხრე სართული

ბინა №47 55.7 მ²

მესაკუთრე

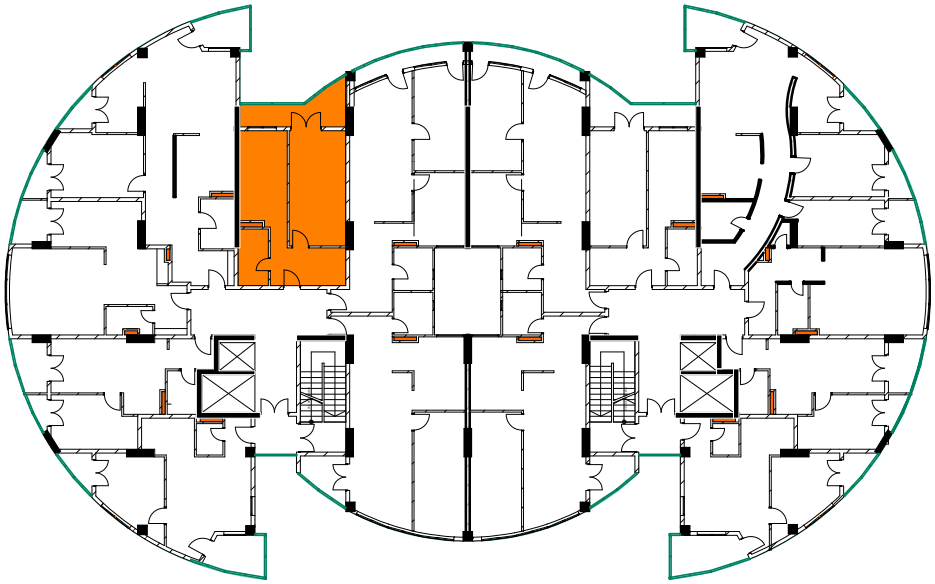

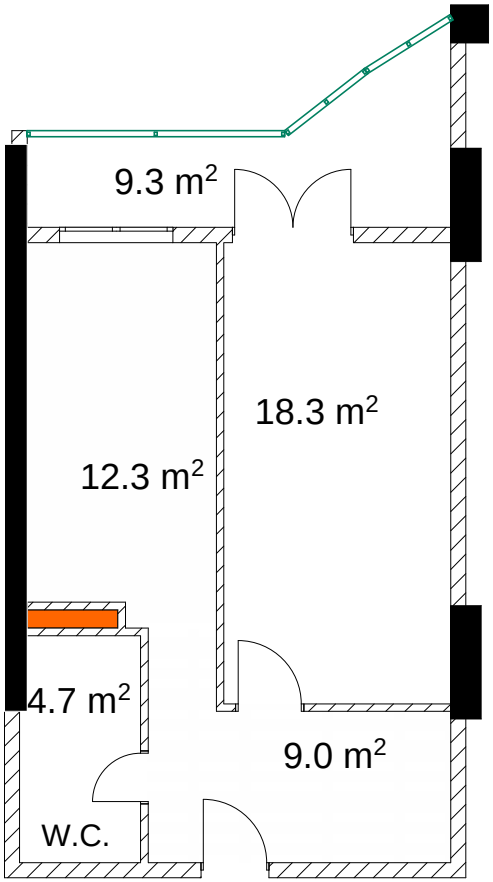

მერვე სართული

ბინა №48 76.0 მ²

მესაკუთრე

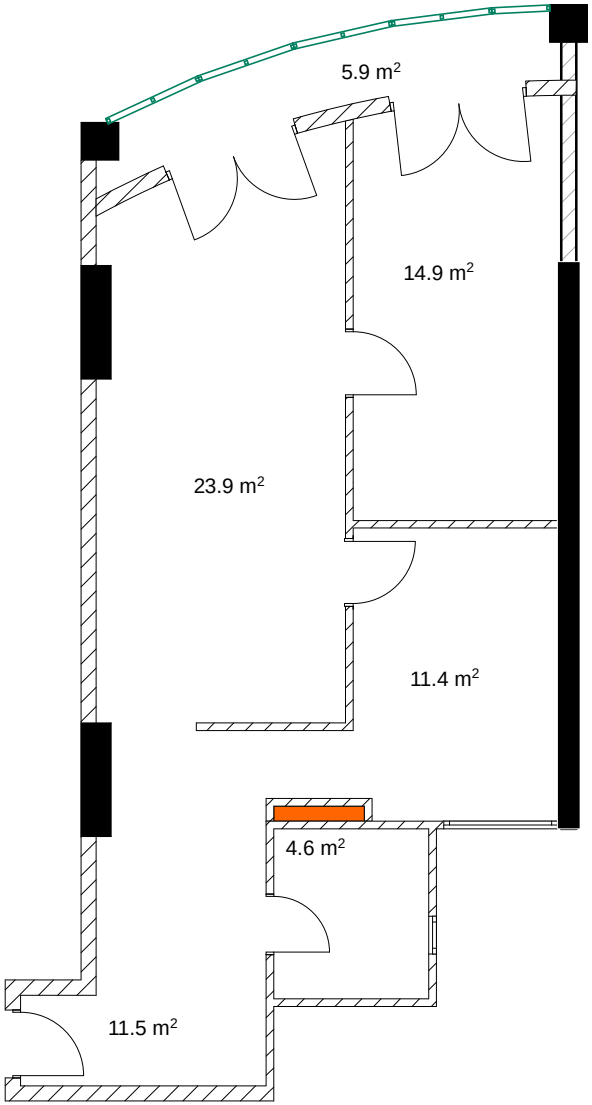

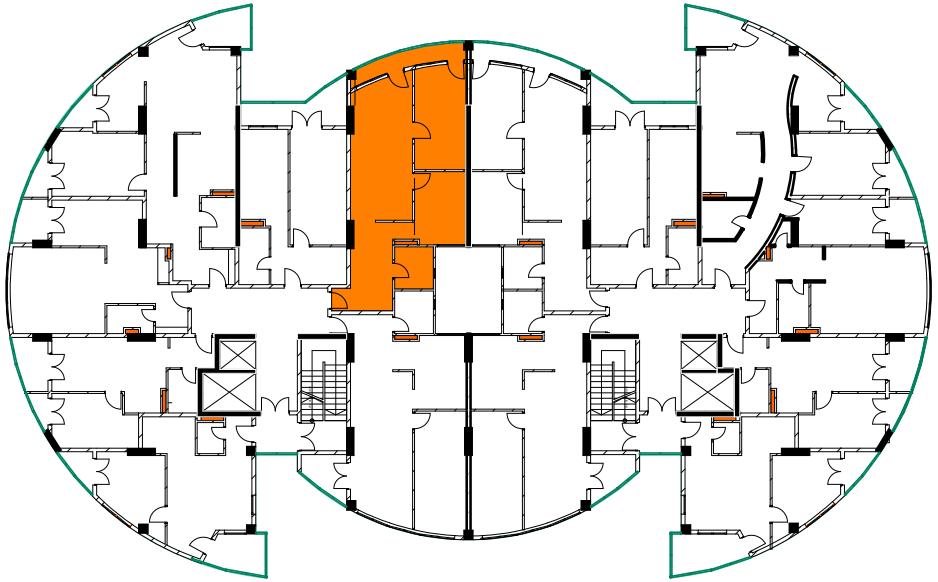

მეცხრე სართული

ბინა №49 74.6 მ²

მესაკუთრე

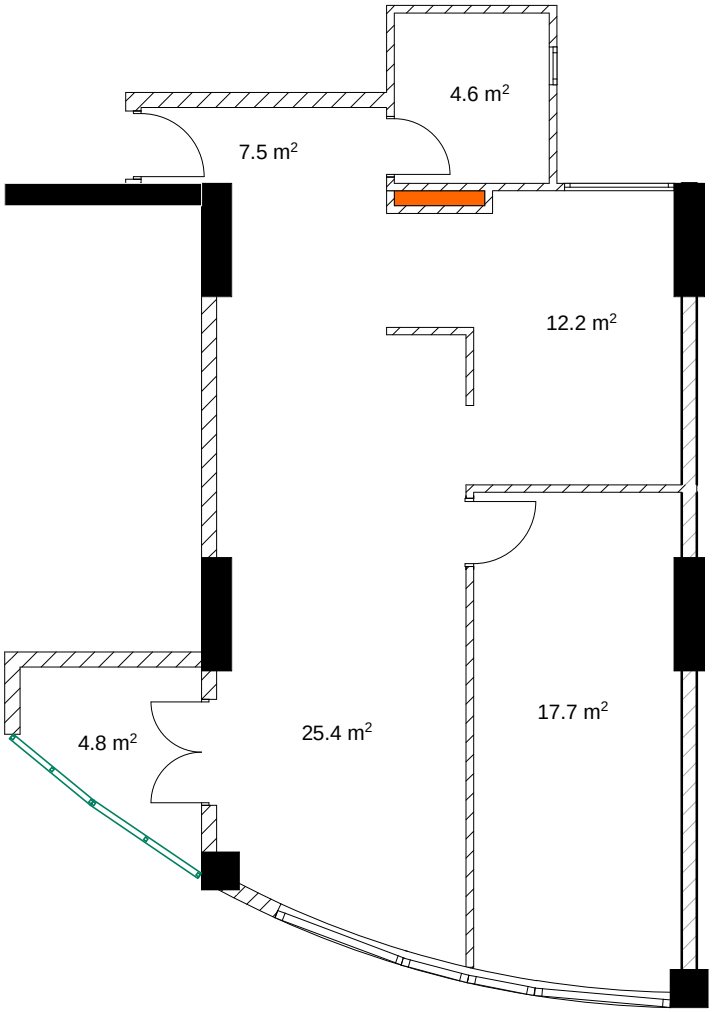

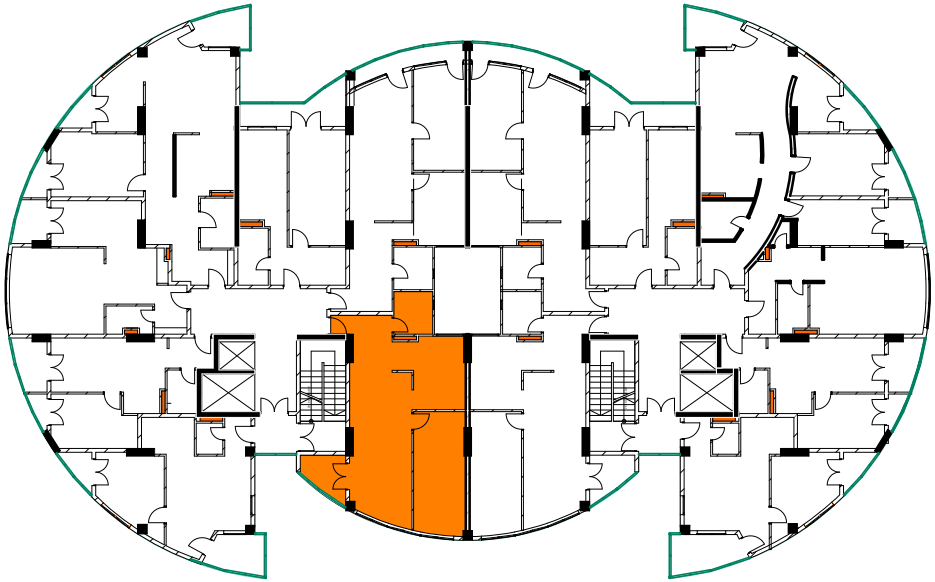

მეათე სართული

ბინა №50 53 მ²

მესაკუთრე

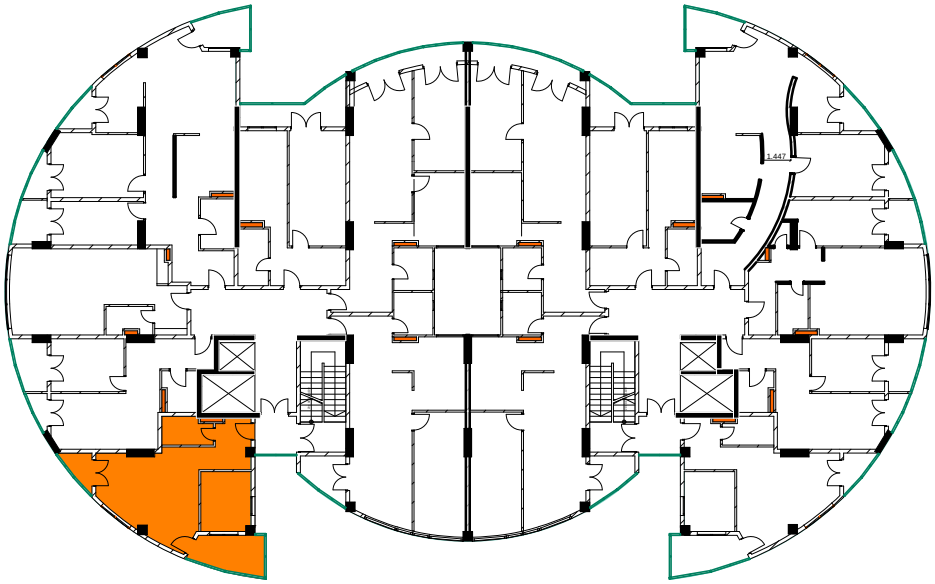

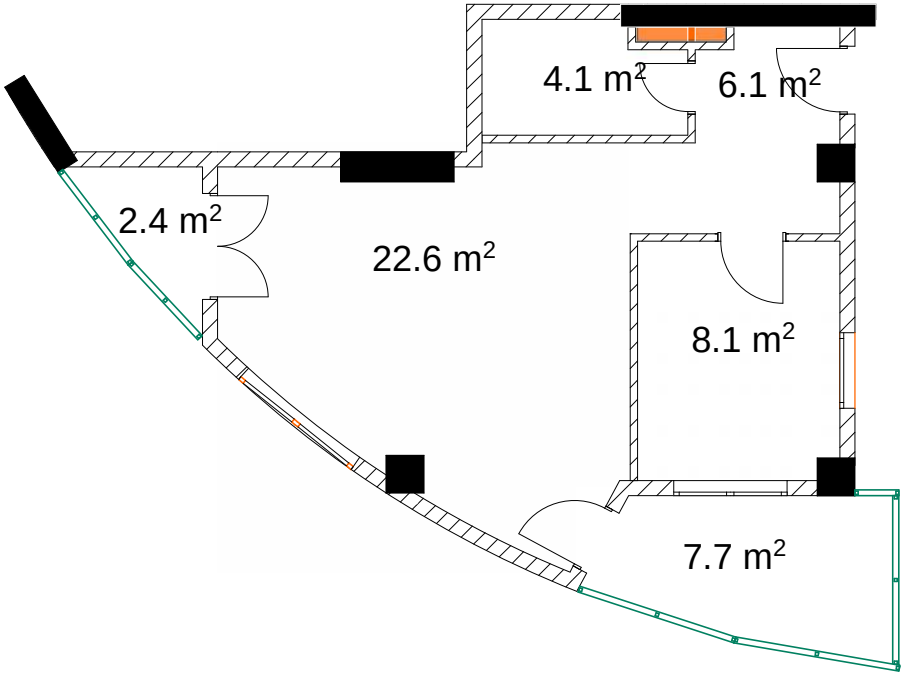

მეათე სართული

ბინა №51 48.8 მ^2

მესაკუთრე

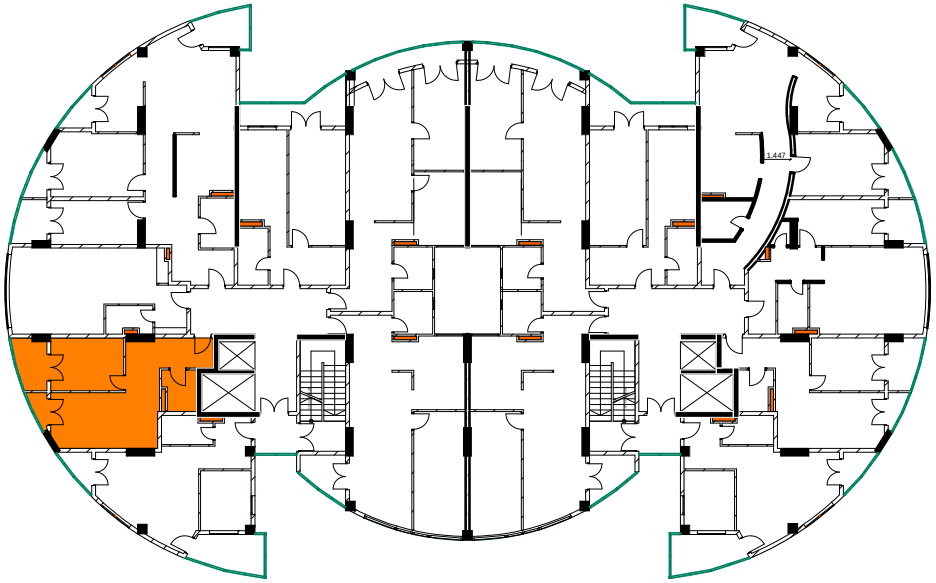

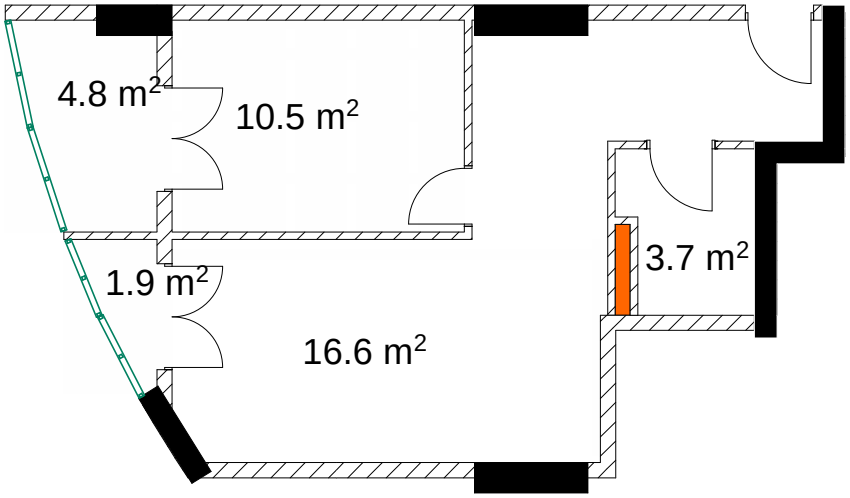

მეათე სართული

ბინა №52 56.0 მ^2

მესაკუთრე

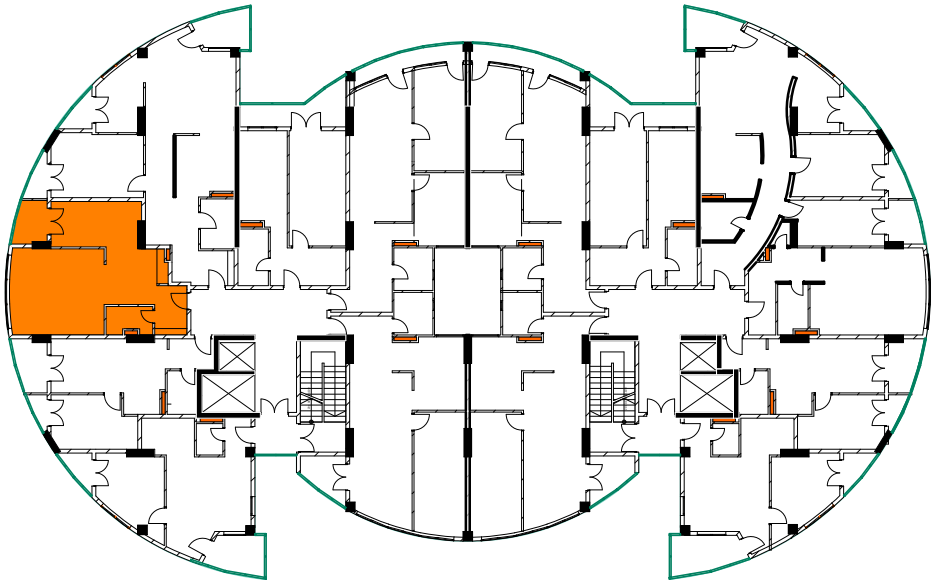

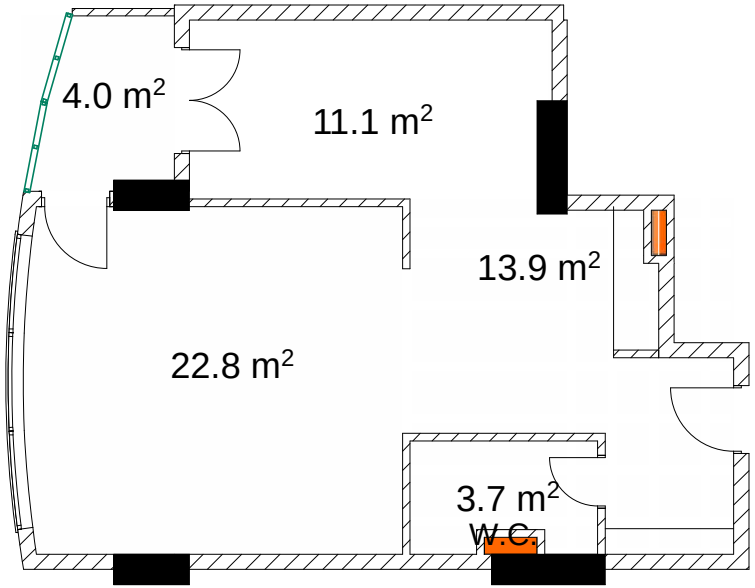

მეათე სართული

ბინა №53 94.8 მ²

მესაკუთრე

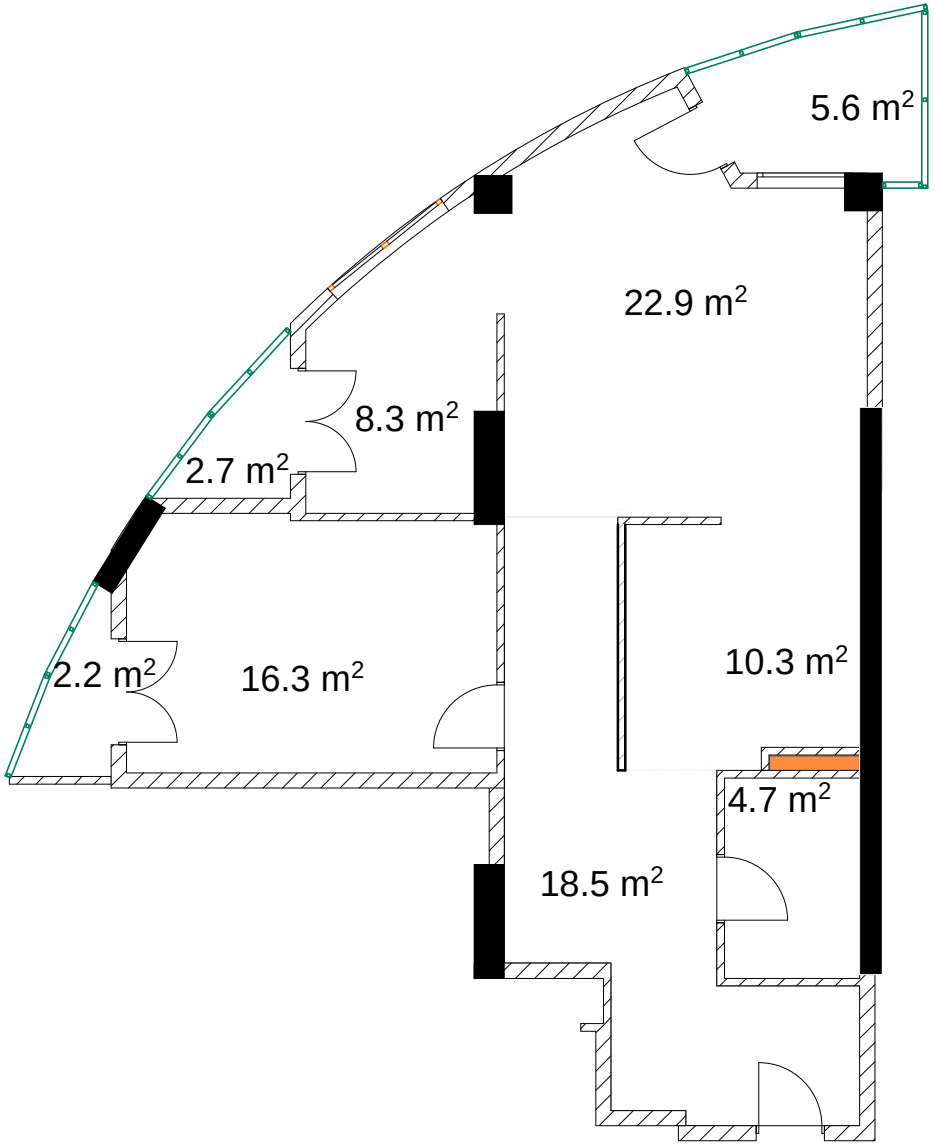

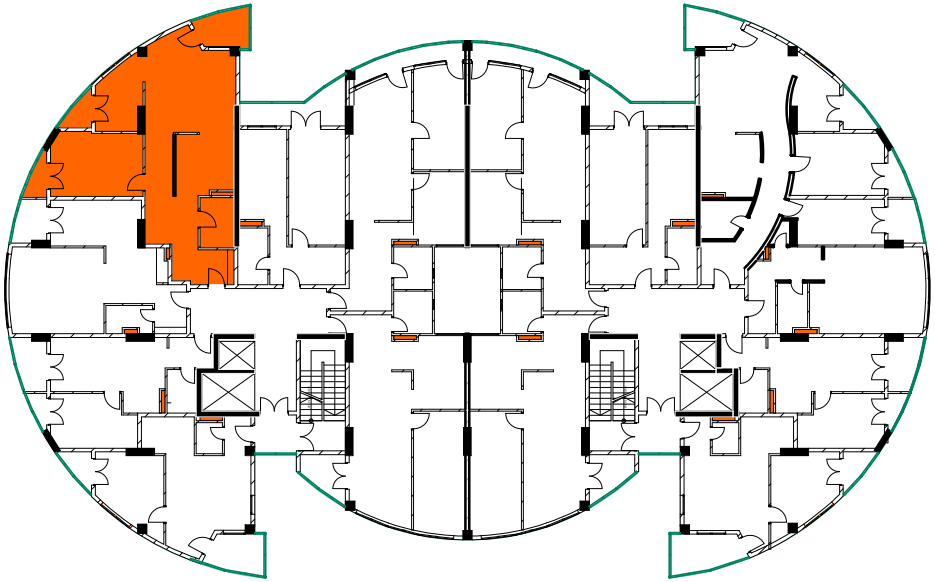

მეათე სართული

ბინა №54 55.7 მ²

მესაკუთრე

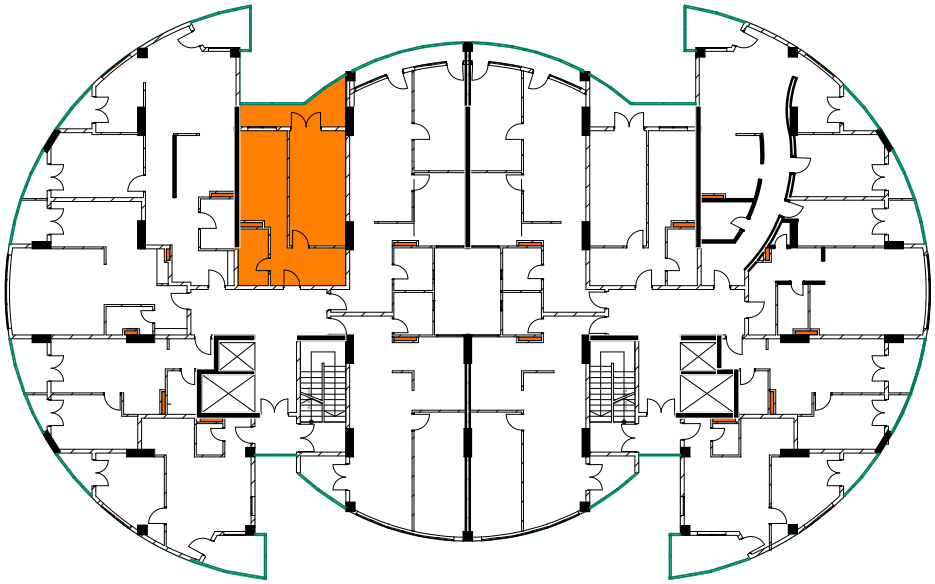

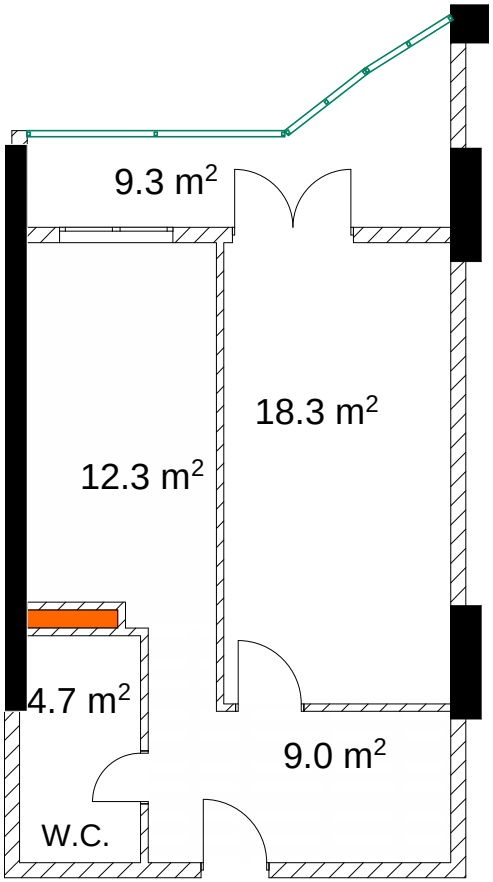

მეათე სართული

ბინა №55 76.0 მ^2

მესაკუთრე

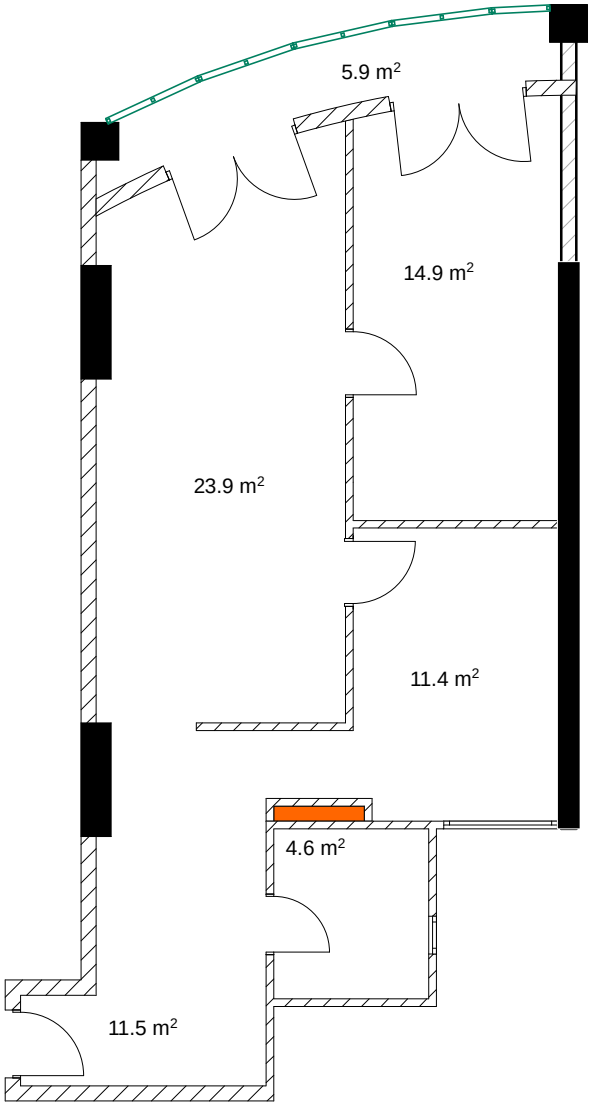

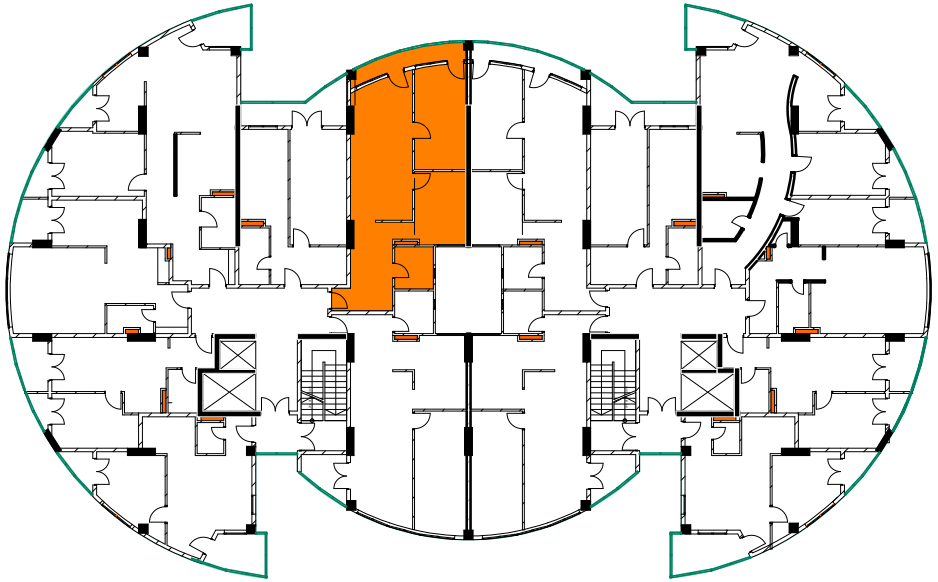

მეათე სართული

ბინა №56 74.6 მ²

მესაკუთრე

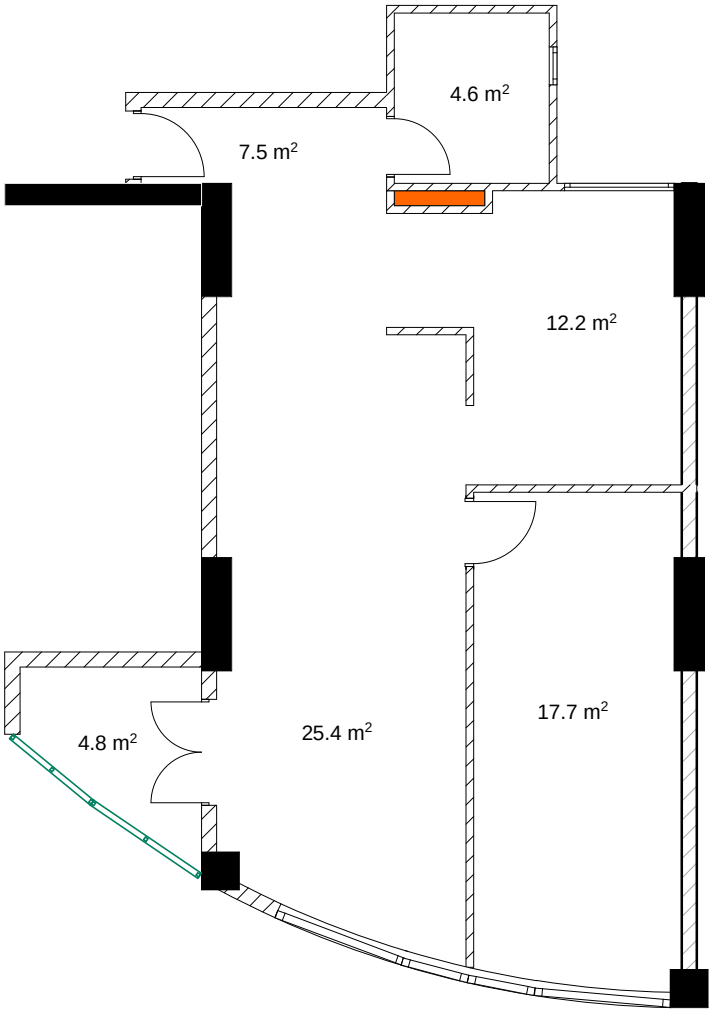

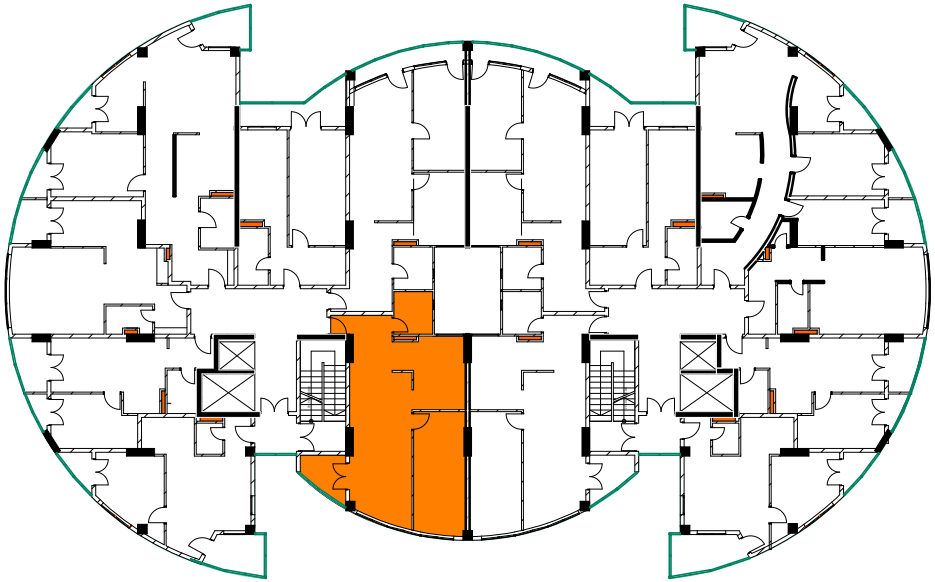

მეთერთმეტე სართული

ბინა №57 55.2 მ²

მესაკუთრე

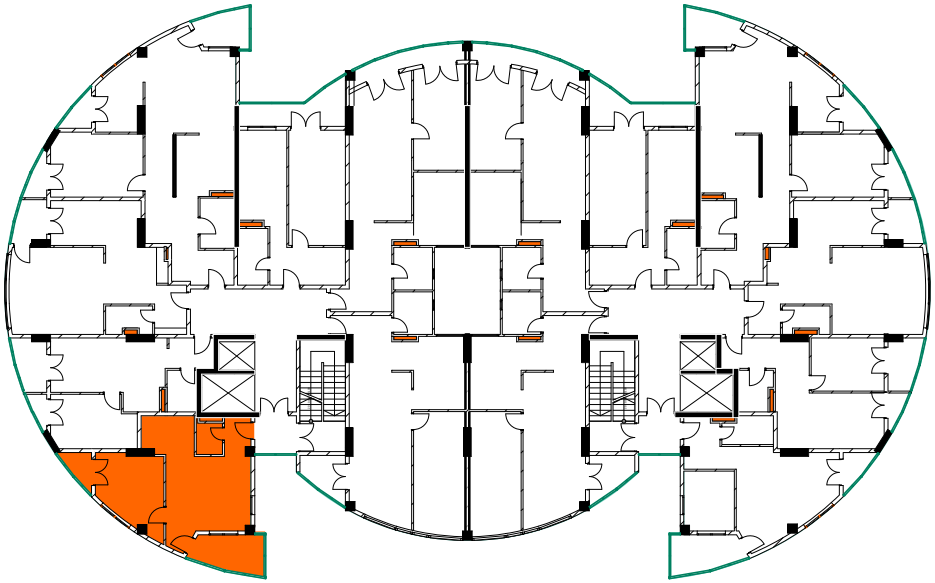

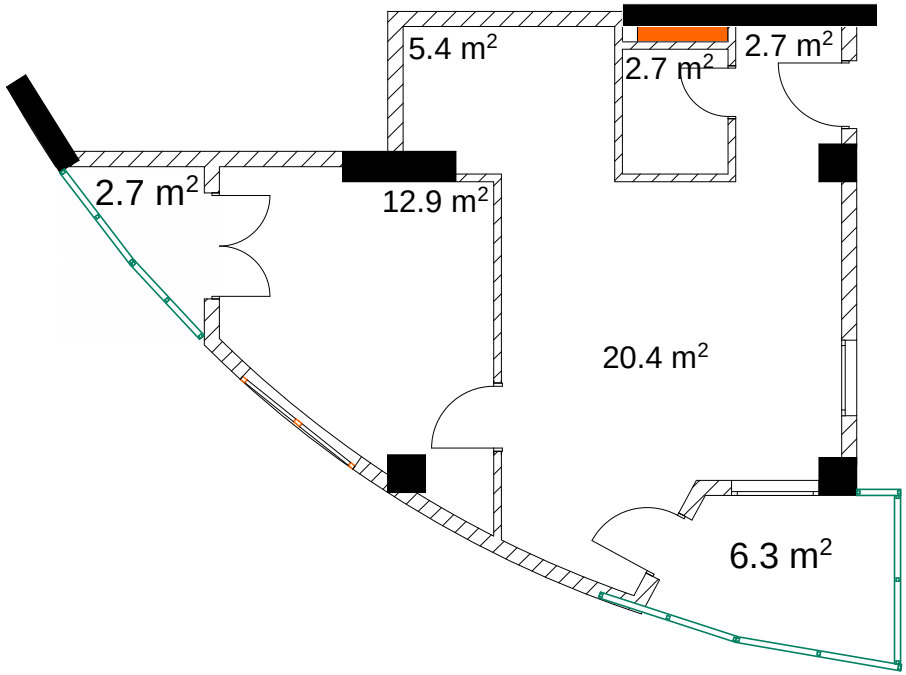

მეთერთმეტე სართული

ბინა №58 46.9 მ²

მესაკუთრე

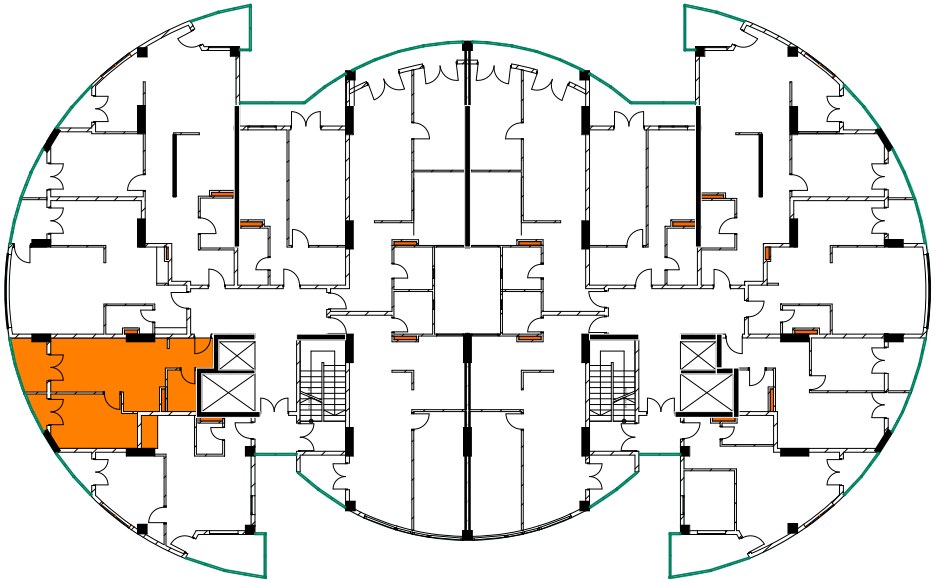

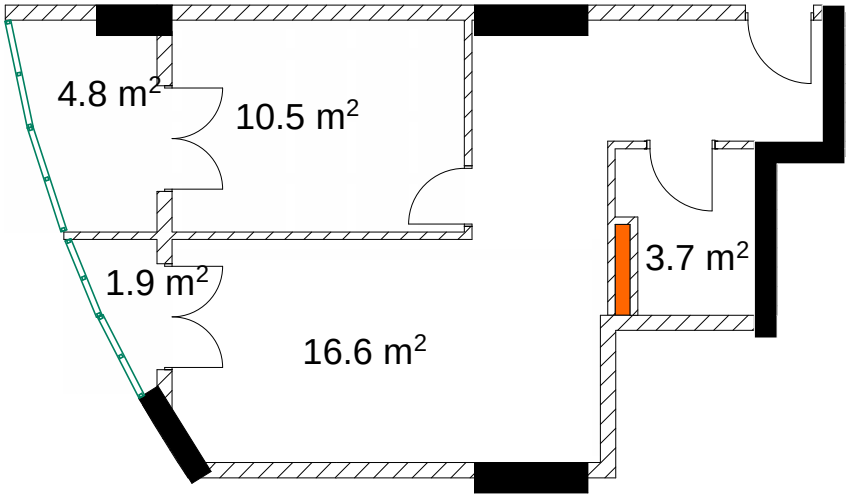

მეთერთმეტე სართული

ბინა №59 56.0 მ^2

მესაკუთრე

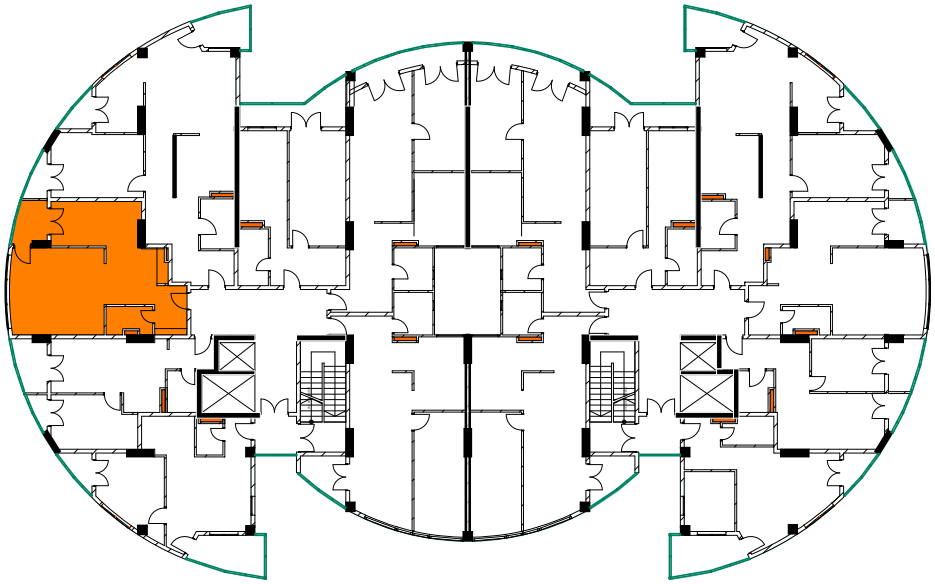

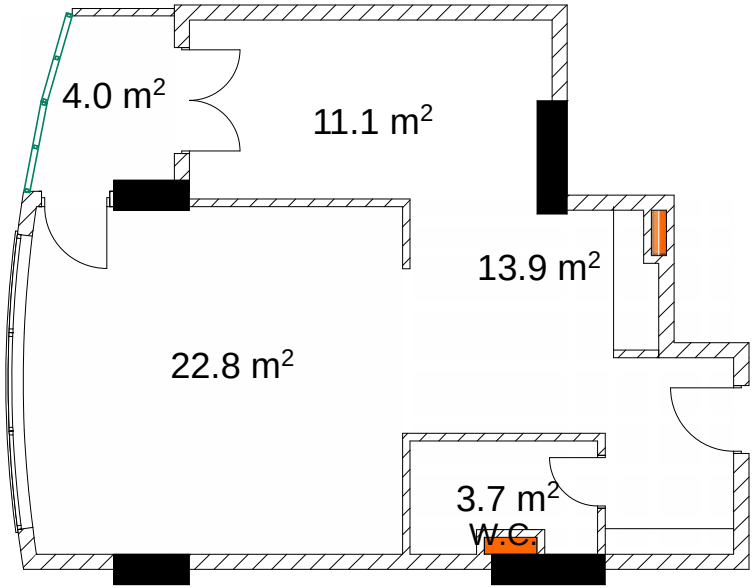

მეთერთმეტე სართული

ბინა №60 94.8 მ²

მესაკუთრე

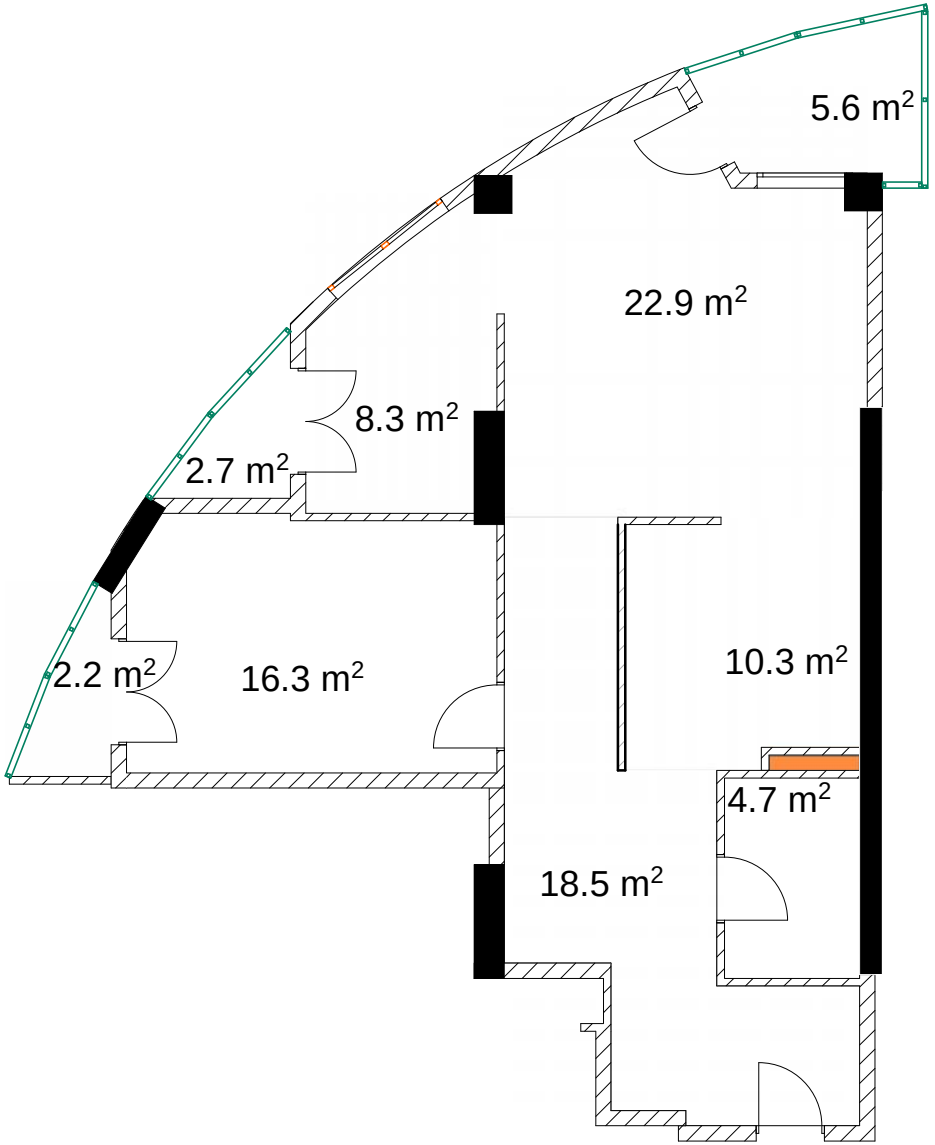

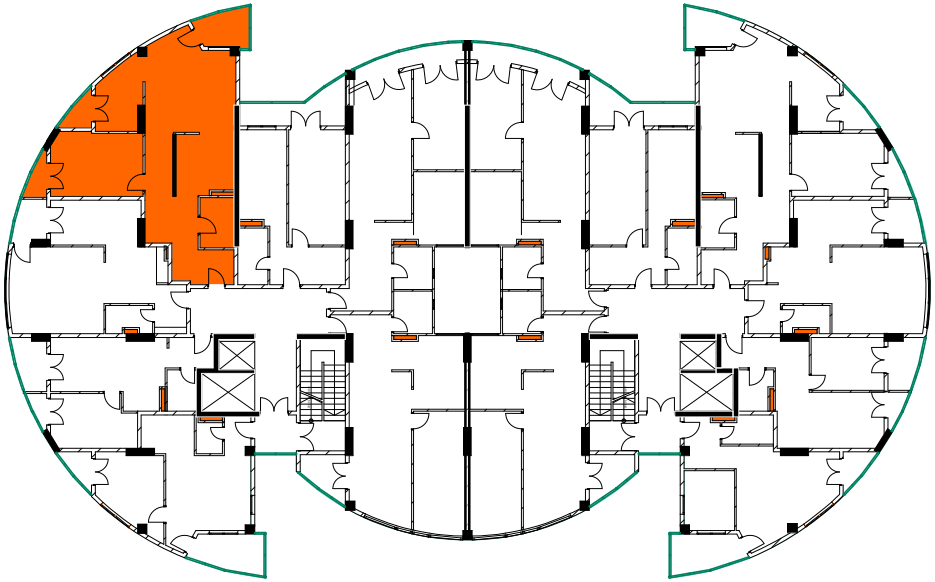

მეტერთმეტე სართული

ბინა №61 55.7 მ²

მესაკუთრე

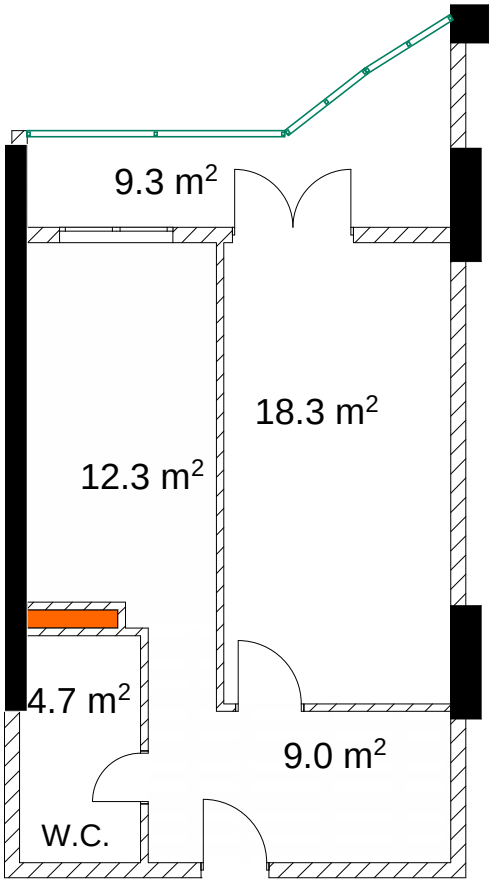

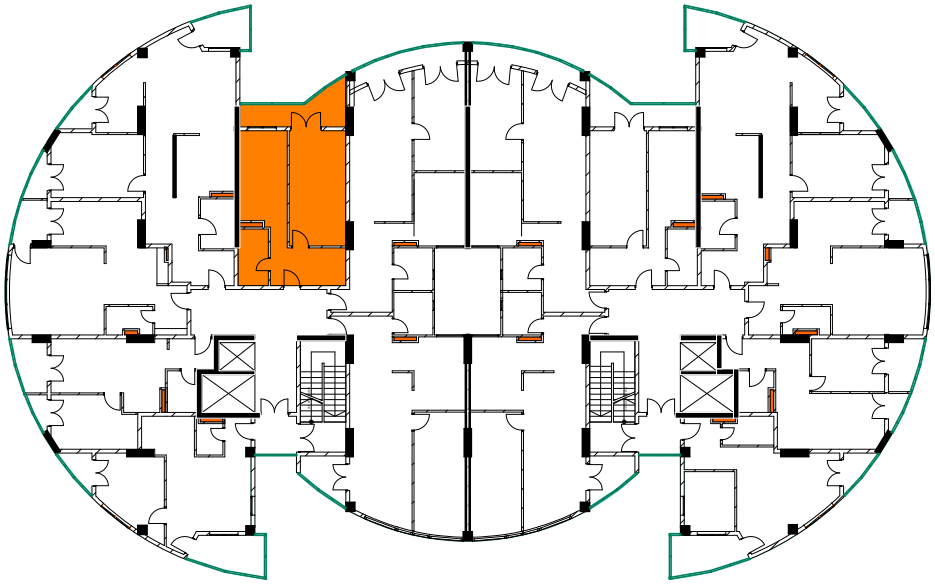

მეთერთმეტე სართული

ბინა №62 76.0 მ²

მესაკუთრე

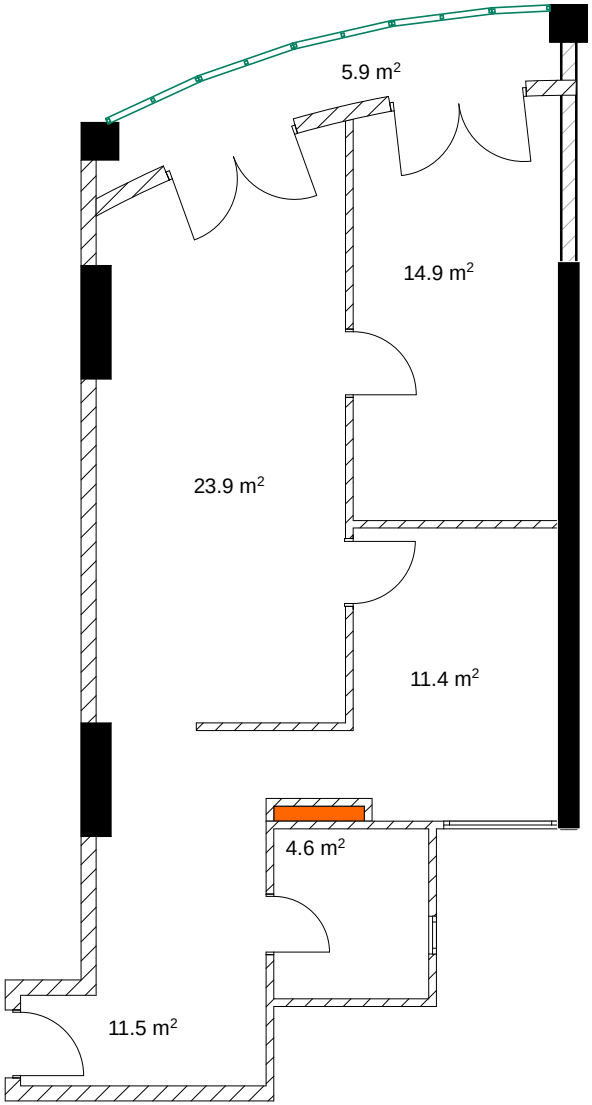

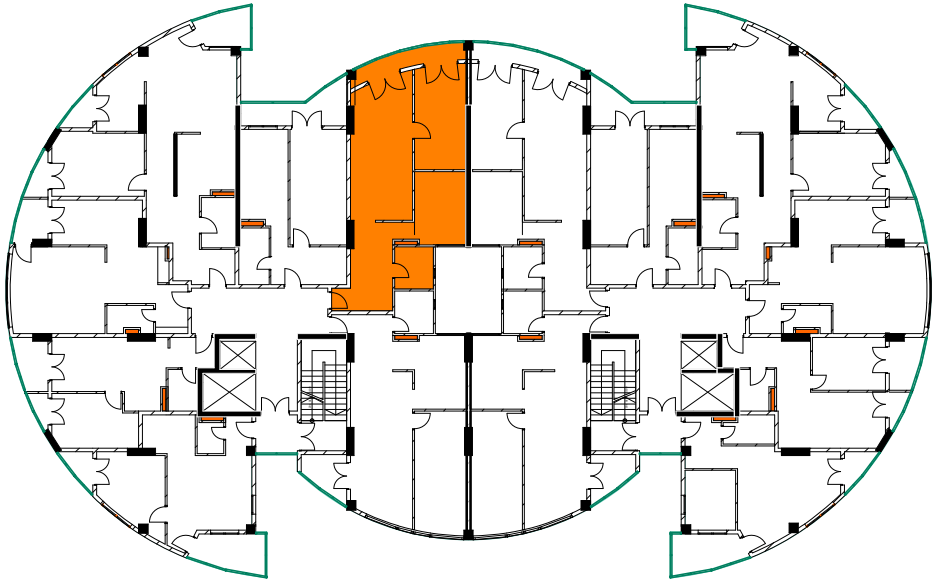

მეთერთმეტე სართული

ბინა №63 74.6 მ²

მესაკუთრე

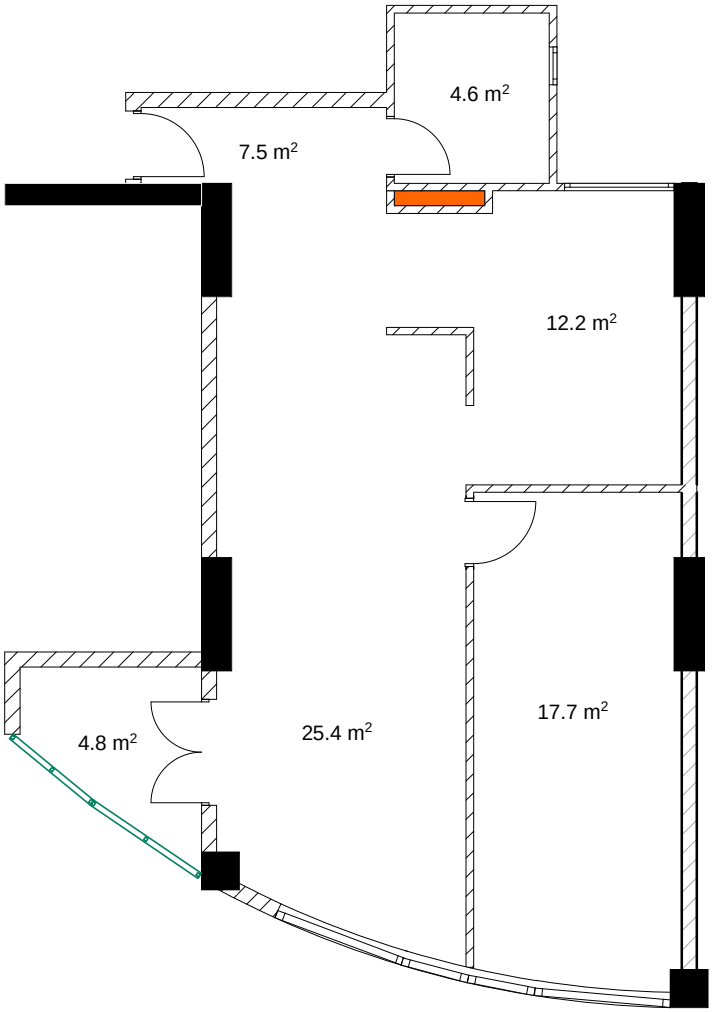

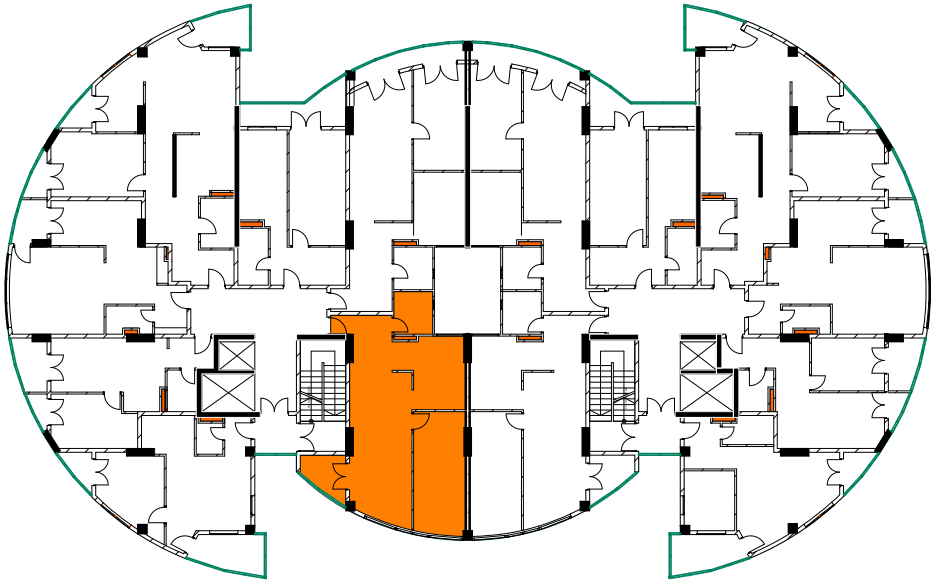

მეთორმეტე სართული

ბინა №64 55.2 მ^2

მესაკუთრე

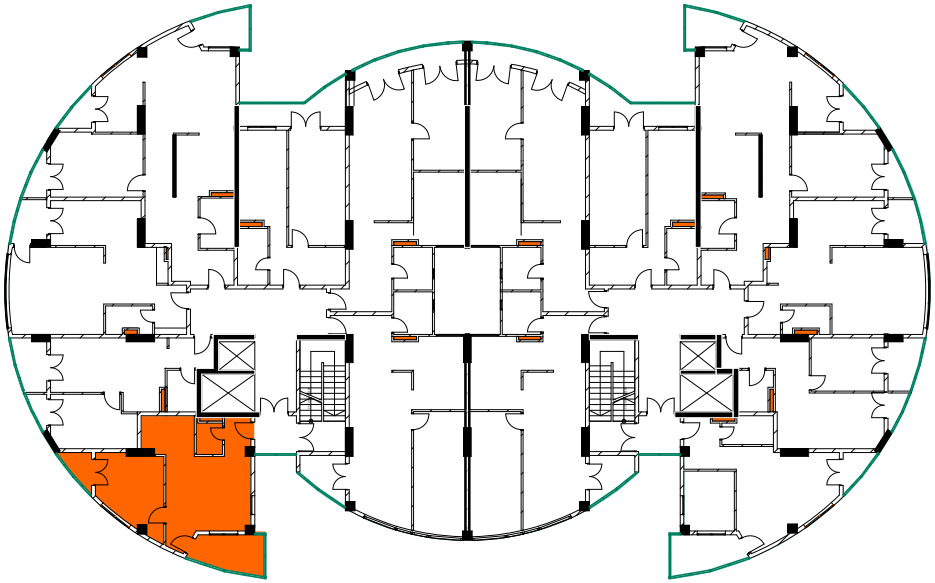

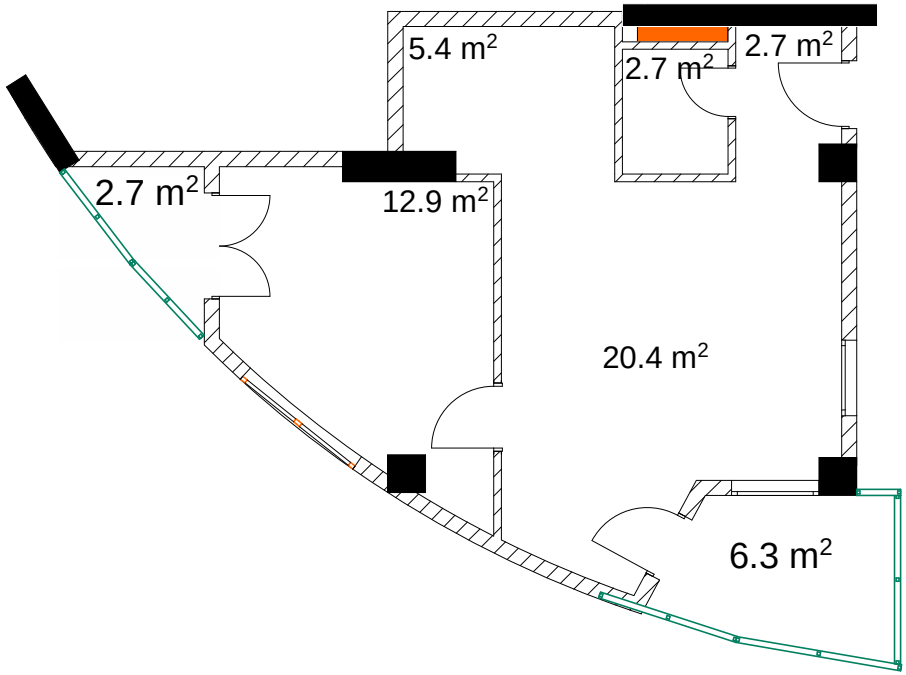

მეთორმეტე სართული

ბინა №65 46.9 მ²

მესაკუთრე

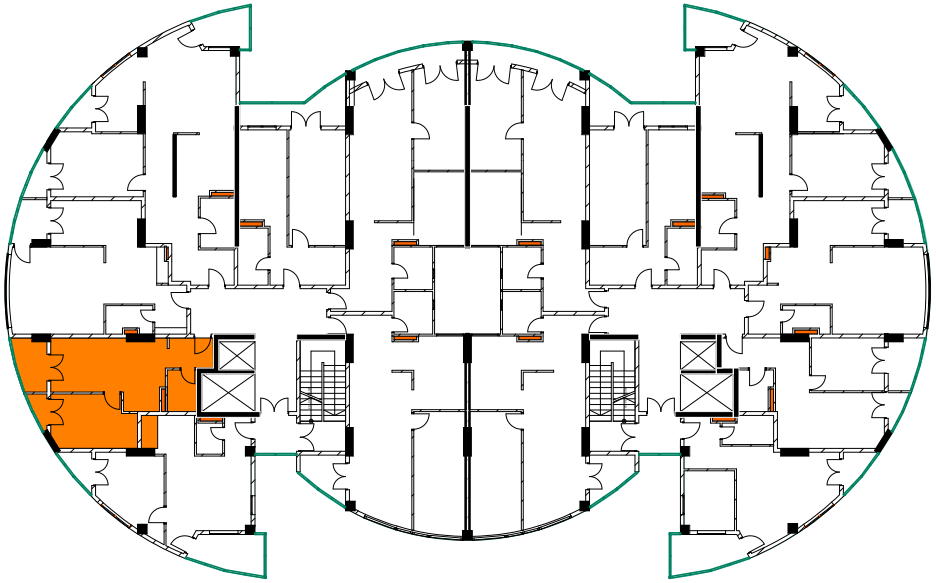

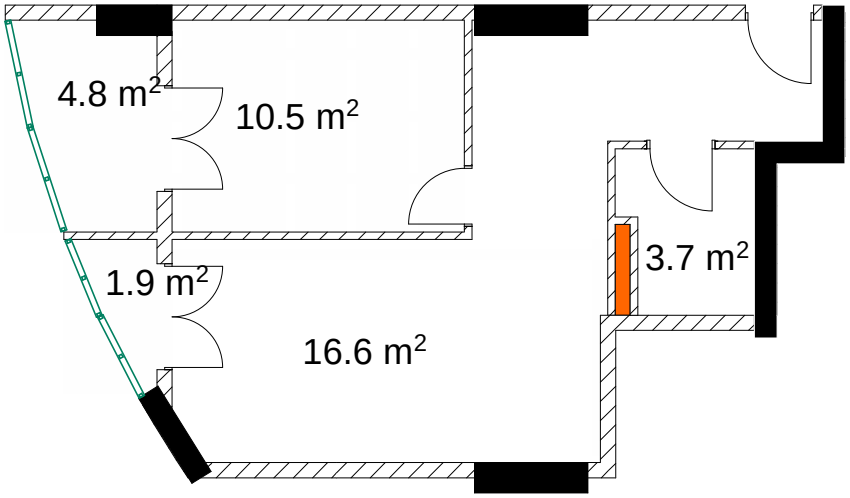

მეთორმეტე სართული

ბინა №66 40.1 მ^2

მესაკუთრე

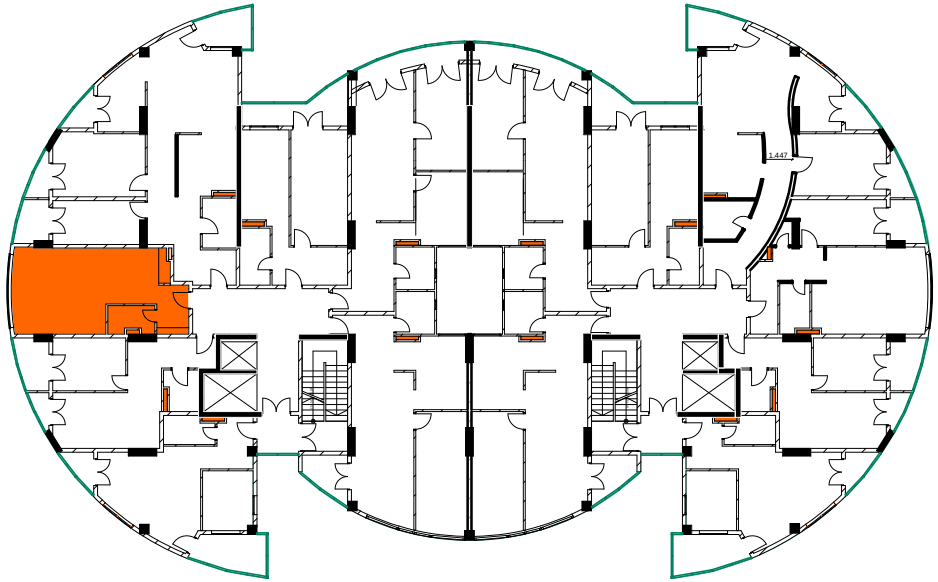

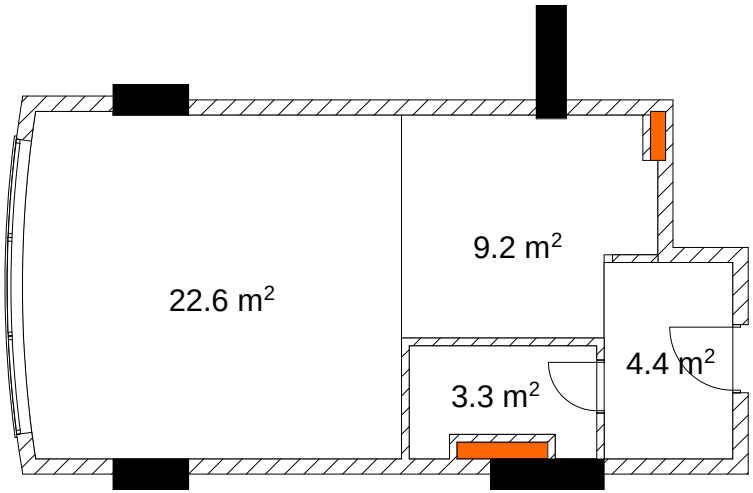

მეთორმეტე სართული

ბინა №67 111.5 მ²

მესაკუთრე

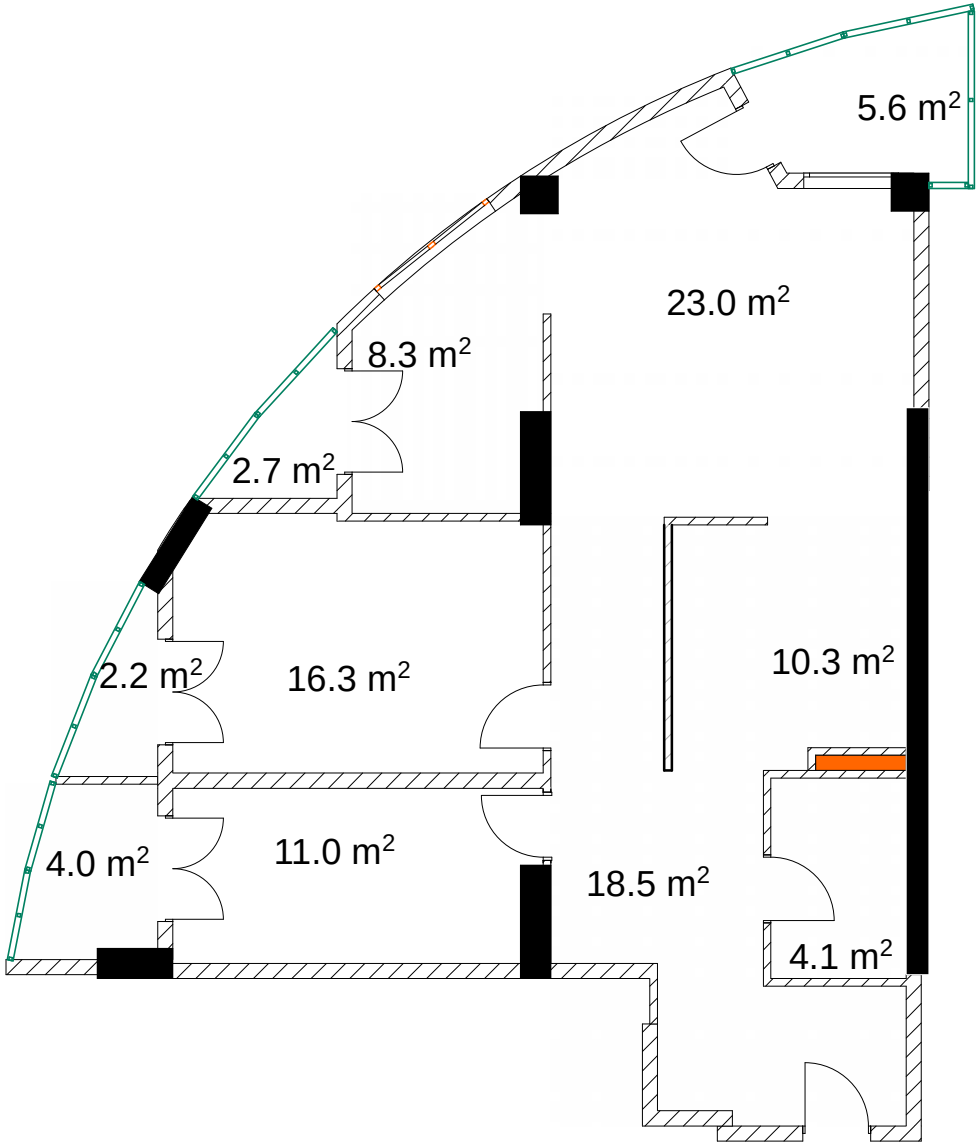

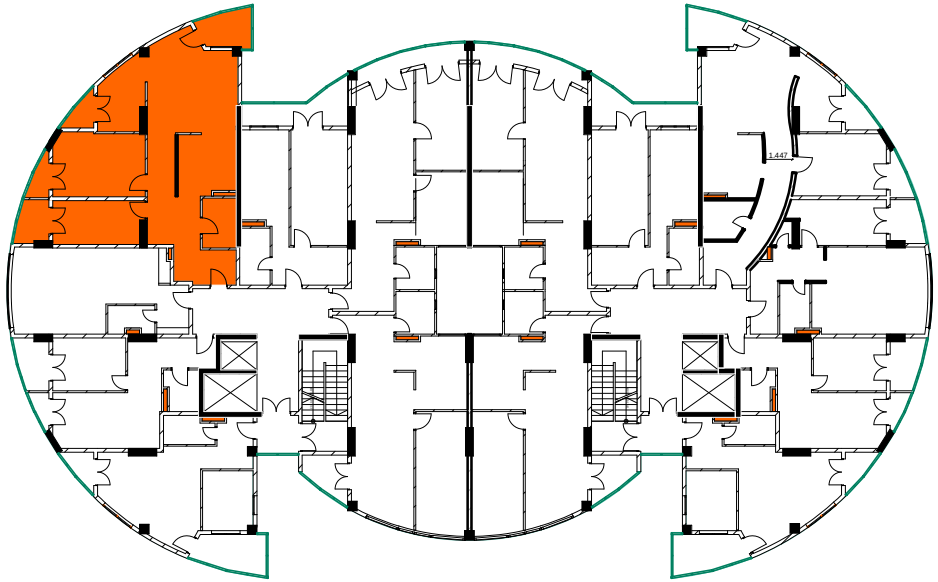

მეთორმეტე სართული

ბინა №68 55.7 მ^2

მესაკუთრე

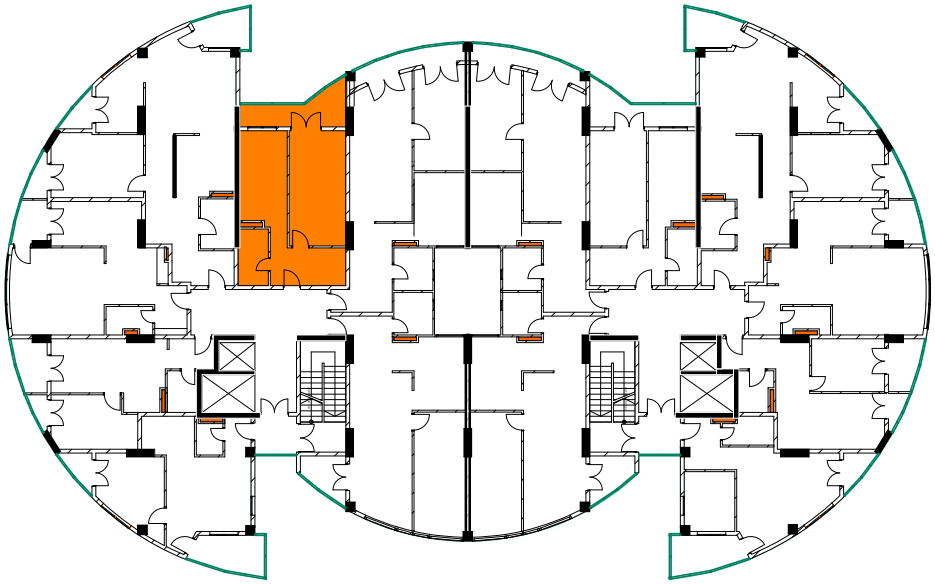

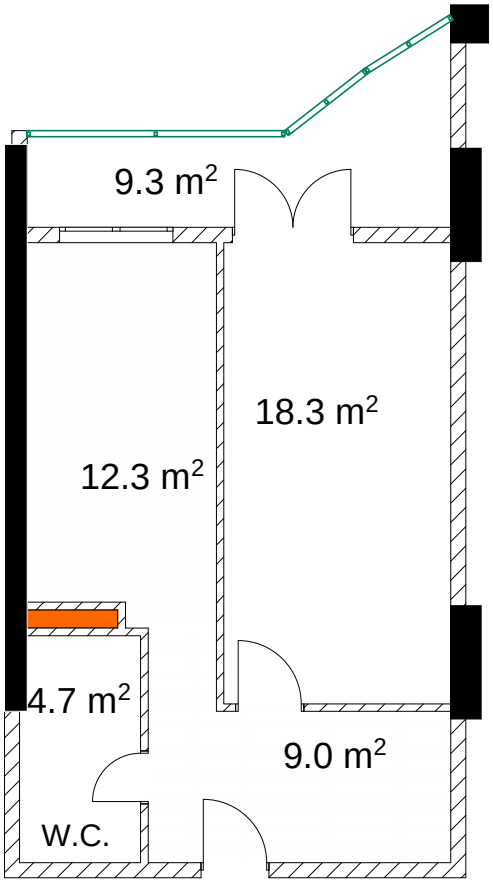

მეთორმეტე სართული

ბინა №69 76.0 მ²

მესაკუთრე

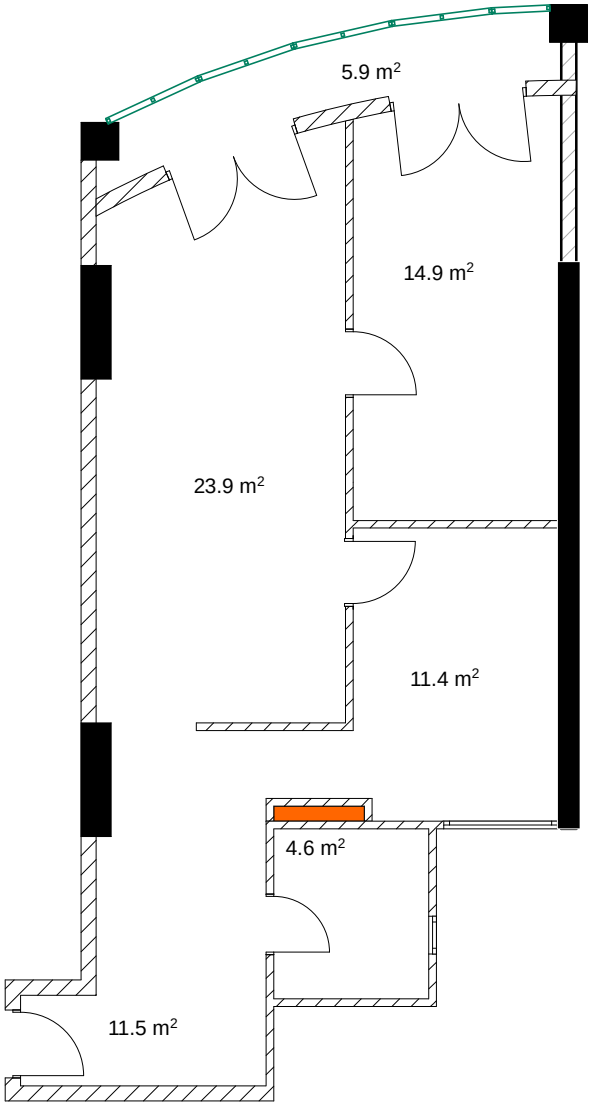

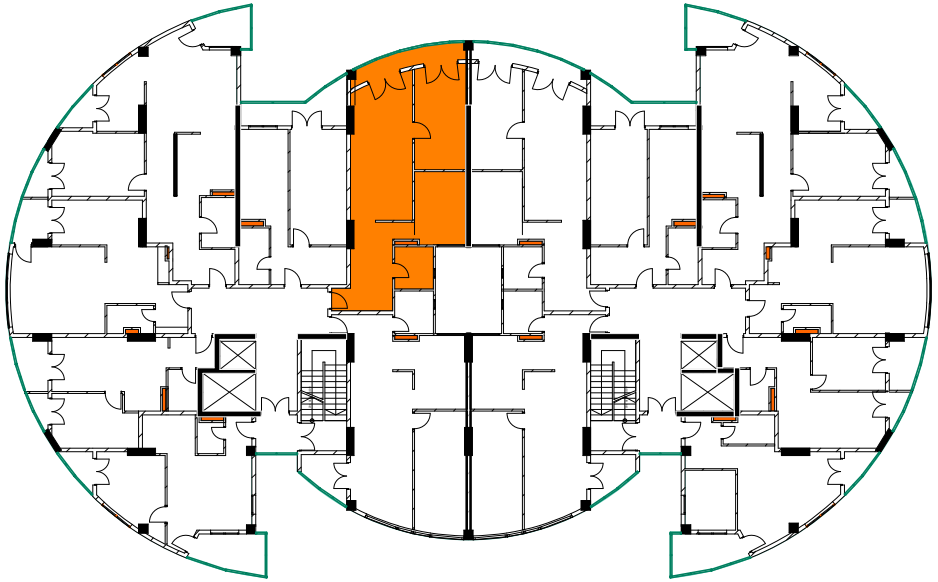

მეთორმეტე სართული

ბინა №70 74.6 მ^2

მესაკუთრე

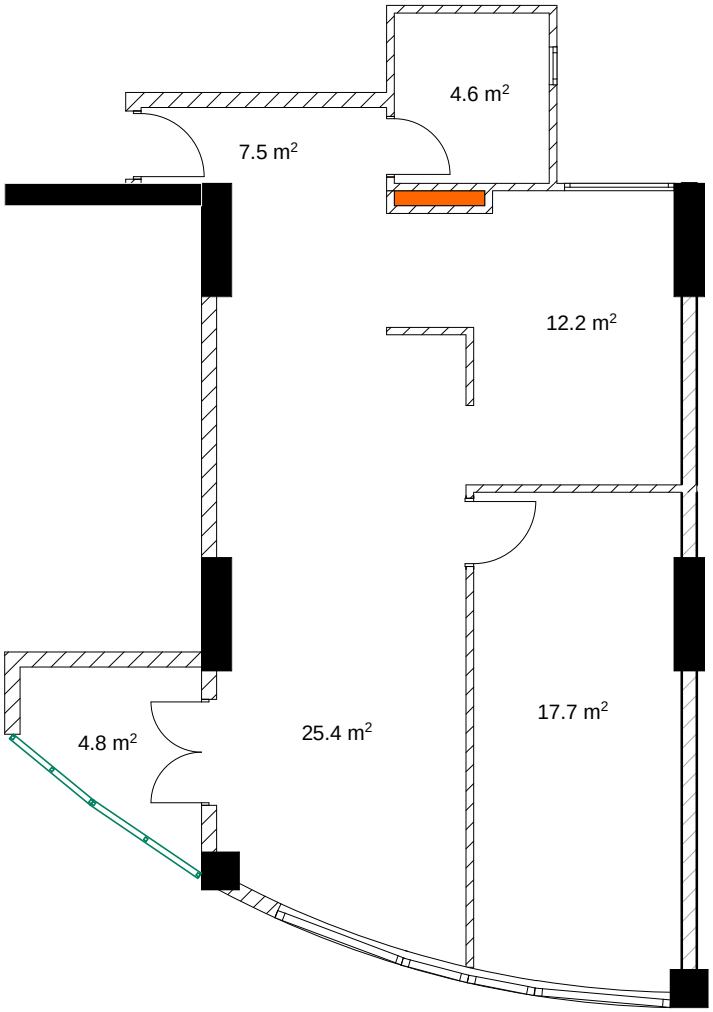

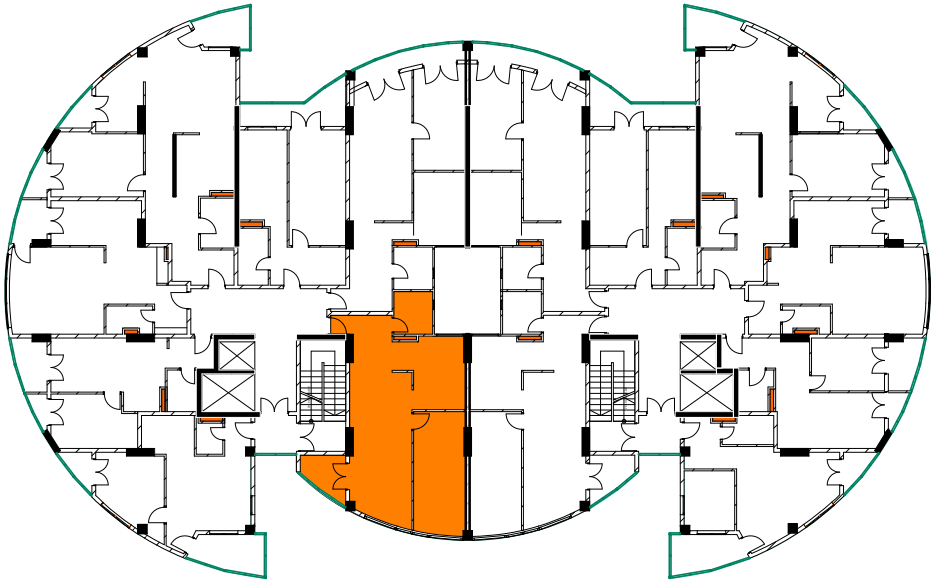

მეცამეტე სართული

ბინა №71 55.2 მ²

მესაკუთრე

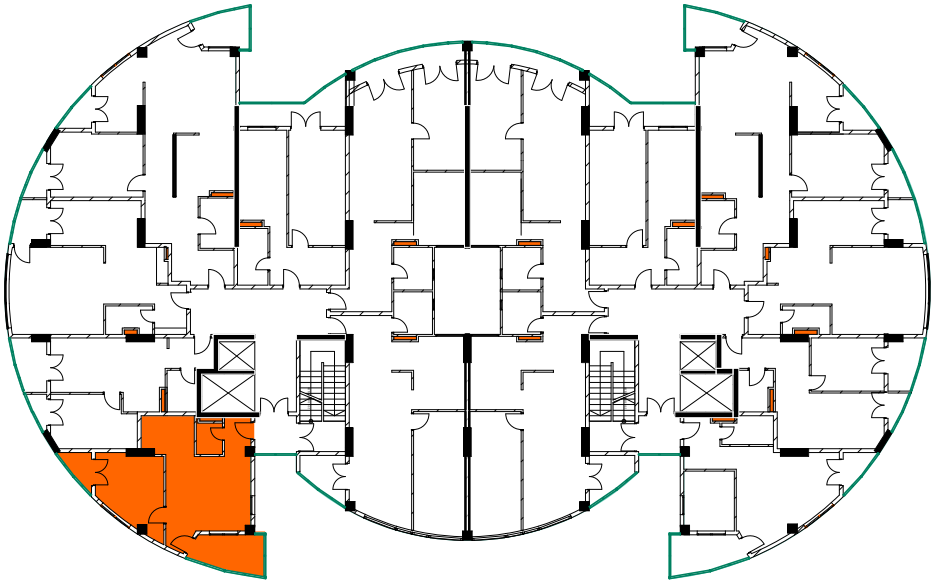

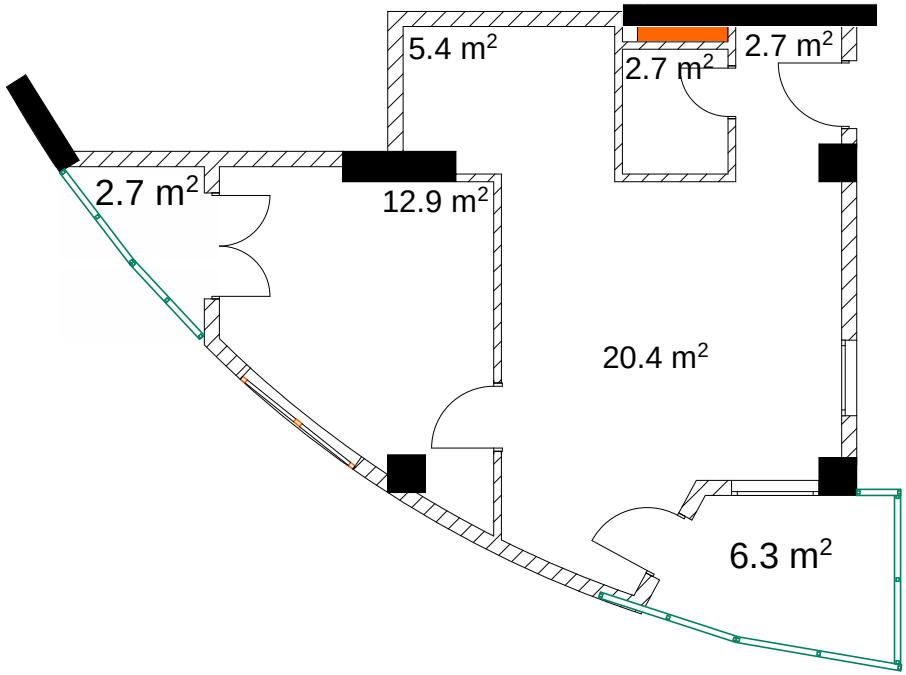

მეცამეტე სართული

ბინა №72 46.9 მ²

მესაკუთრე

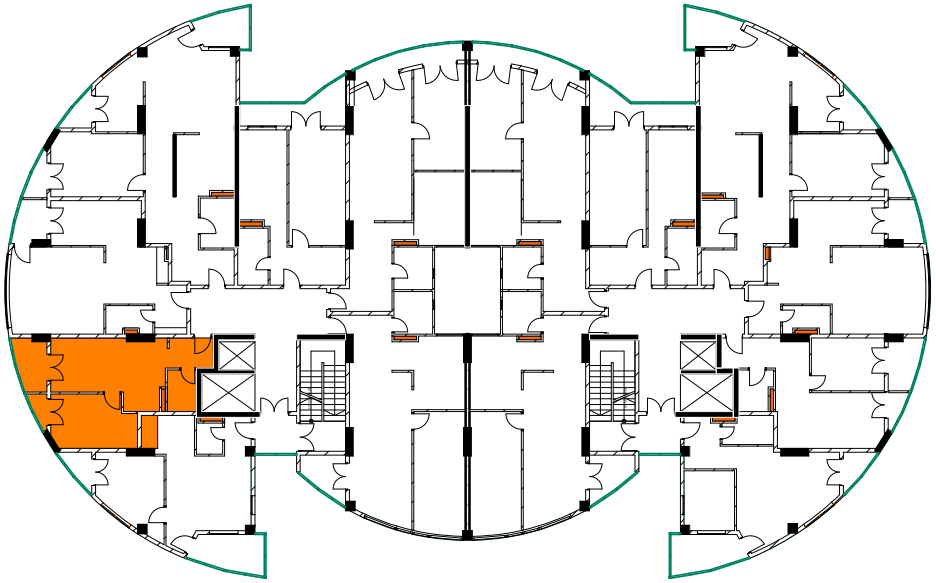

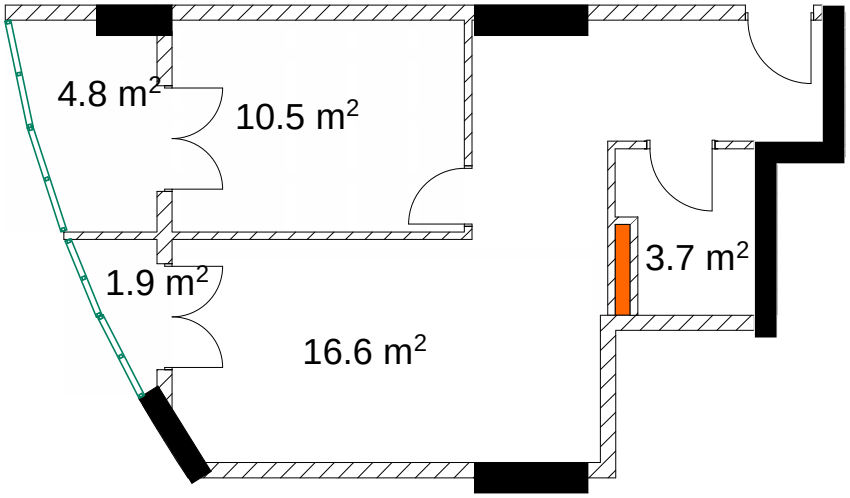

მეცამეტე სართული

ბინა №73 56.0 მ^2

მესაკუთრე

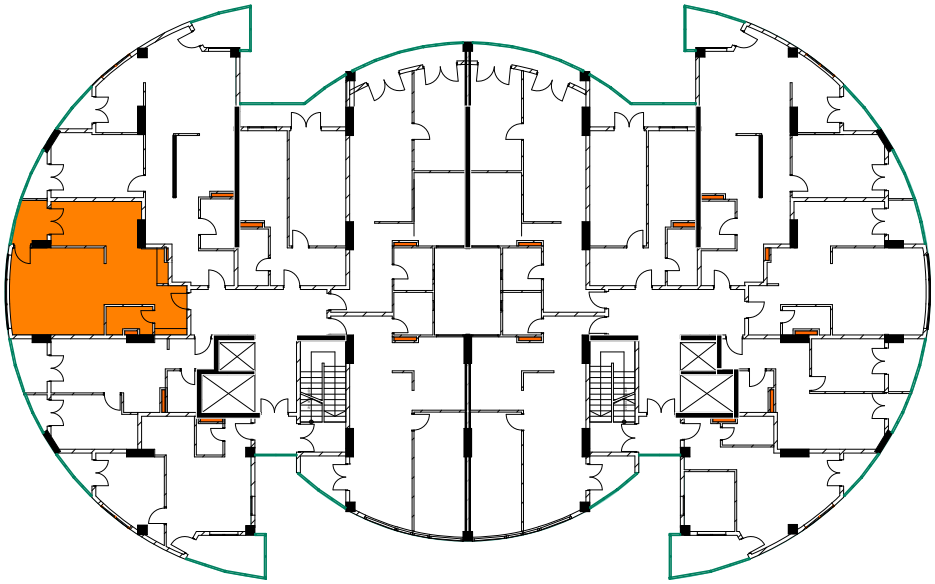

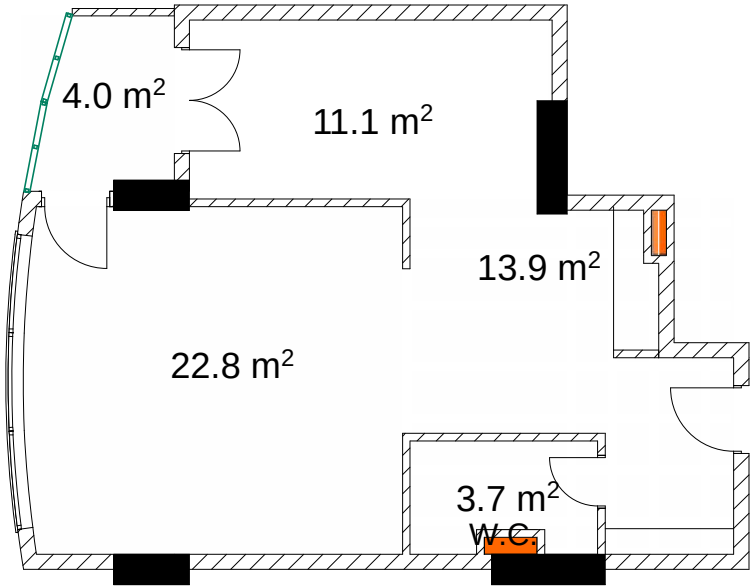

მეცამეტე სართული

ბინა №74 94.8 მ²

მესაკუთრე

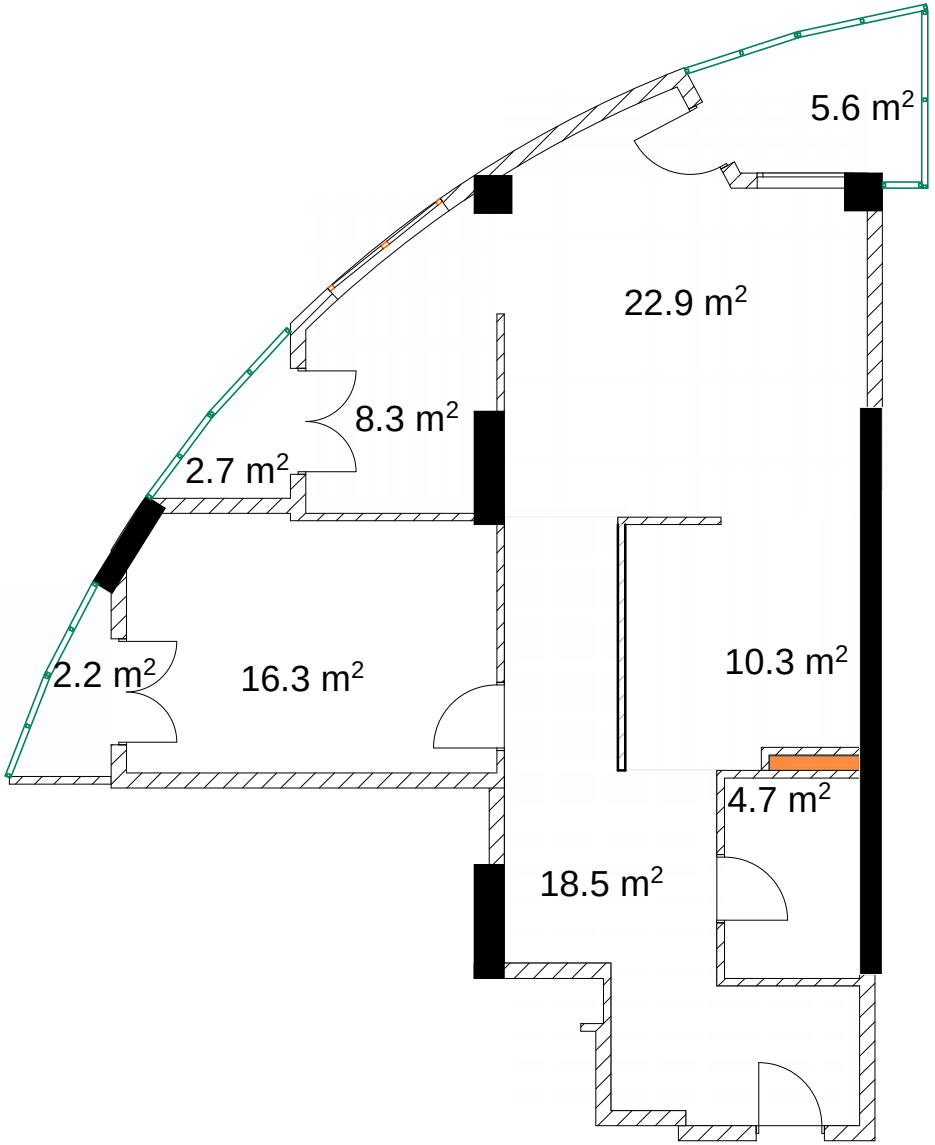

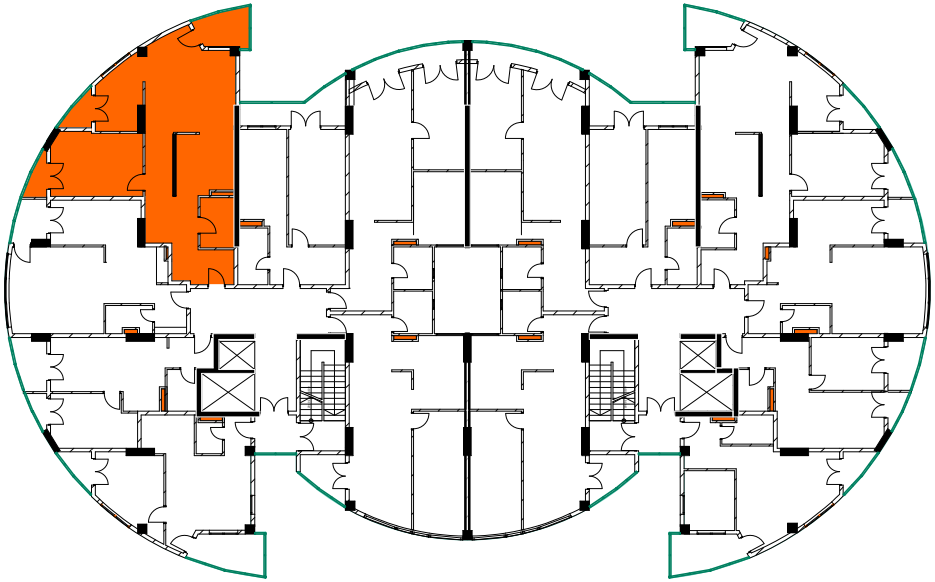

მეცამეტე სართული

ბინა №75 55.7 მ²

მესაკუთრე

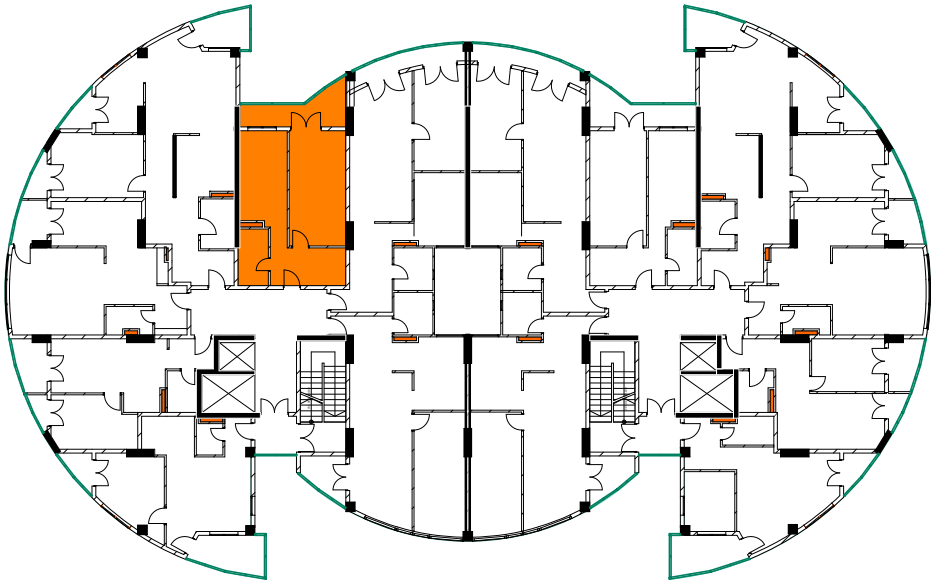

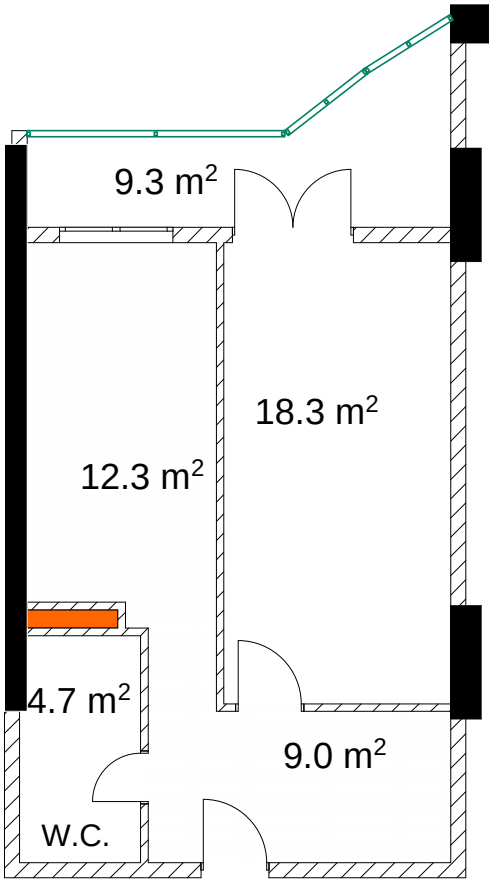

მეცამეტე სართული

ბინა №76 76.0 მ²

მესაკუთრე

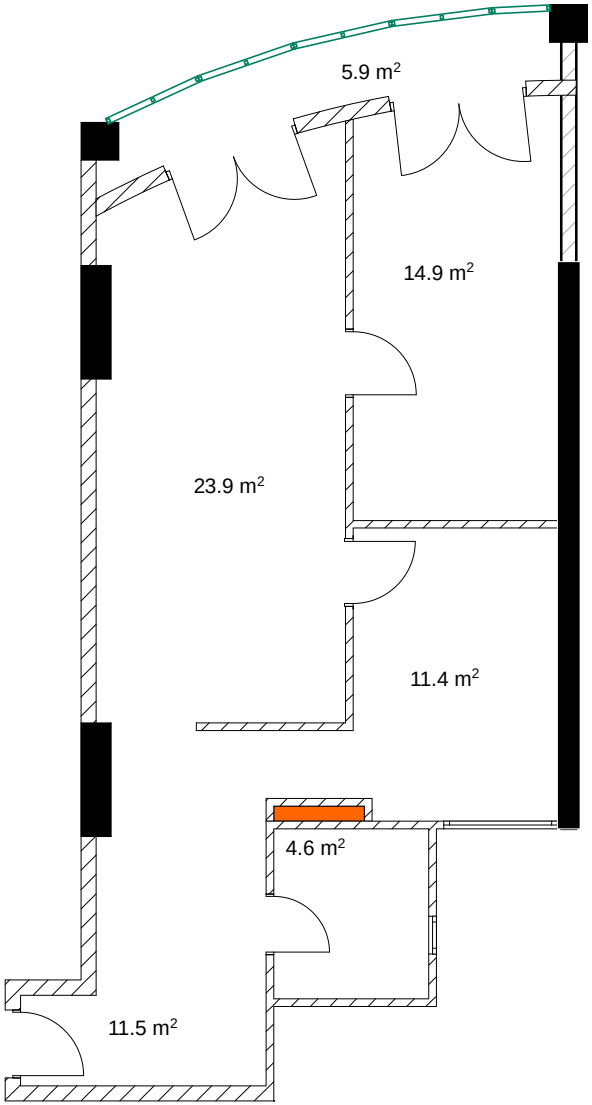

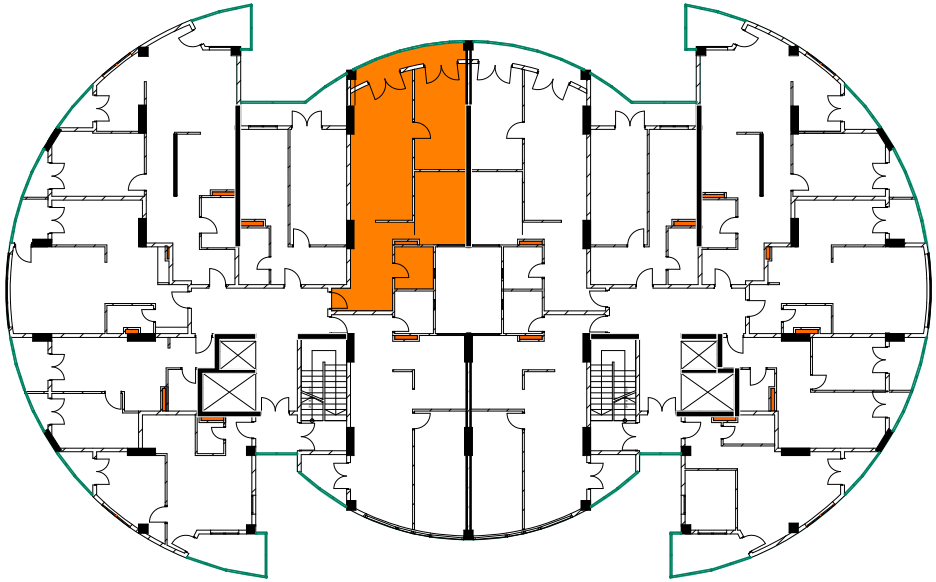

მეცამეტე სართული

ბინა №77 74.6 მ²

მესაკუთრე

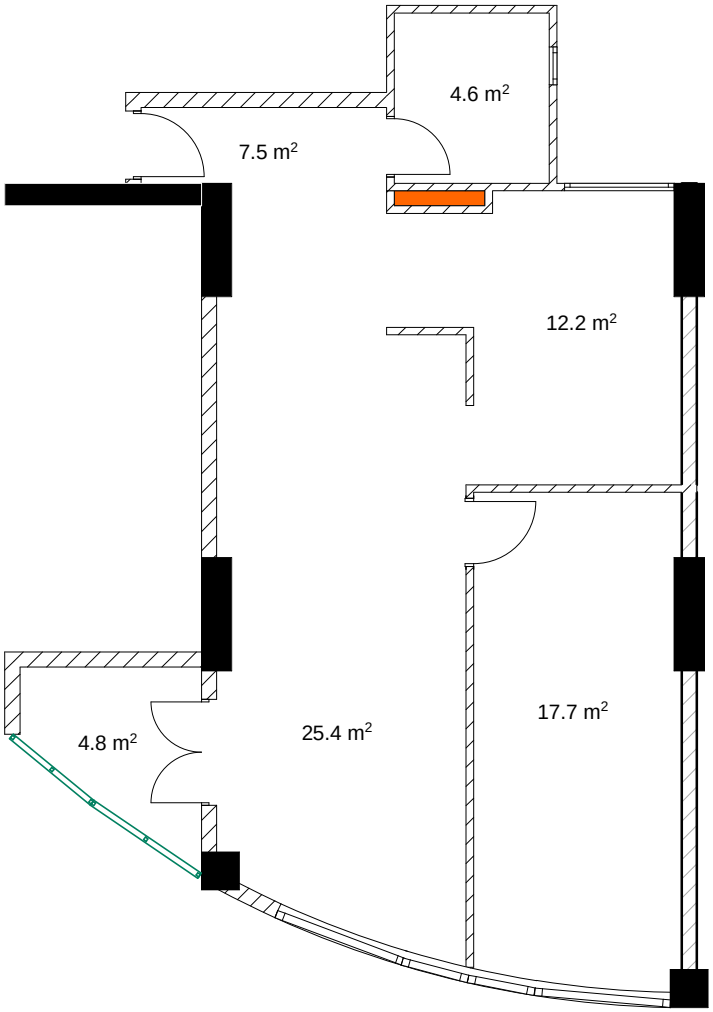

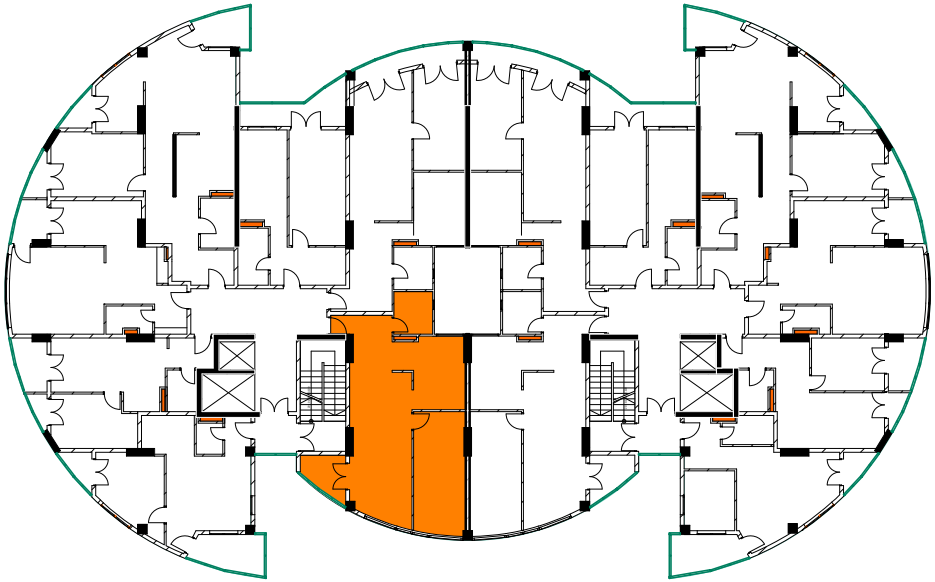

მეთოთხმეტე სართული

ბინა №78 55.2 მ²

მესაკუთრე

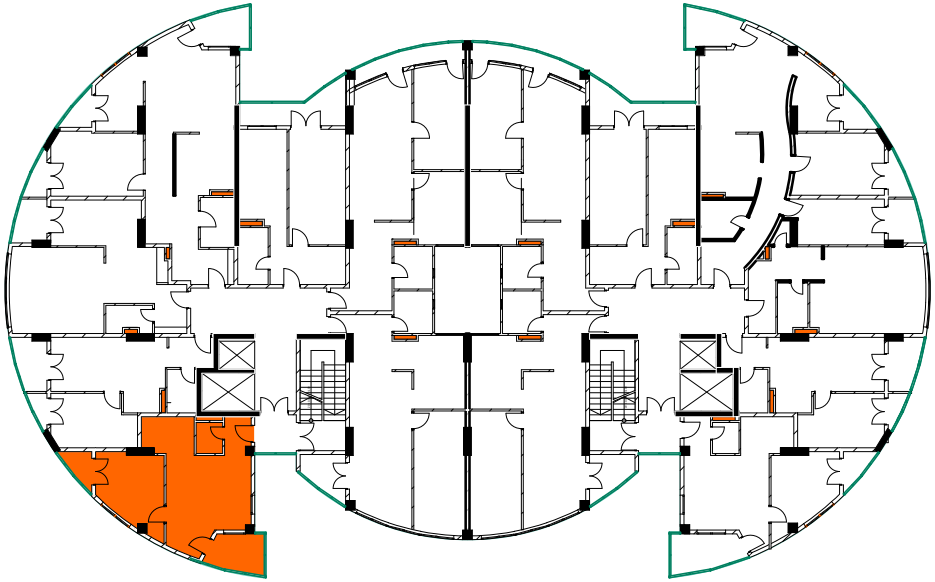

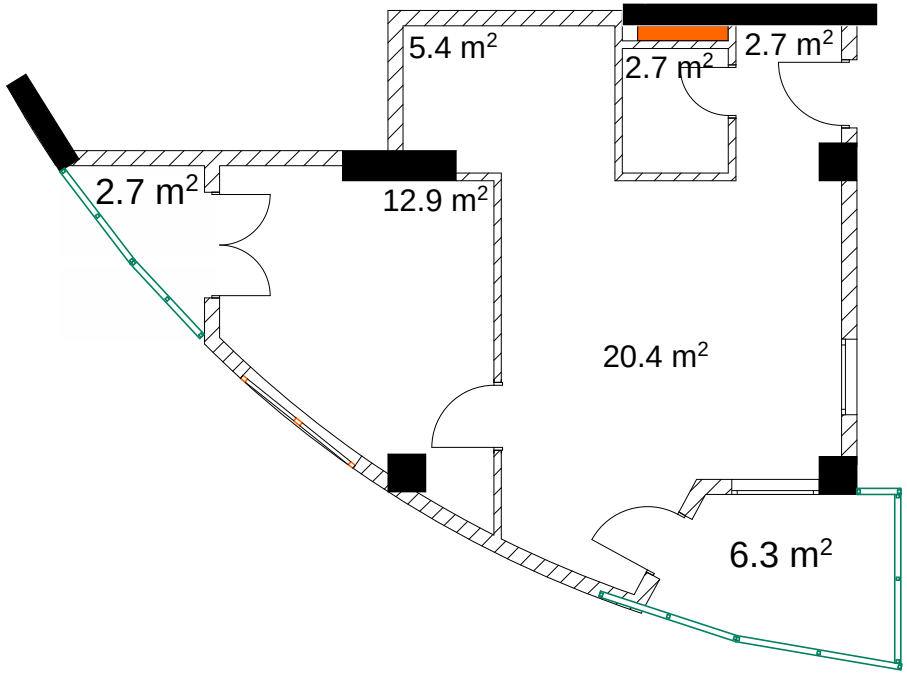

მეთოთხმეტე სართული

ბინა №79 46.9 მ²

მესაკუთრე

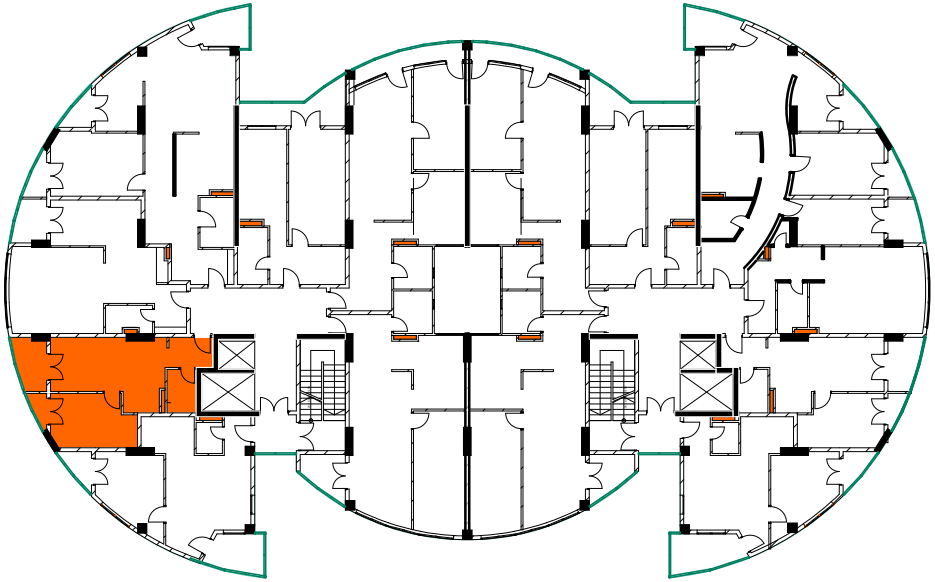

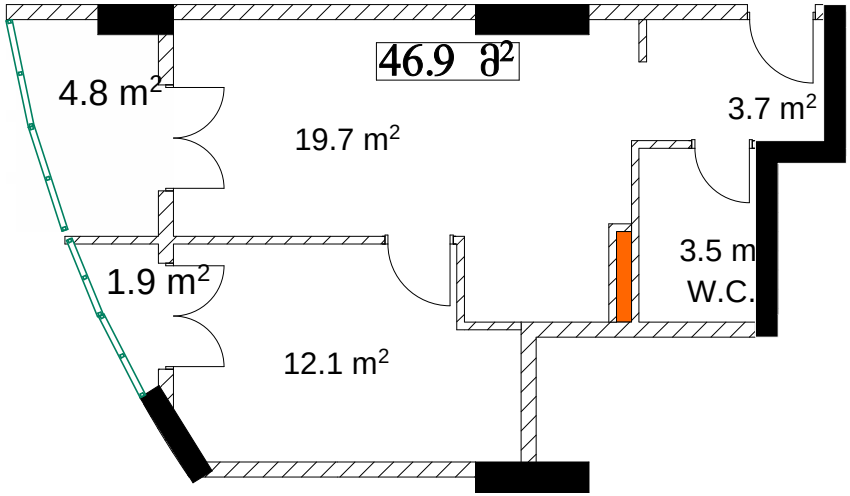

მეთოთხმეტე სართული

ბინა №80 56.0 მ^2

მესაკუთრე

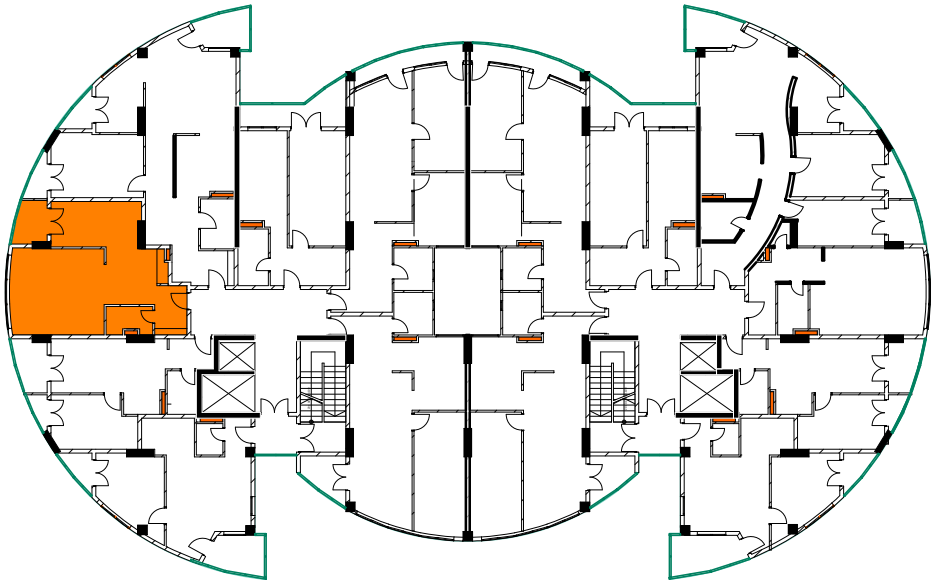

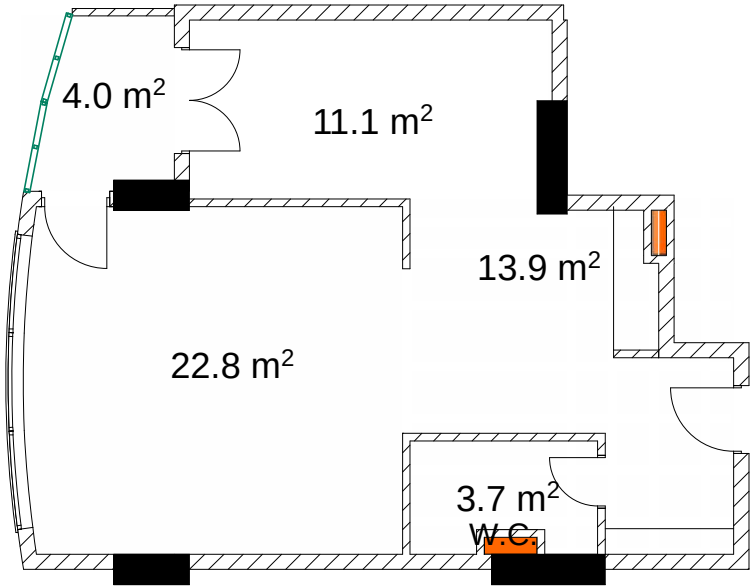

მეთოთხმეტე სართული

ბინა №81 94.8 მ²

მესაკუთრე

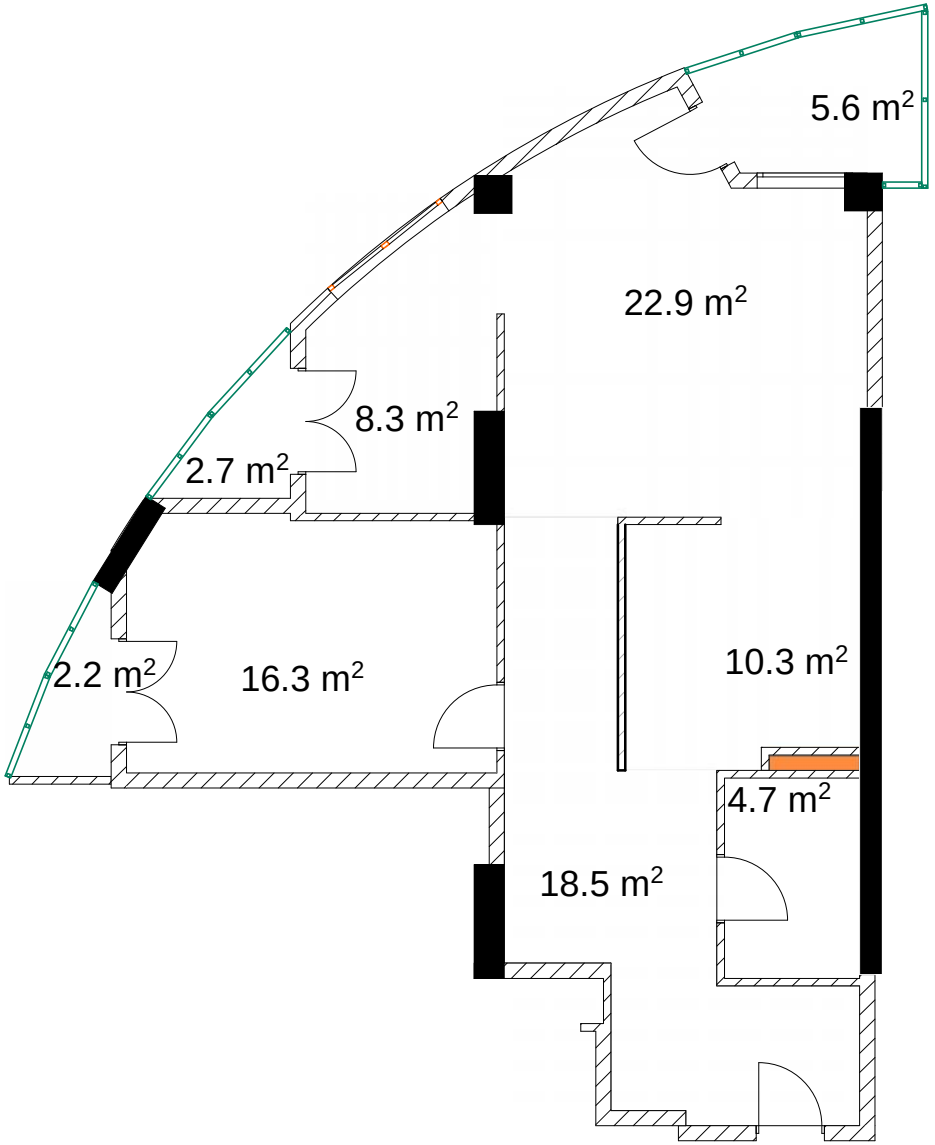

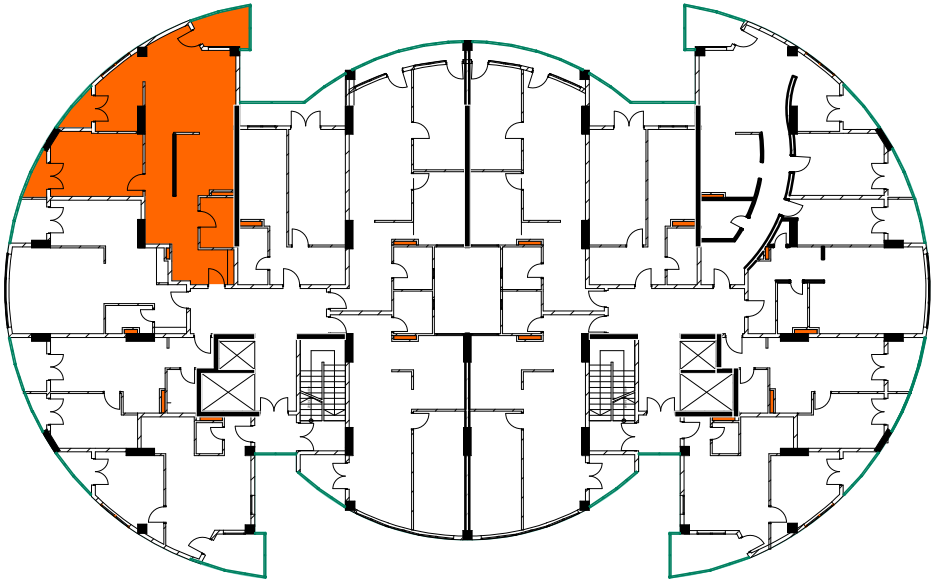

მეთოთხმეტე სართული

ბინა №82 55.7 მ²

მესაკუთრე

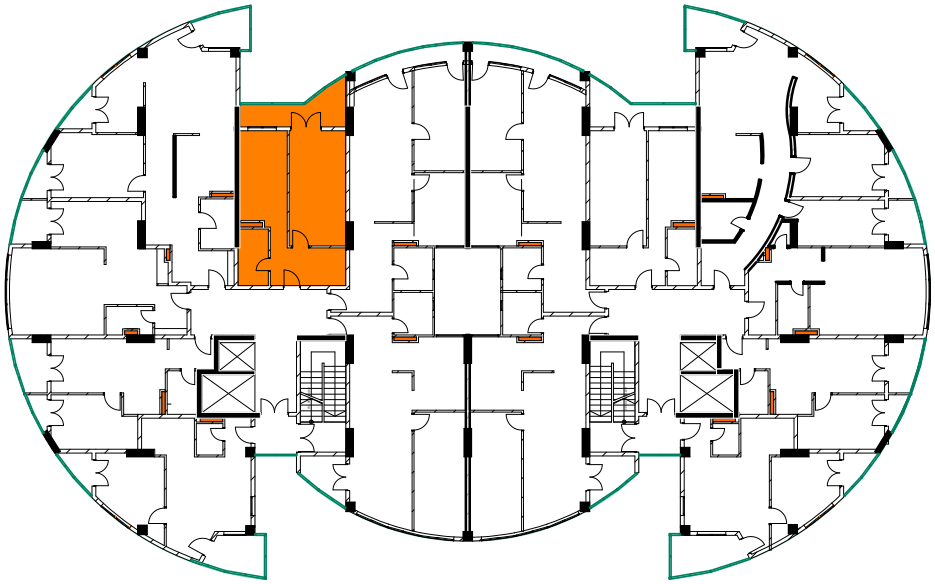

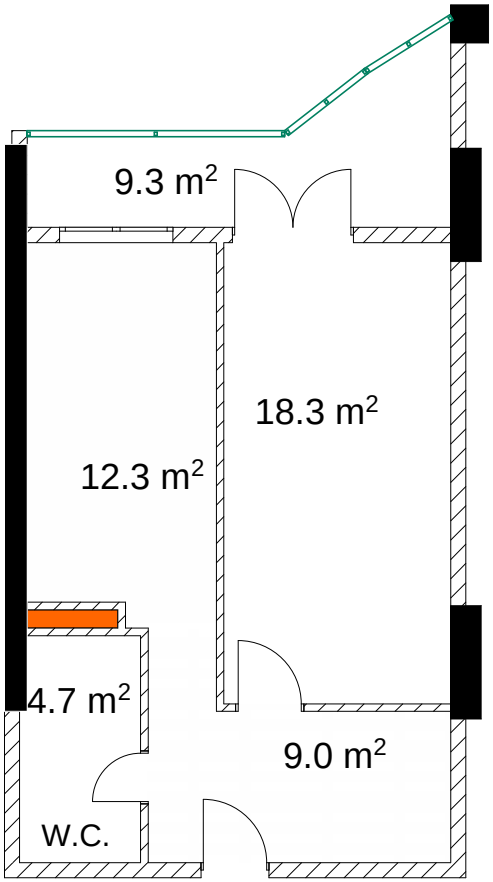

მეთოთხმეტე სართული

ბინა №83 76.0 მ^2

მესაკუთრე

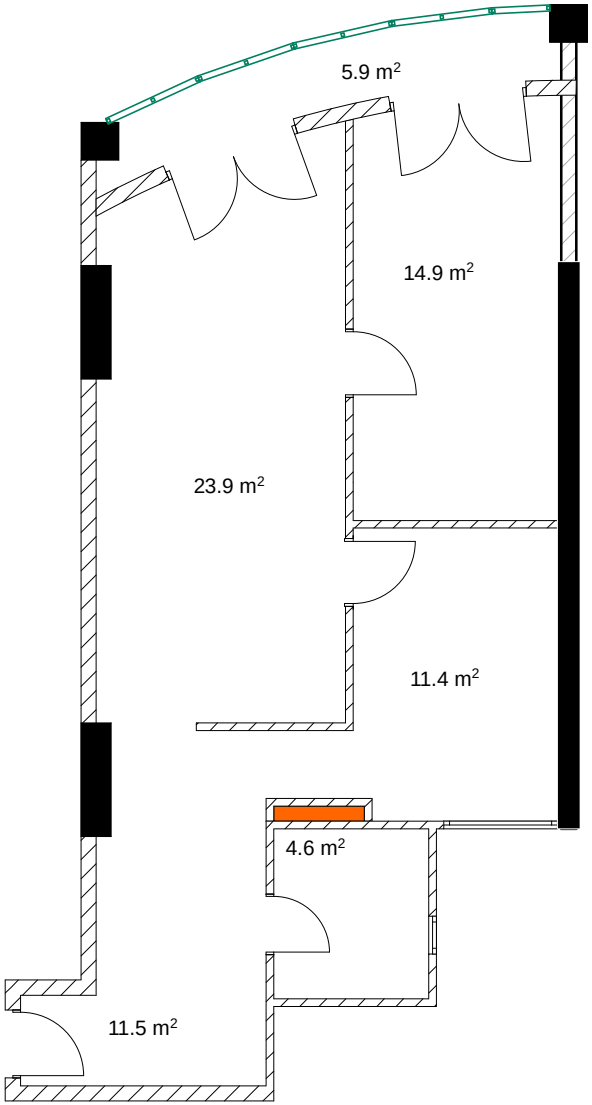

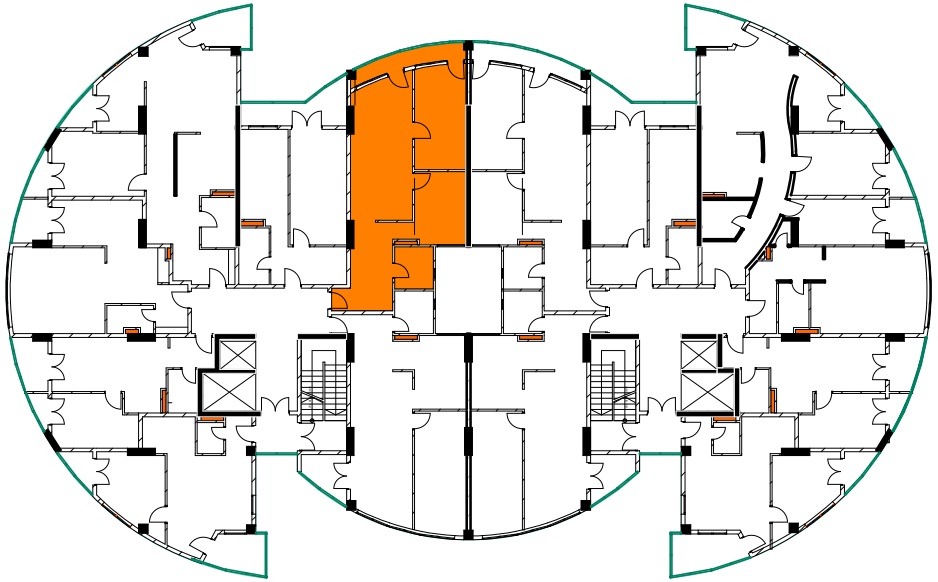

მეთოთხმეტე სართული

ბინა №84 74.6 მ^2

მესაკუთრე

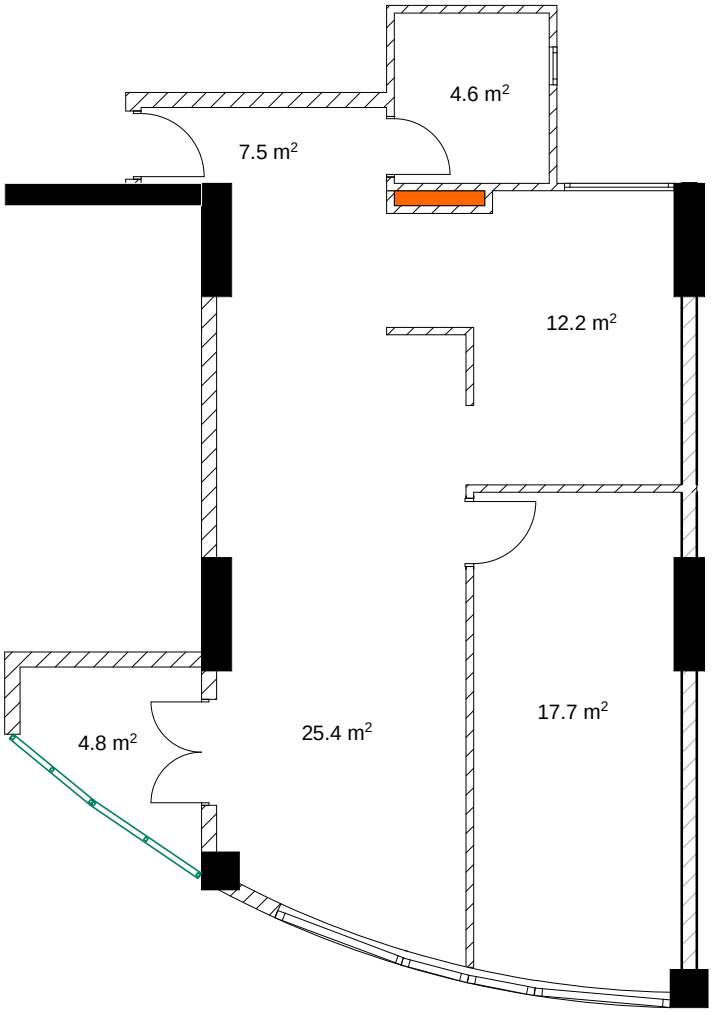

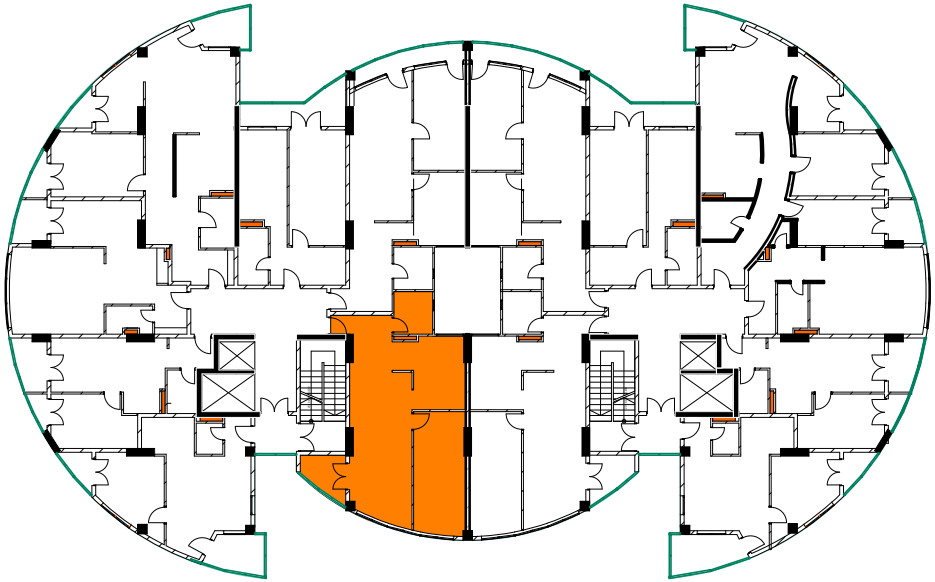

მეთხუთმეტე სართული

ბინა №85 55.2 მ^2

მესაკუთრე

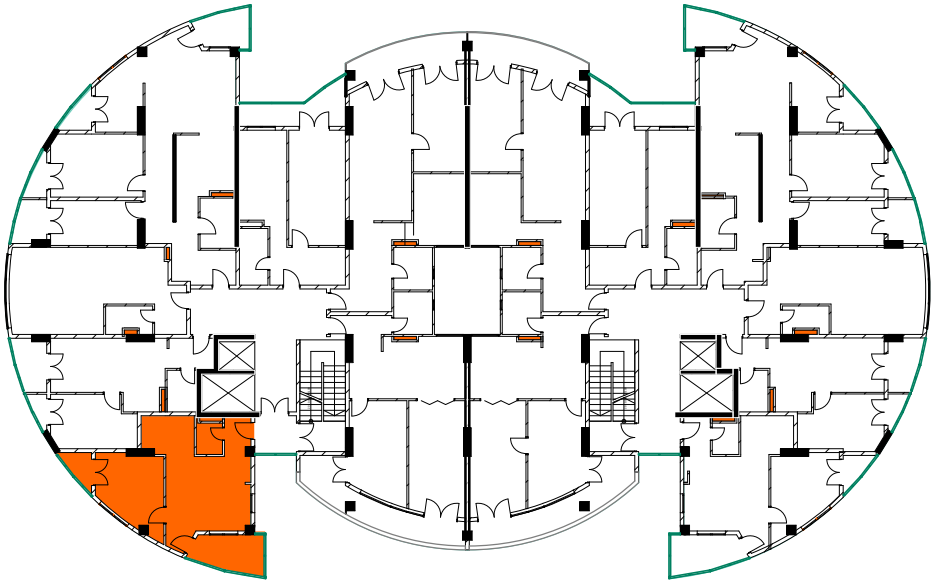

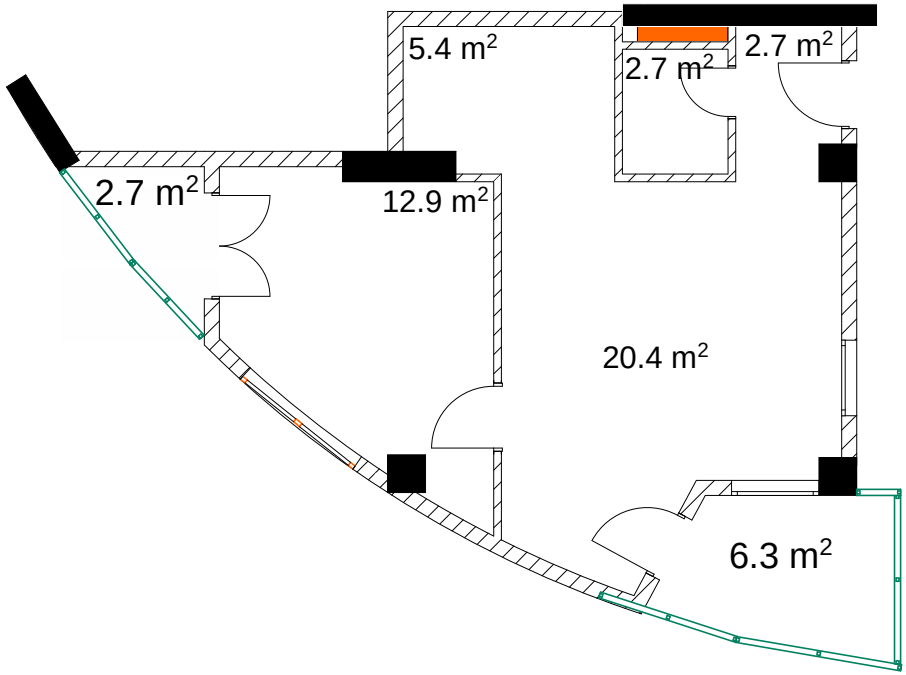

მეთხუთმეტე სართული

ბინა №86 46.9 მ²

მესაკუთრე

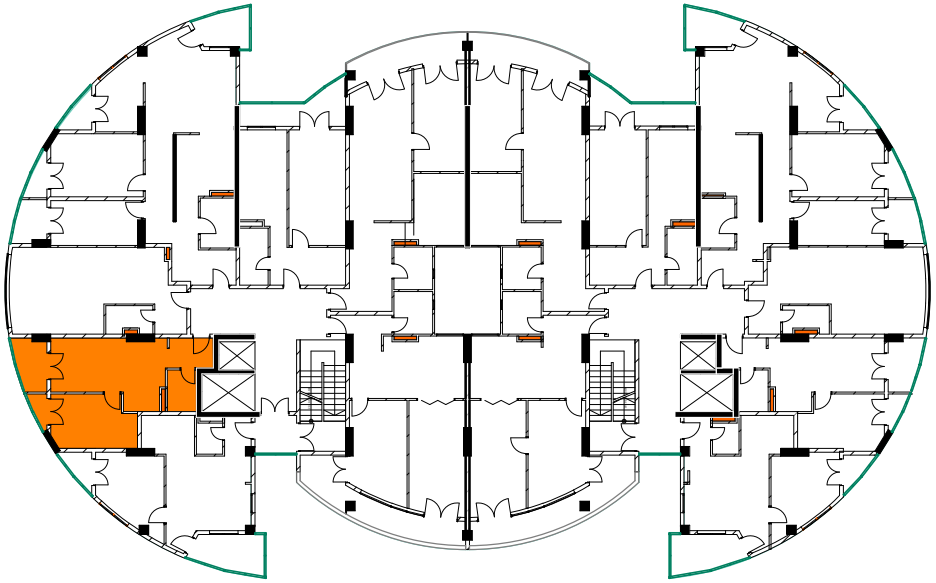

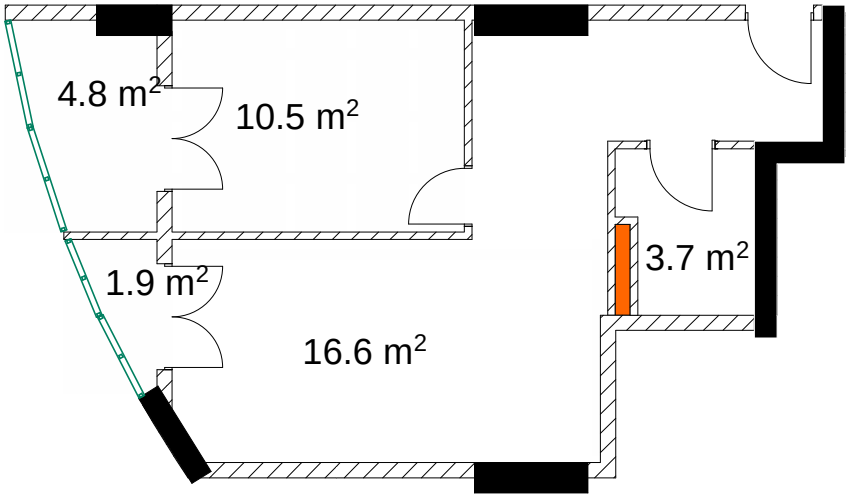

მეთხუთმეტე სართული

ბინა №87 40.1 მ^2

მესაკუთრე

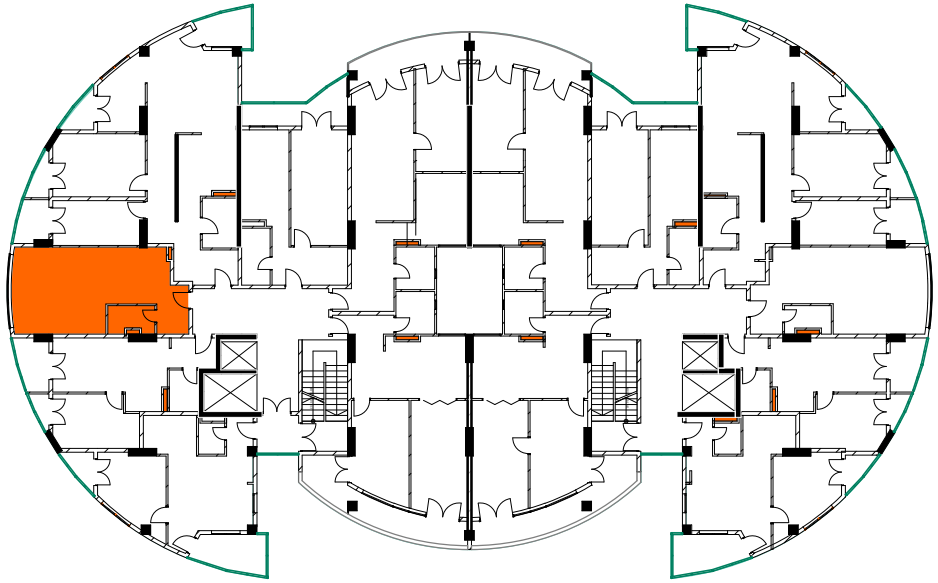

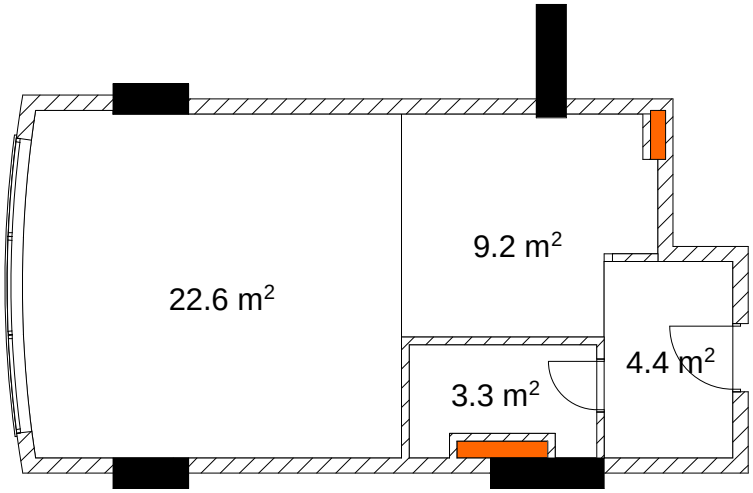

მეთხუთმეტე სართული

ბინა №88 111.5 მ²

მესაკუთრე

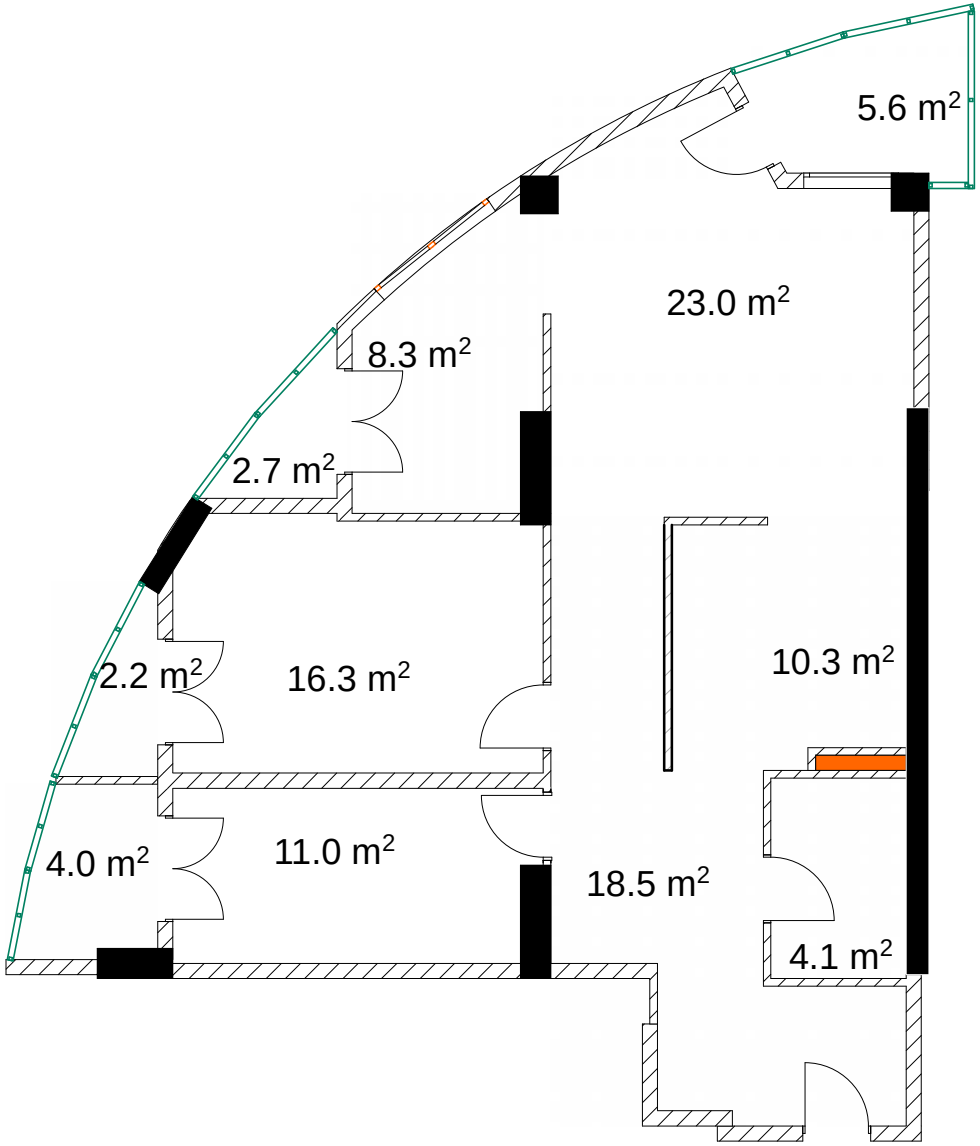

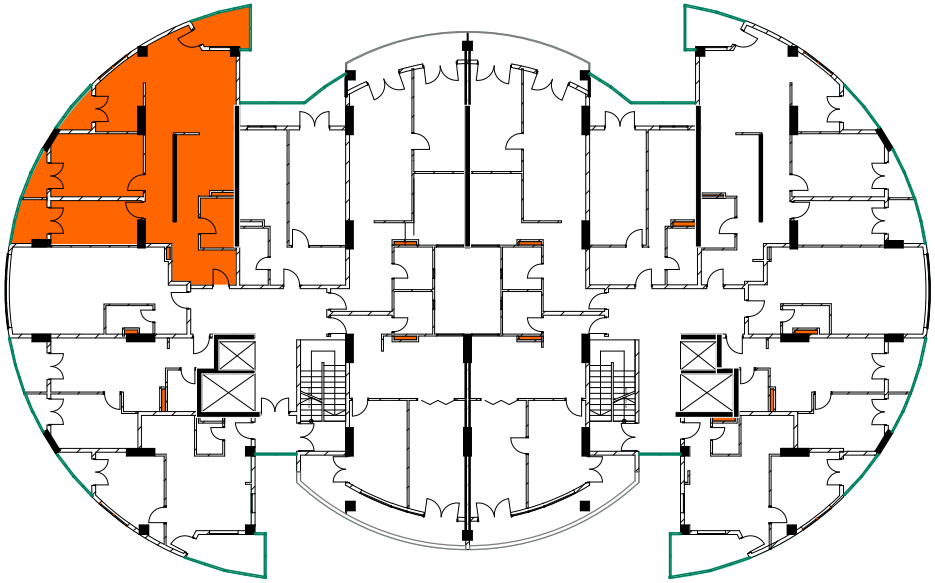

მეთხუთმეტე სართული

ბინა №89 55.7 მ²

მესაკუთრე

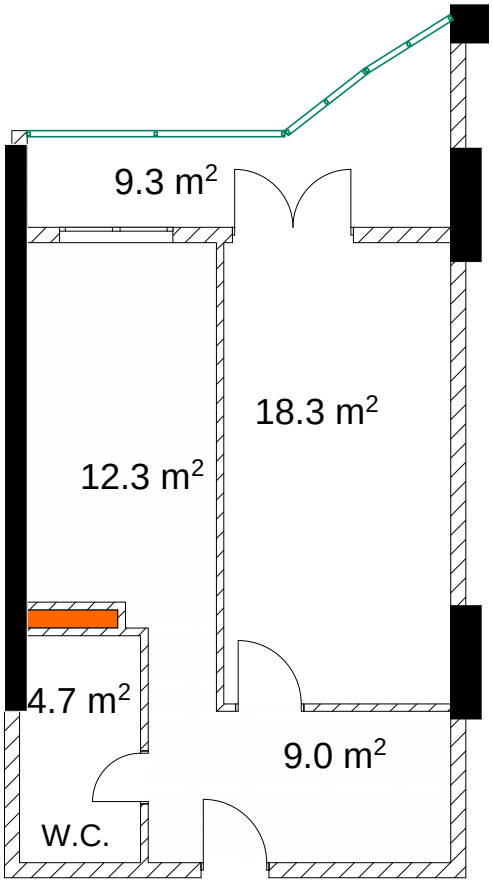

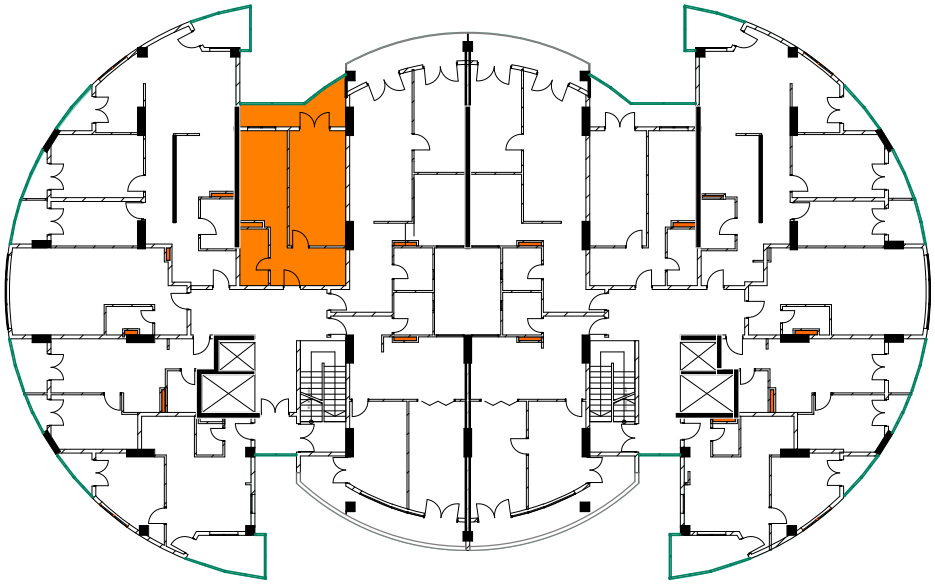

მეთხუთმეტე სართული

ბინა №90 79.6 მ²

მესაკუთრე

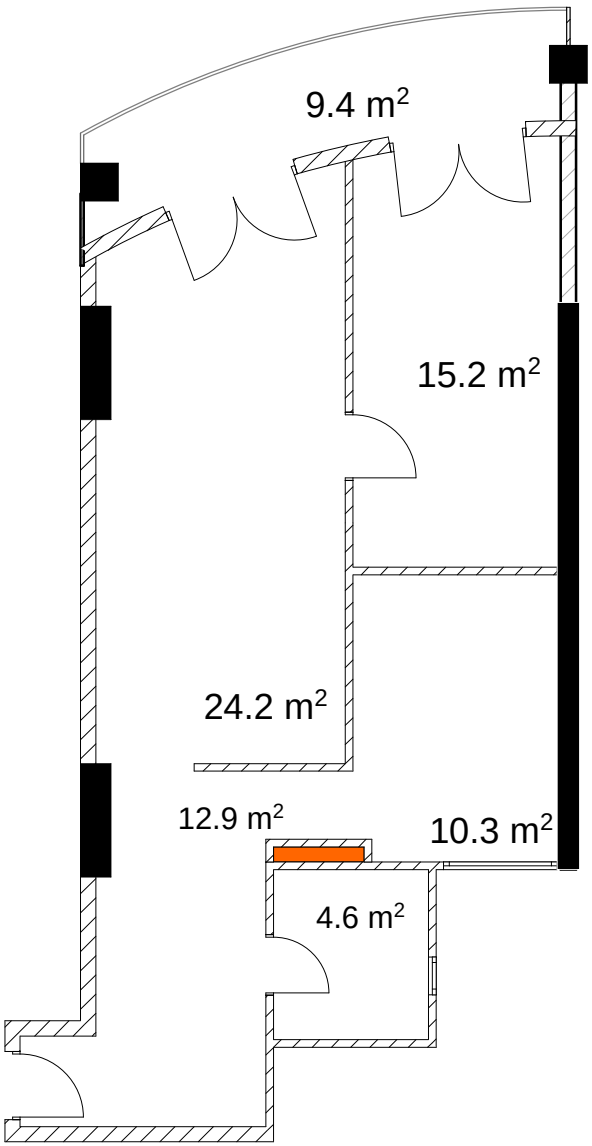

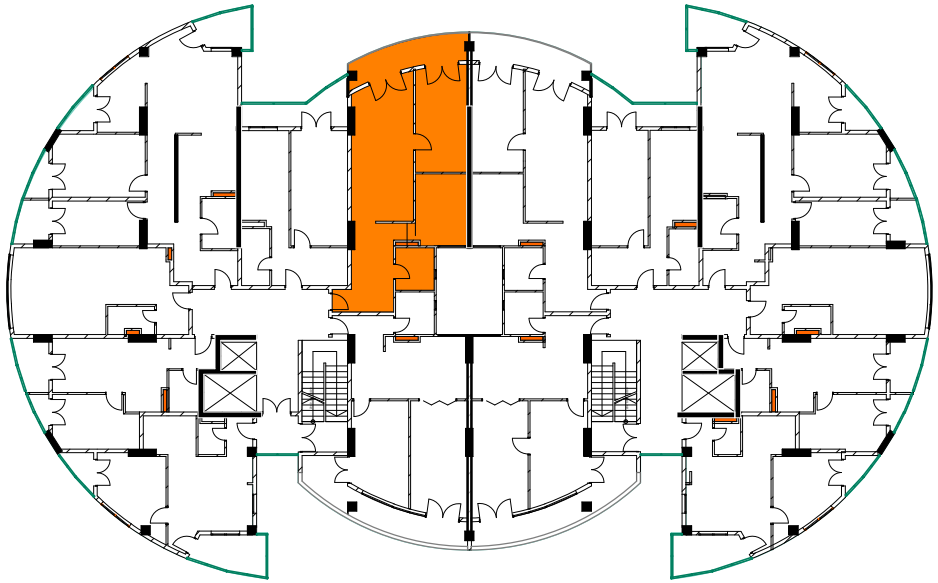

მეთხუთმეტე სართული

ბინა №91 80.8 მ²

მესაკუთრე

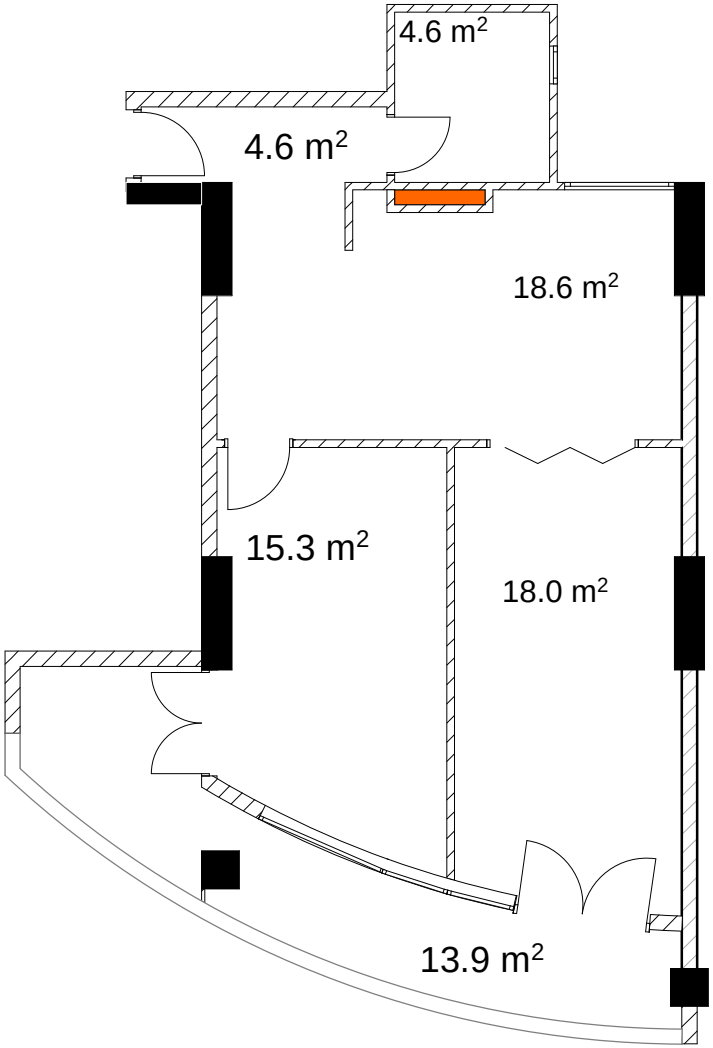

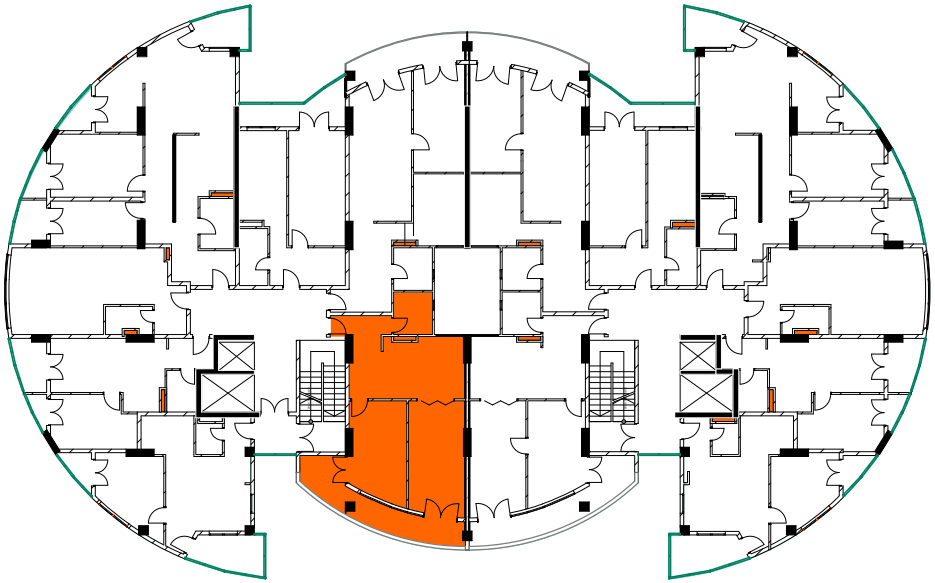

მეთექვსმეტე სართული

ბინა №92 55.2 მ^2

მესაკუთრე

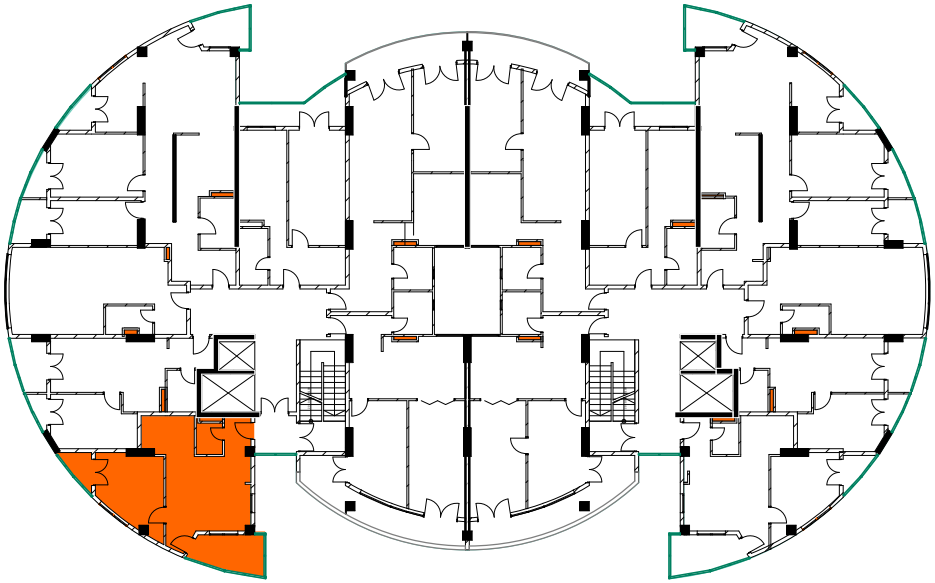

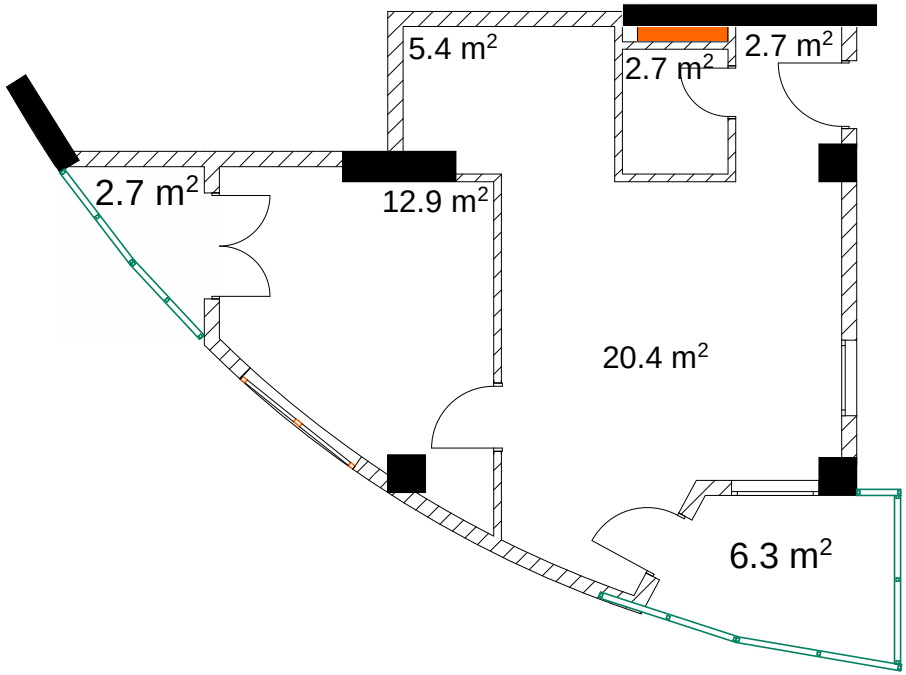

მეთექვსმეტე სართული

ბინა №93 46.9 მ²

მესაკუთრე

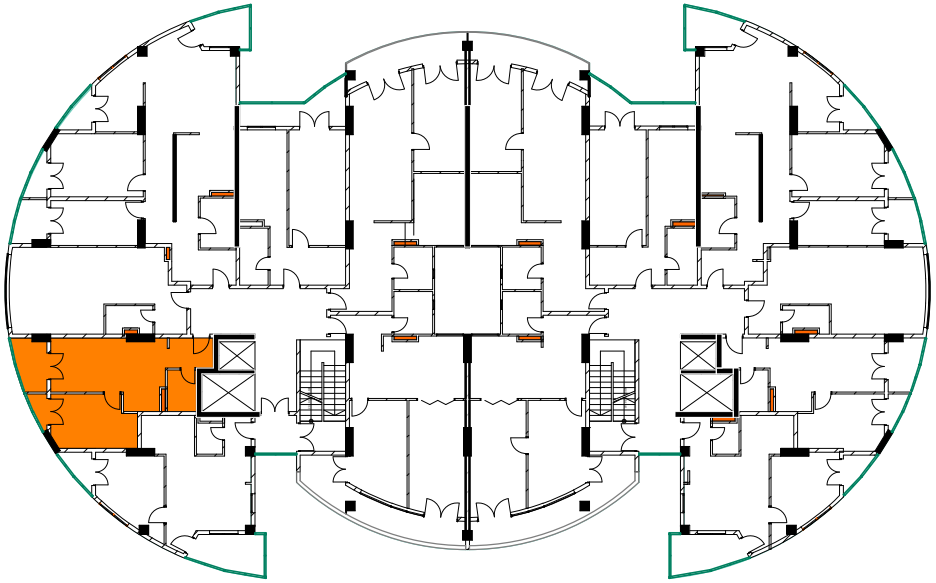

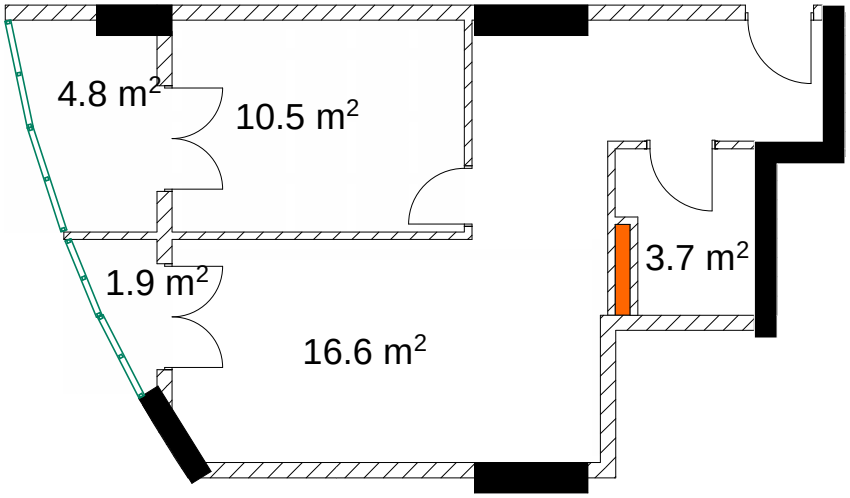

მეთექვსმეტე სართული

ბინა №94 40.1 მ^2

მესაკუთრე

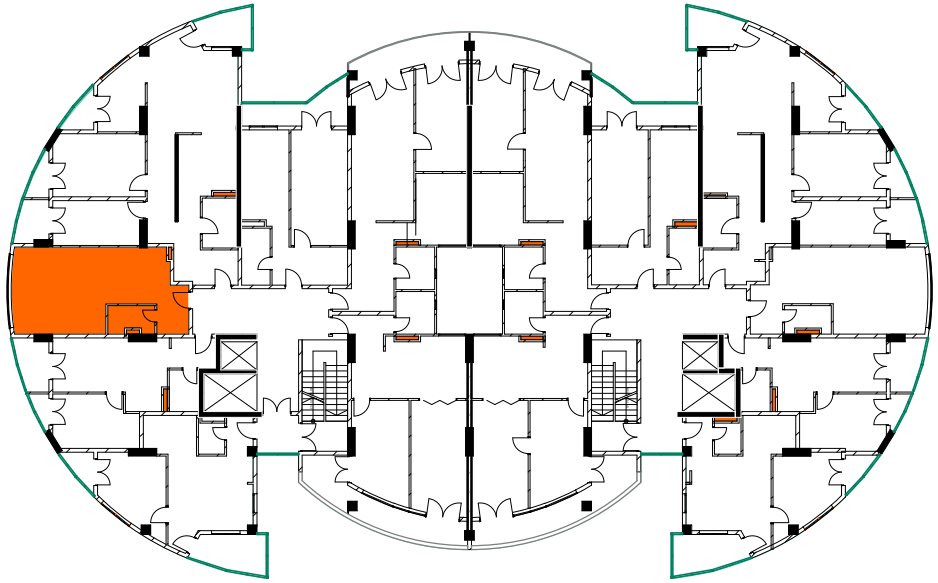

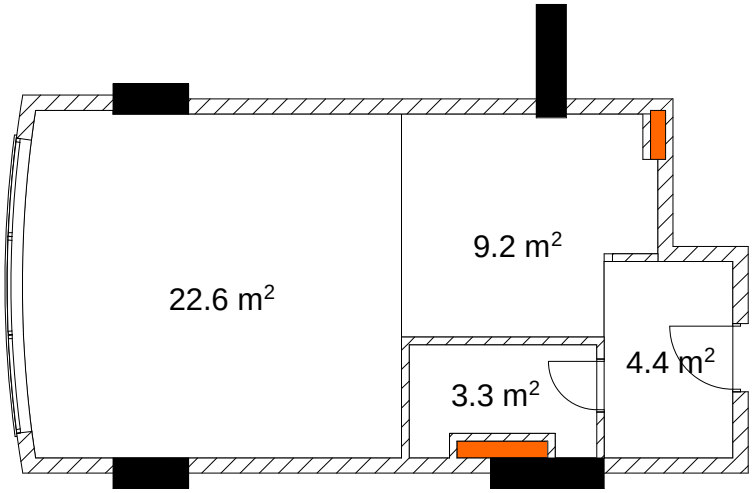

მეთექვსმეტე სართული

ბინა №95 111.5 მ²

მესაკუთრე

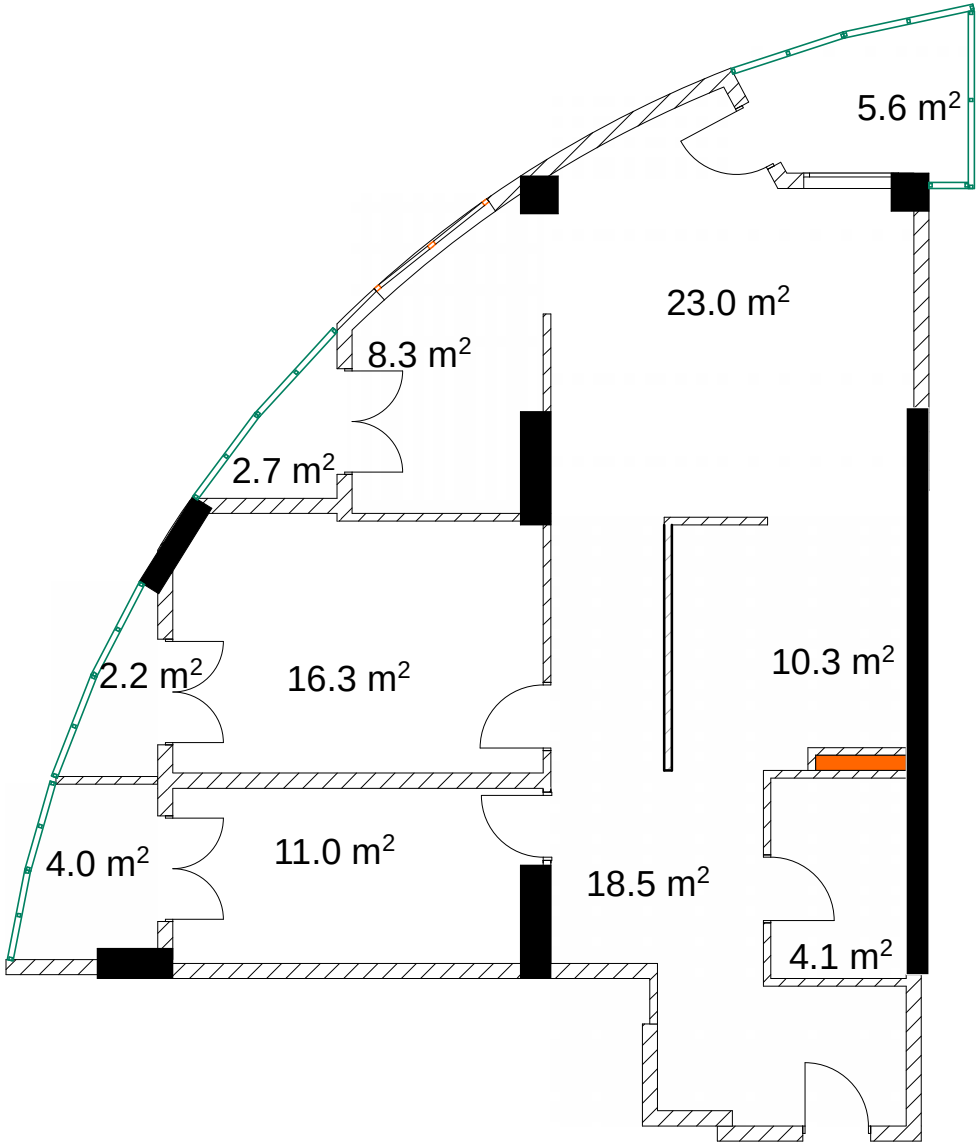

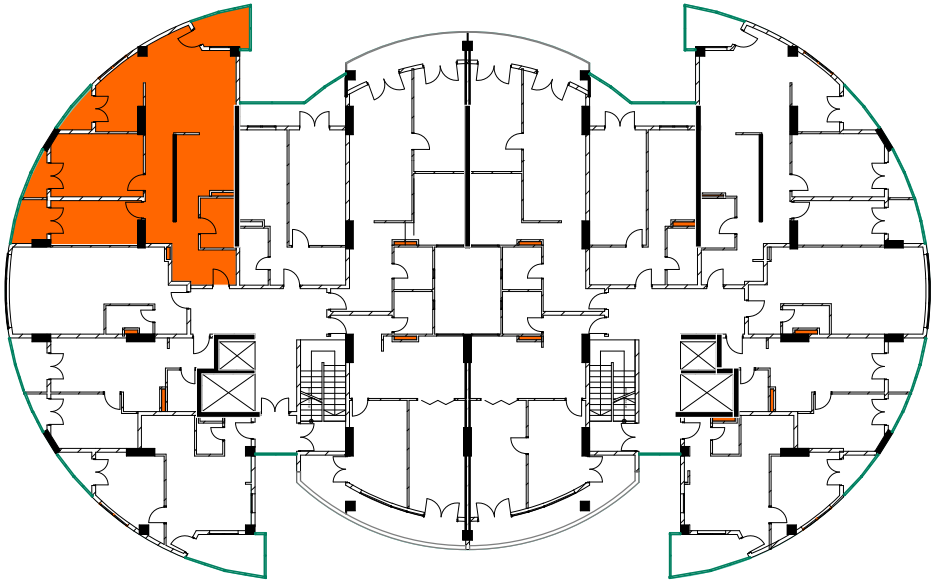

მეთექვსმეტე სართული

ბინა №96 55.7 მ^2

მესაკუთრე

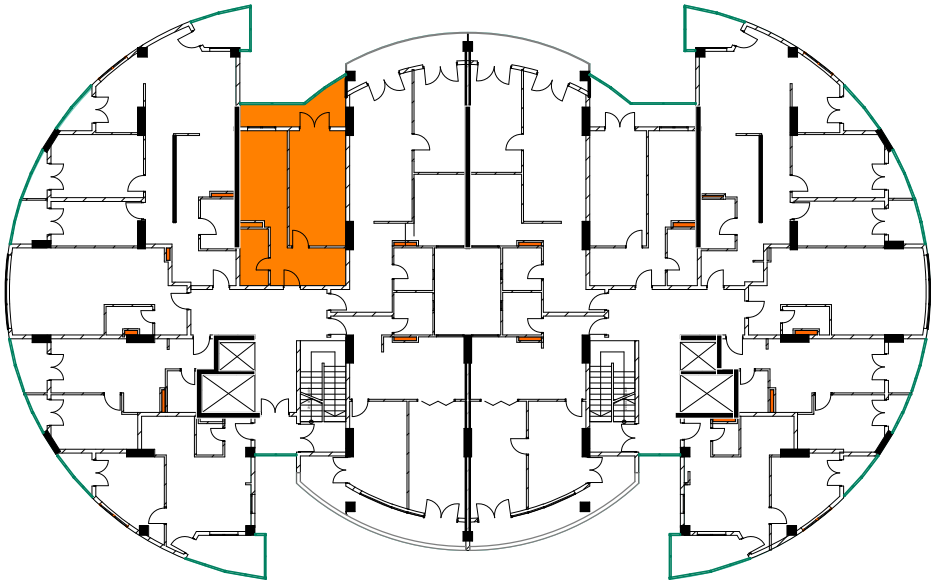

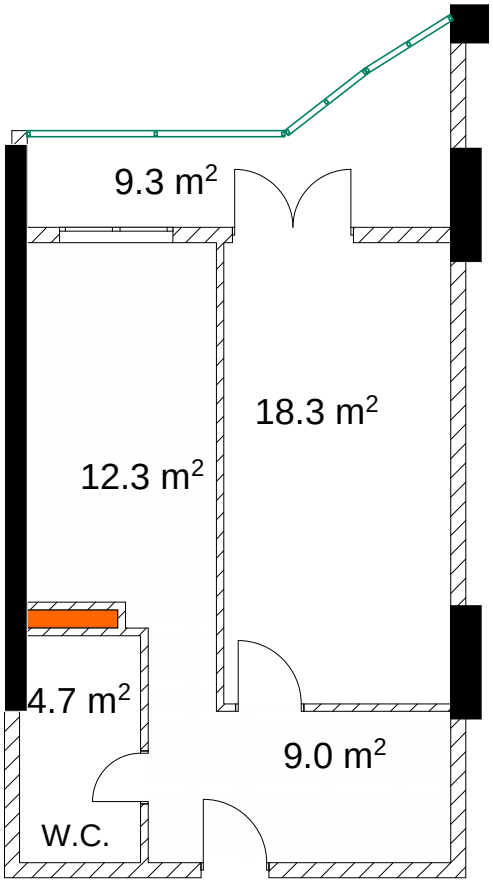

მეთექვსმეტე სართული

ბინა №97 79.6 მ²

მესაკუთრე

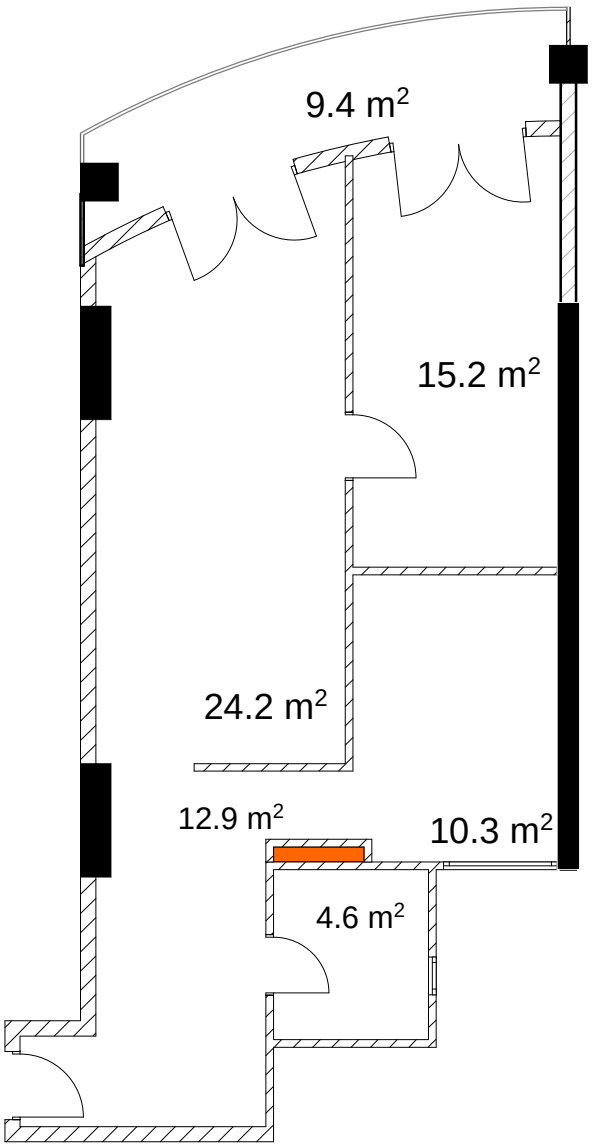

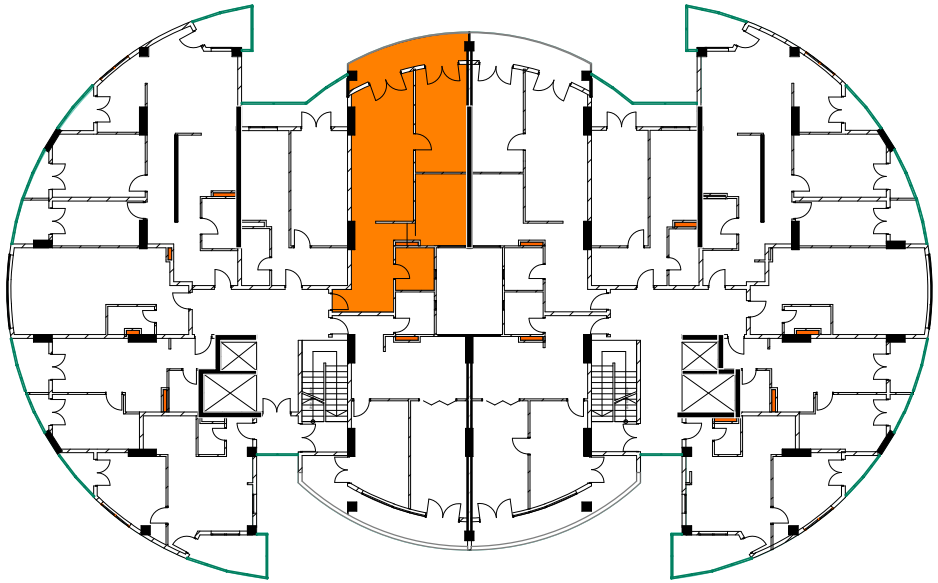

მეთექვსმეტე სართული

ბინა №98 80.8 მ²

მესაკუთრე

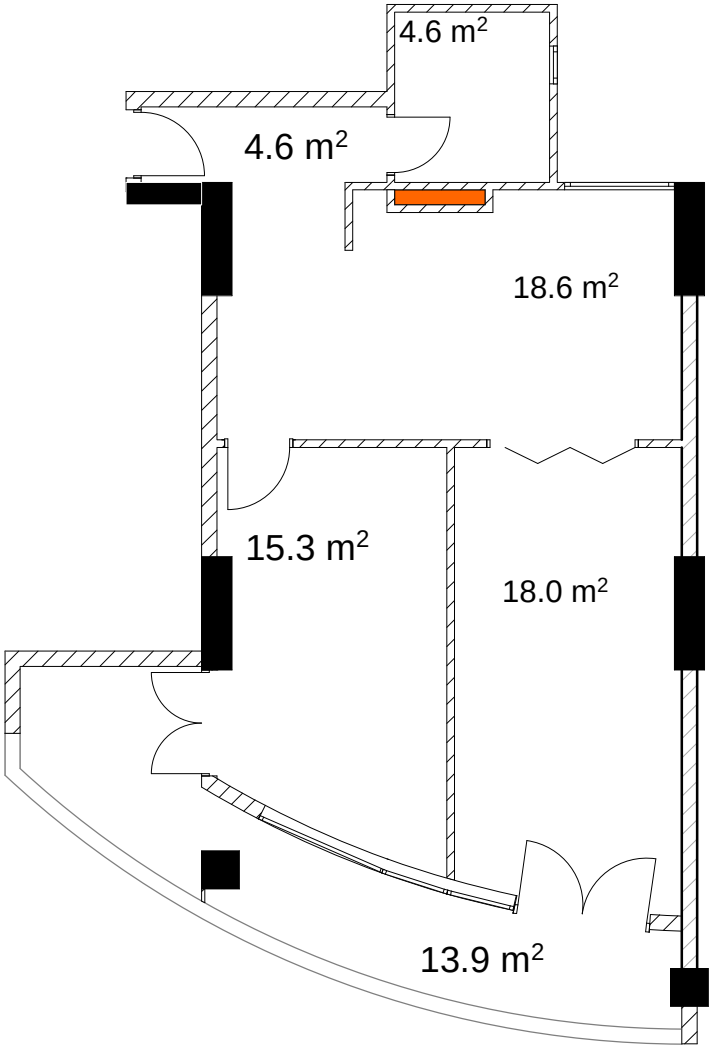

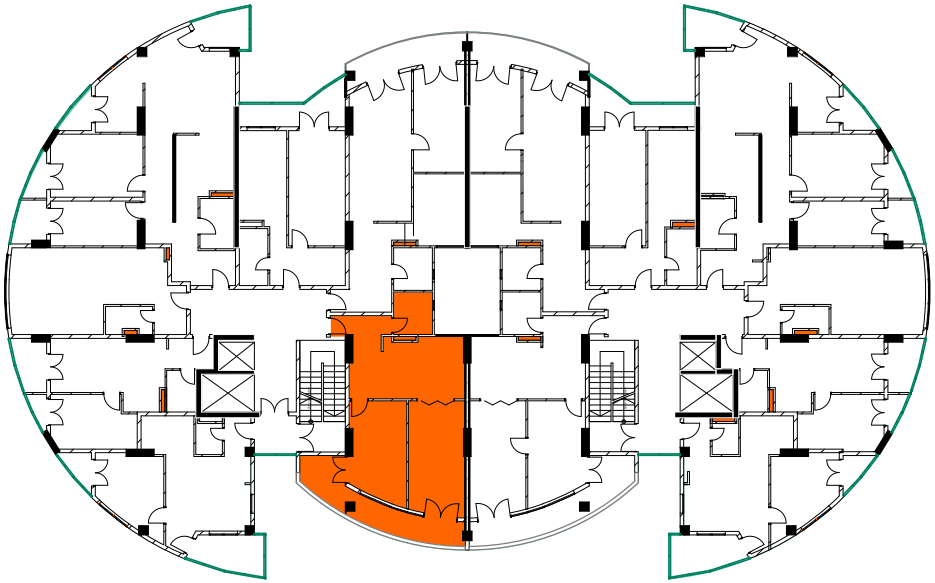

მეჩვიდმეტე სართული

ბინა №99 55.2 მ^2

მესაკუთრე

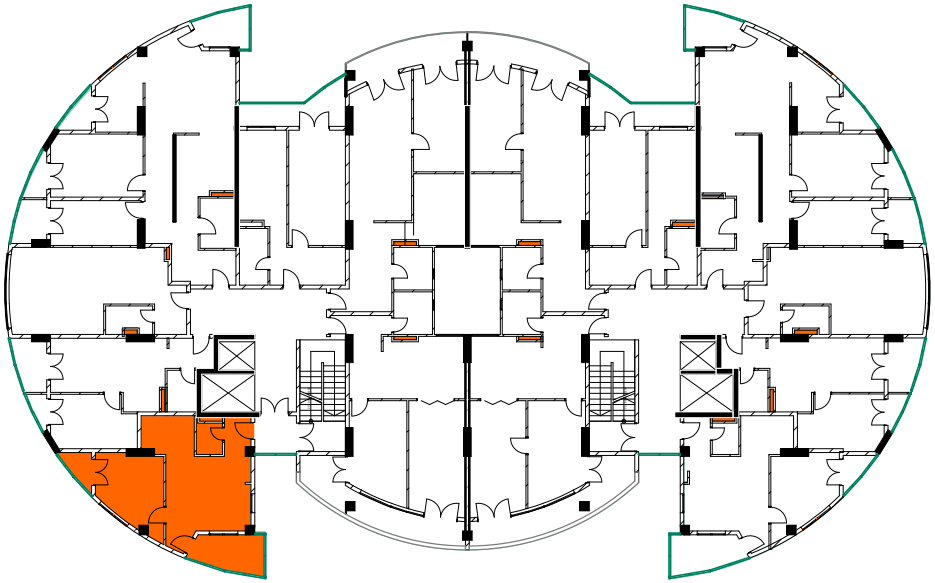

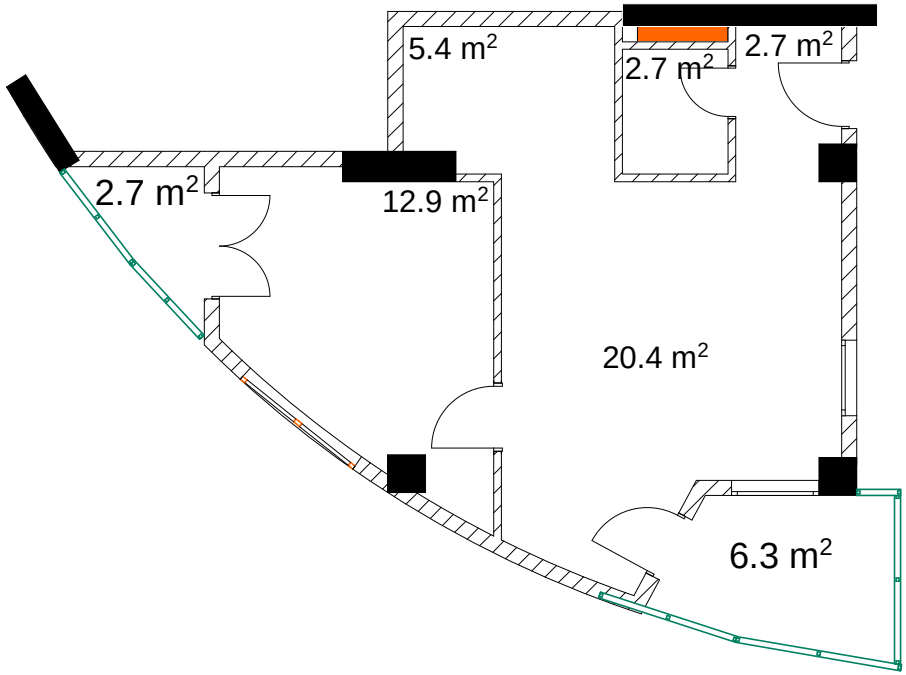

მეჩვიდმეტე სართული

ბინა №100 46.9 მ²

მესაკუთრე

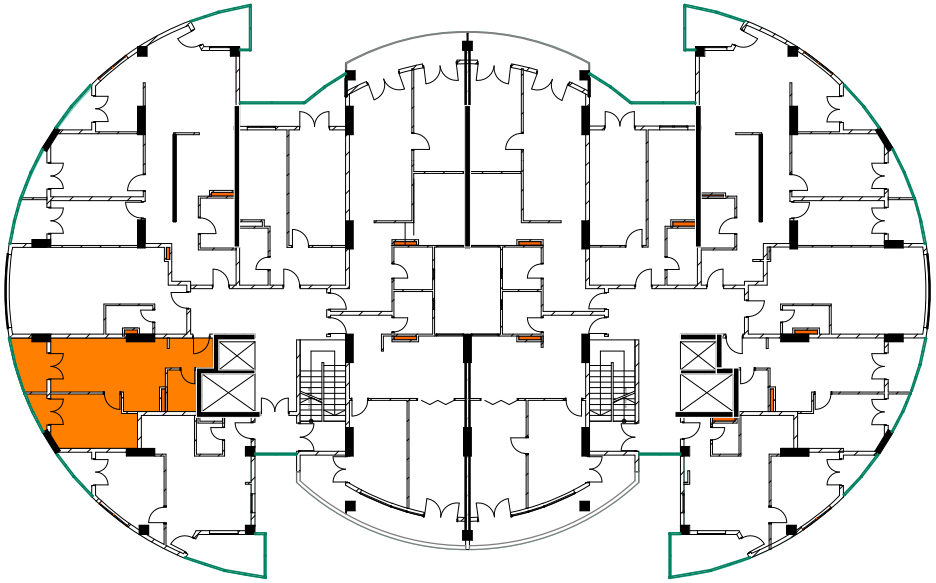

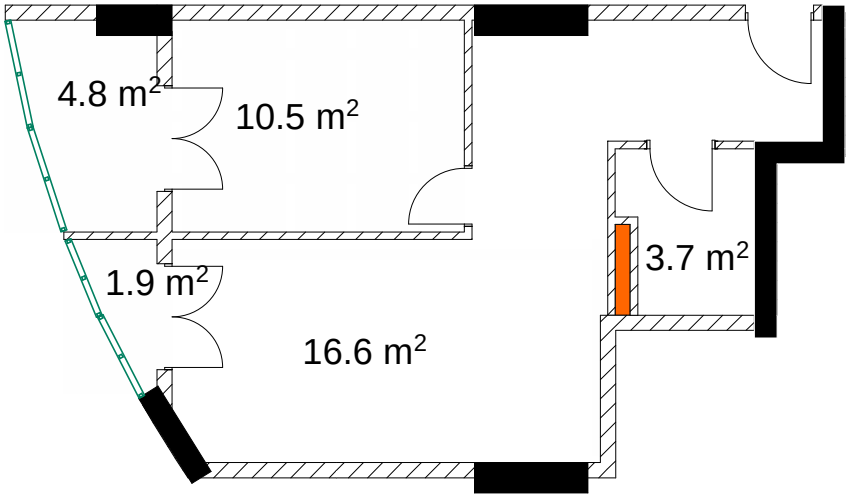

მეჩვიდმეტე სართული

ბინა №101 40.1 მ^2

მესაკუთრე

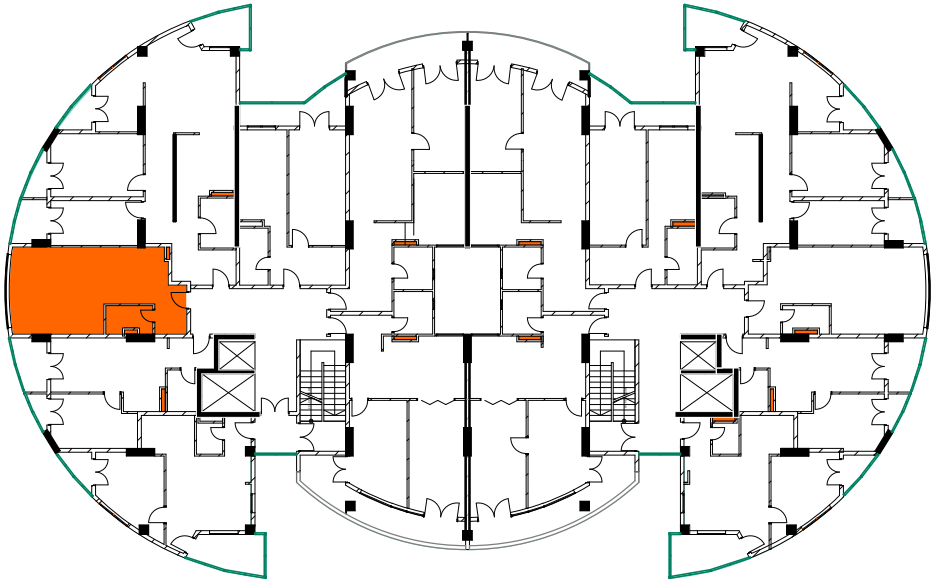

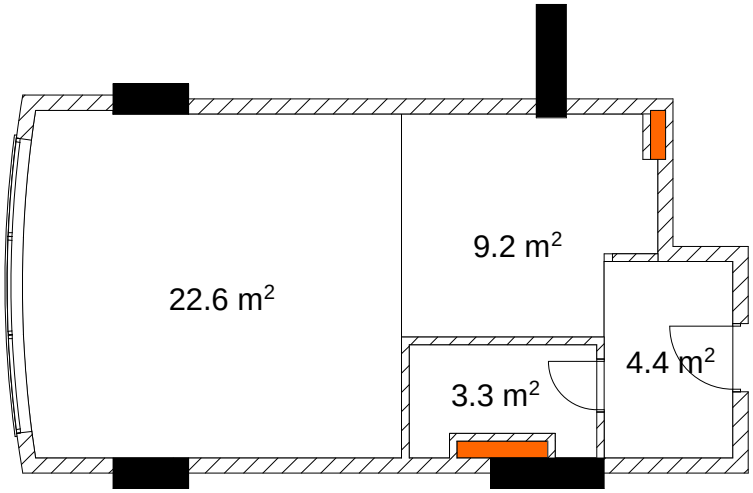

მეჩვიდმეტე სართული

ბინა №102 111.5 მ²

მესაკუთრე

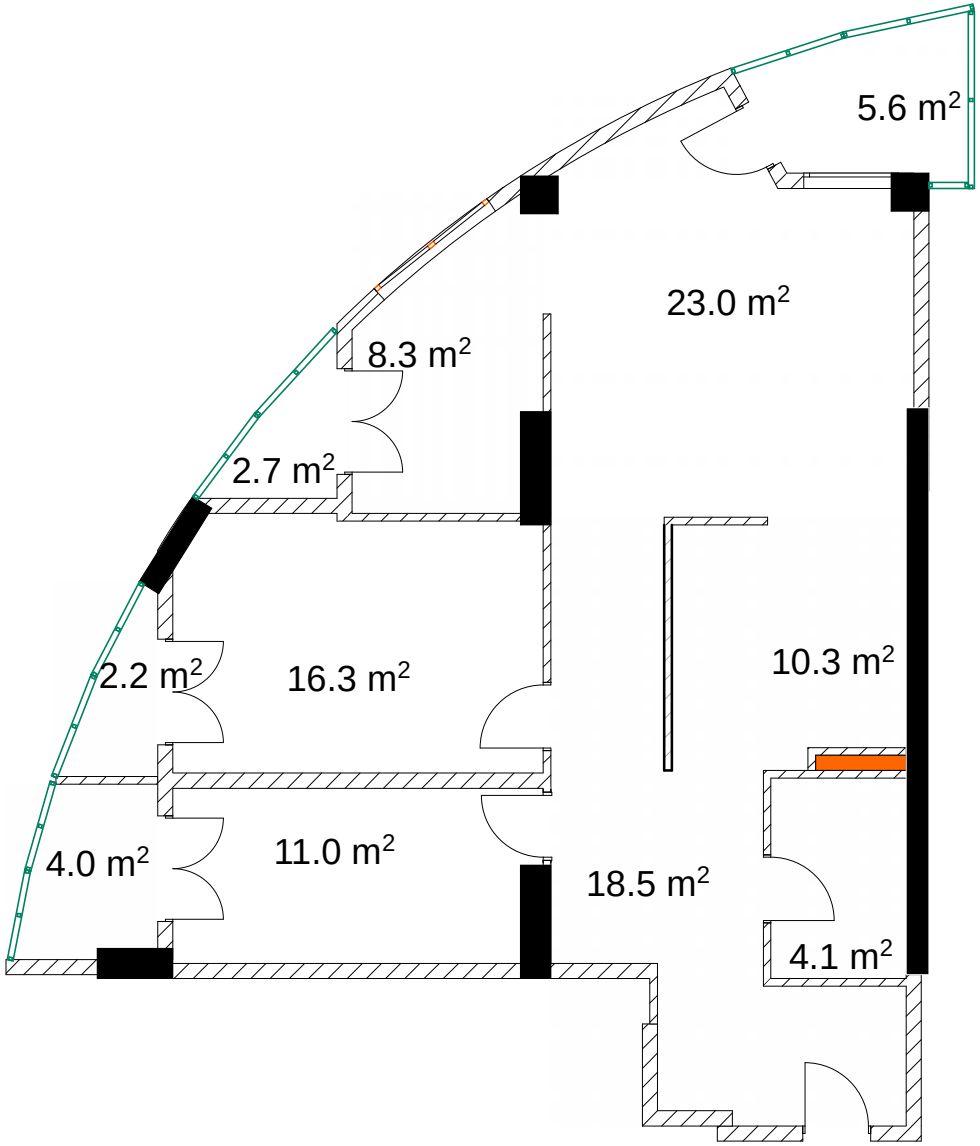

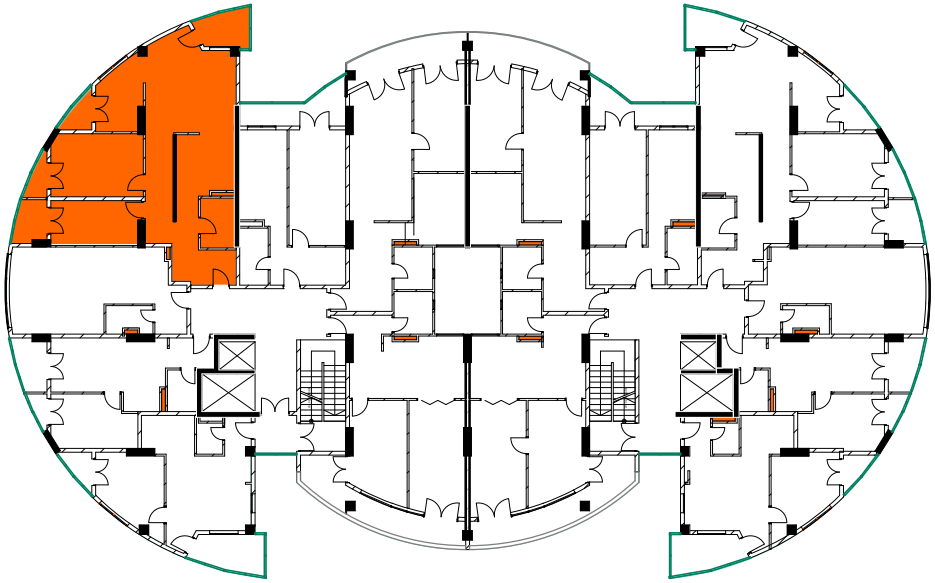

მეჩვიდმეტე სართული

ბინა №103 55.7 მ²

მესაკუთრე

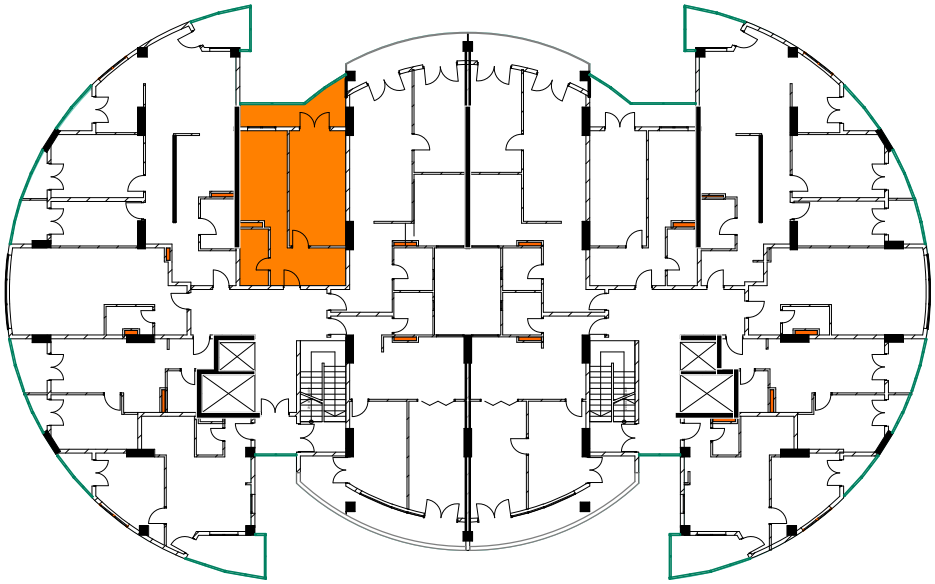

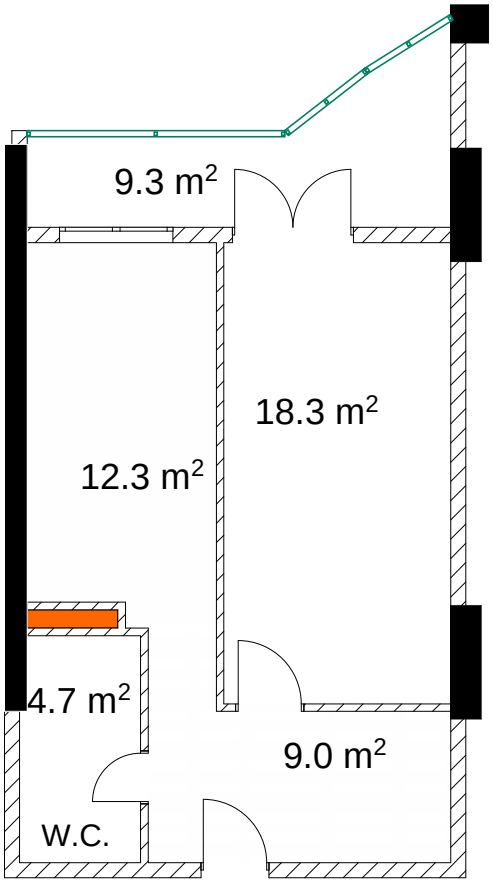

მეჩვიდმეტე სართული

ბინა №104 79.6 მ²

მესაკუთრე

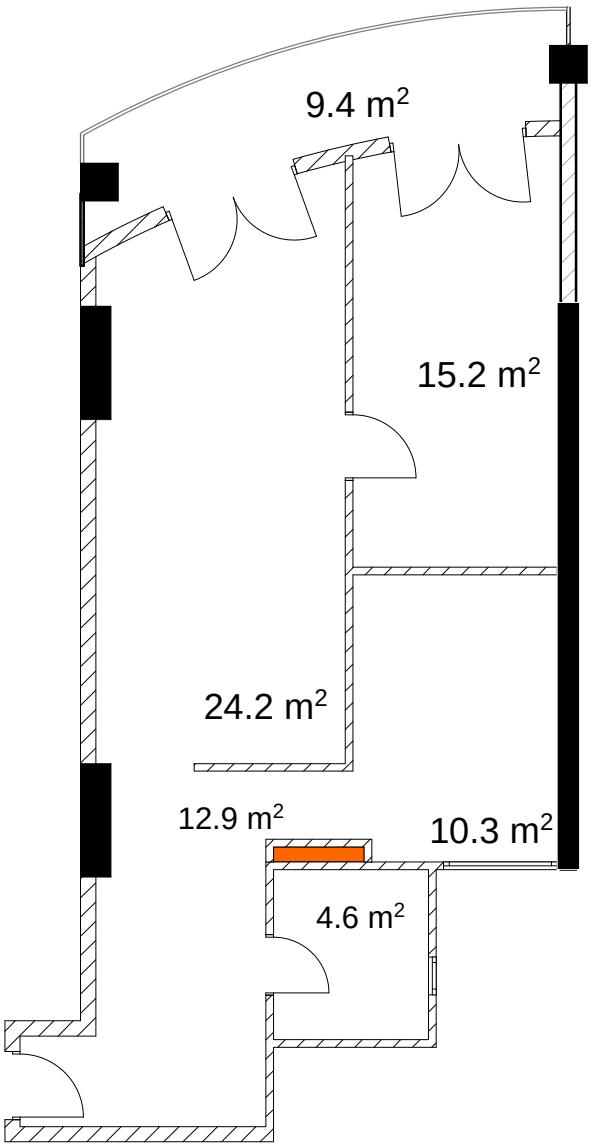

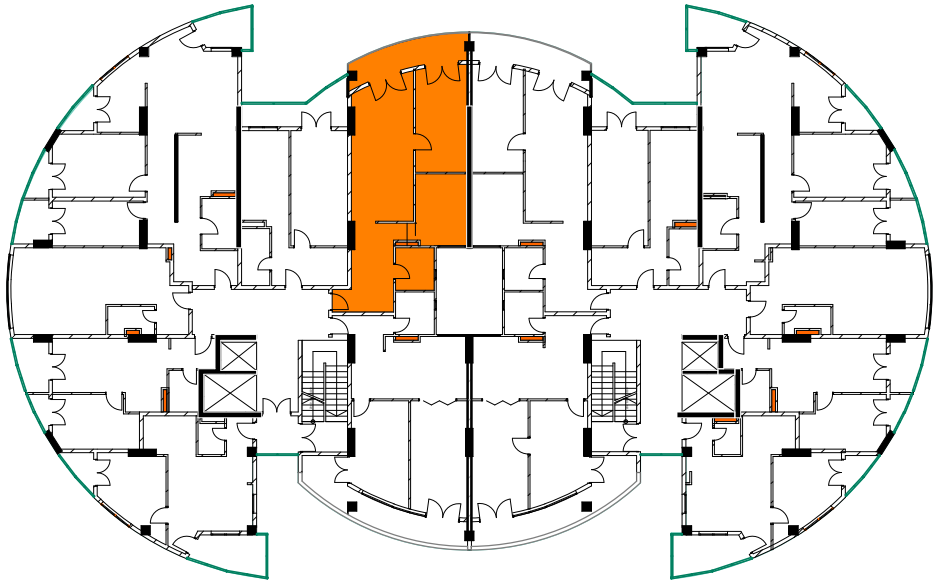

მეჩვიდმეტე სართული

ბინა №105 80.8 მ²

მესაკუთრე

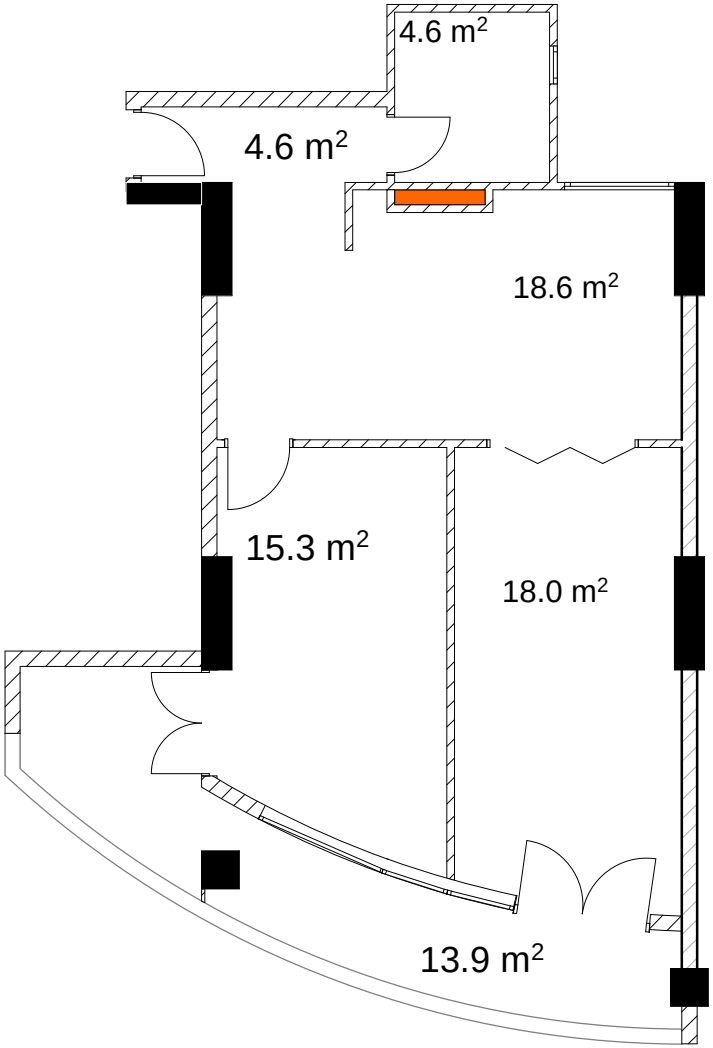

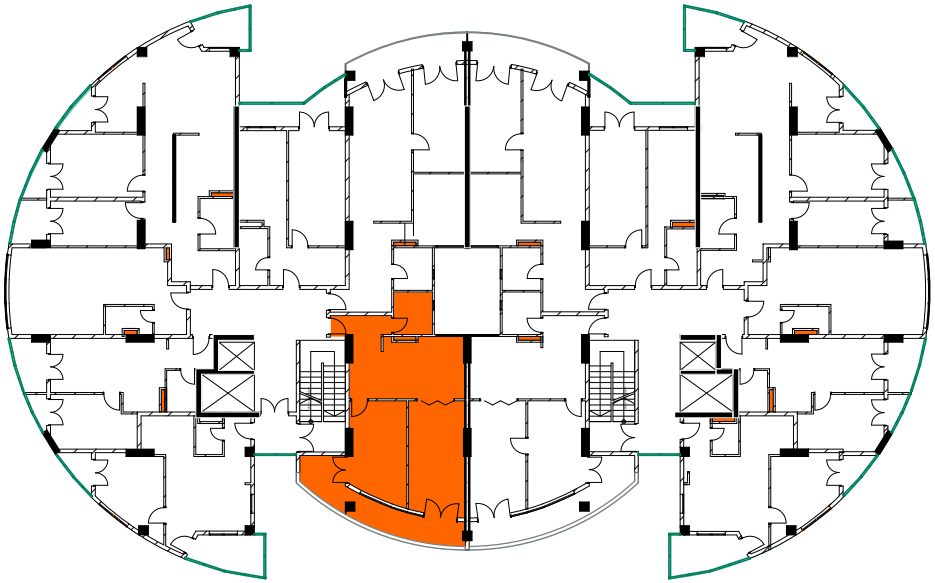

მეთვრამეტე სართული

ბინა №106 55.2 მ²

მესაკუთრე

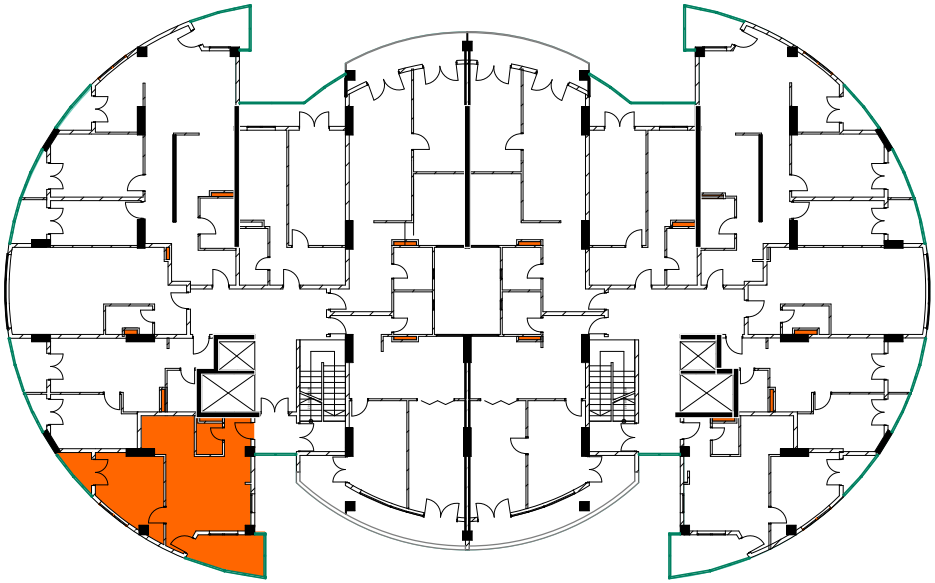

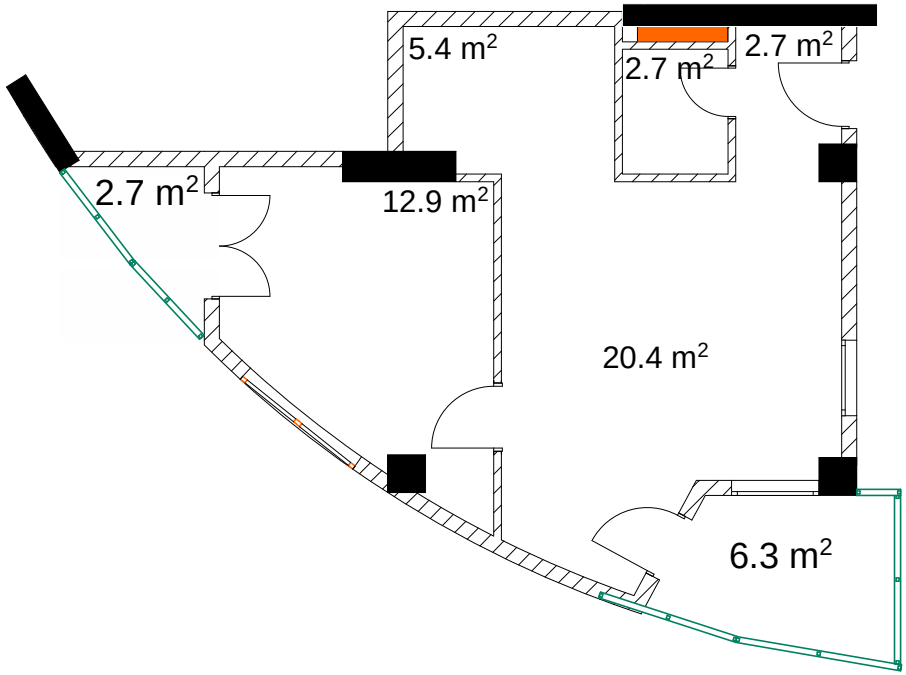

მეთვრამეტე სართული

ბინა №107 46.9 მ²

მესაკუთრე

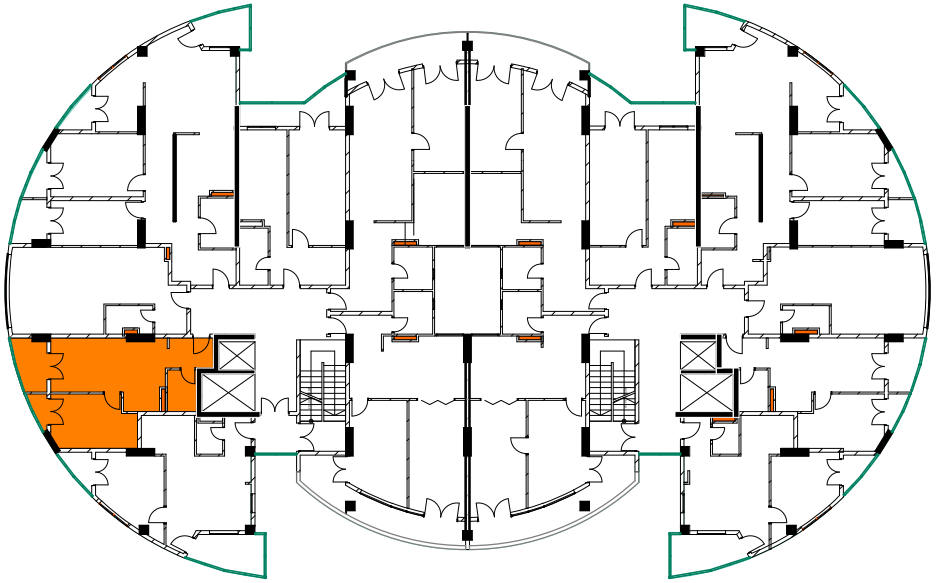

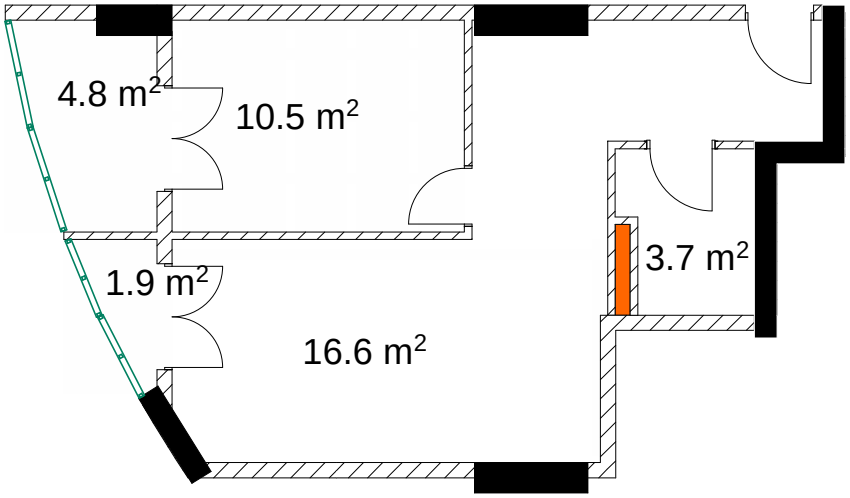

მეთვრამეტე სართული

ბინა №108 40.1 მ²

მესაკუთრე

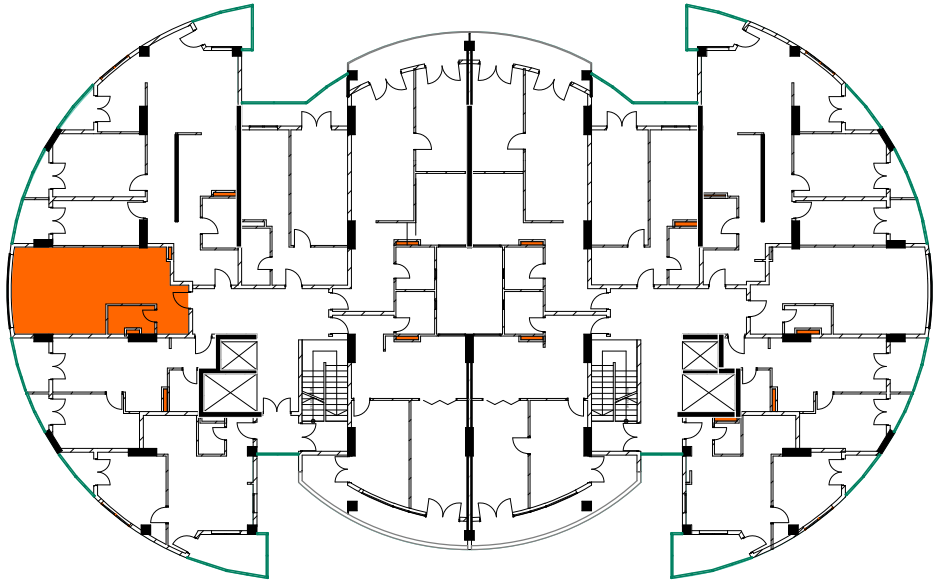

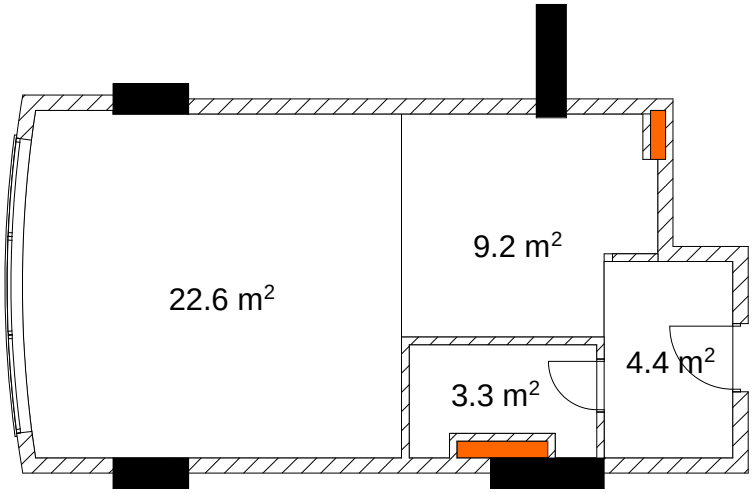

მეთვრამეტე სართული

ბინა №109 111.5 მ²

მესაკუთრე

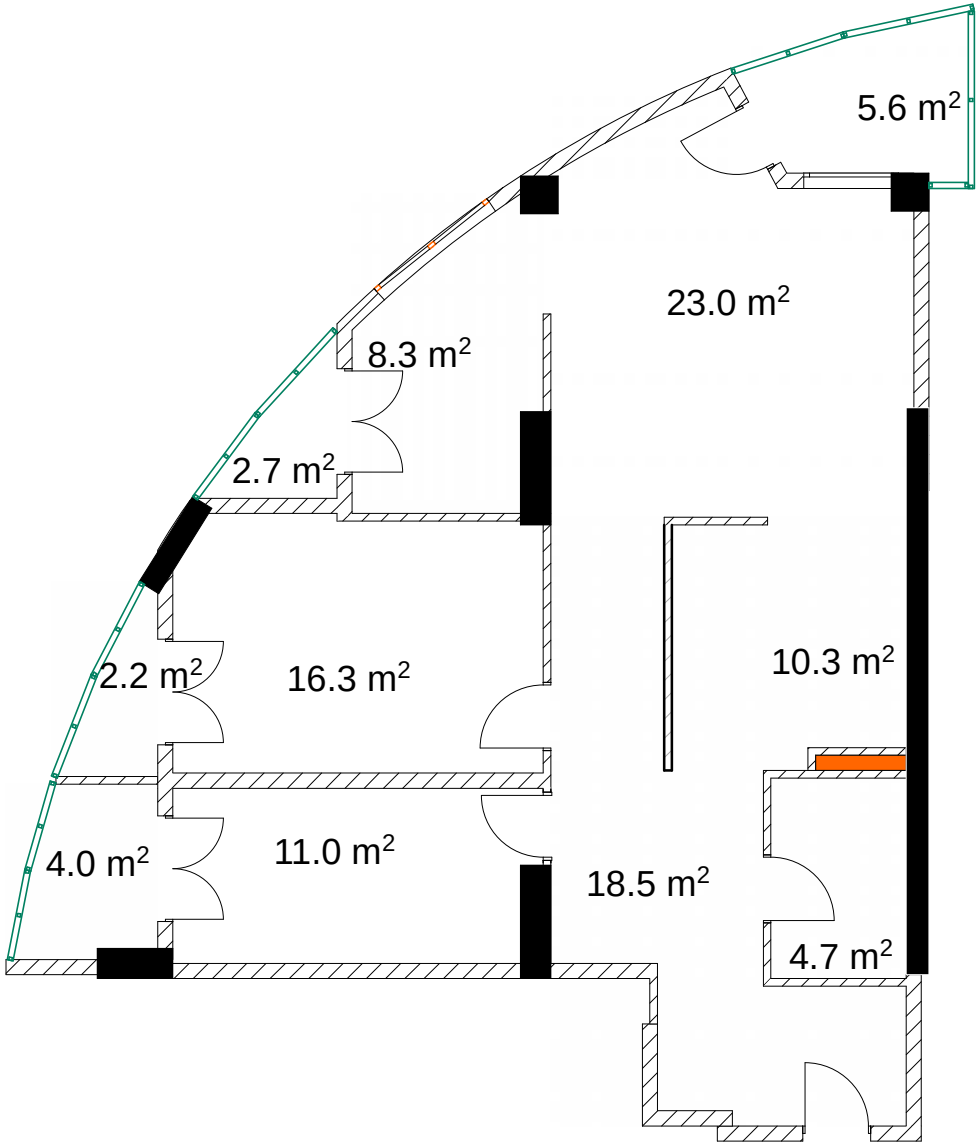

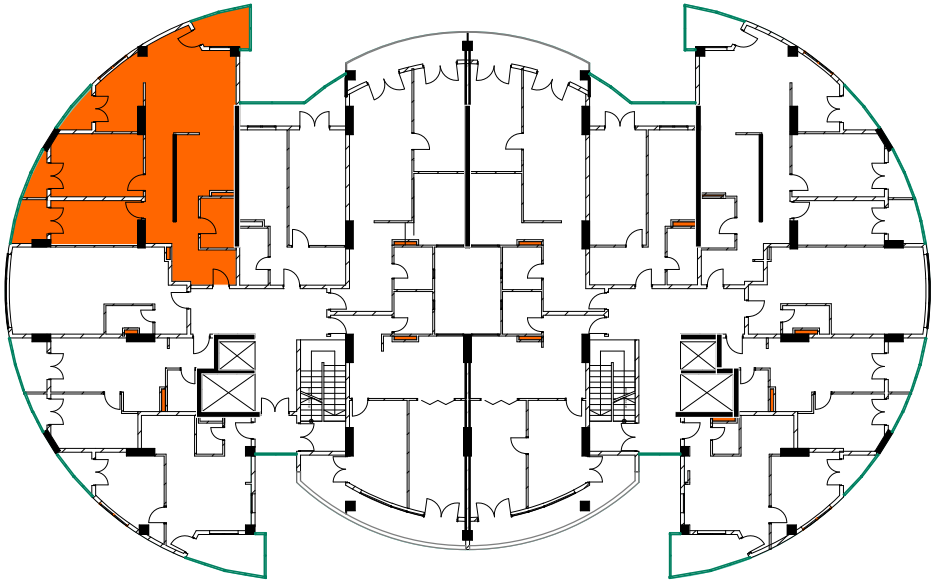

მეთვრამეტე სართული

ბინა №110 55.7 მ²

მესაკუთრე

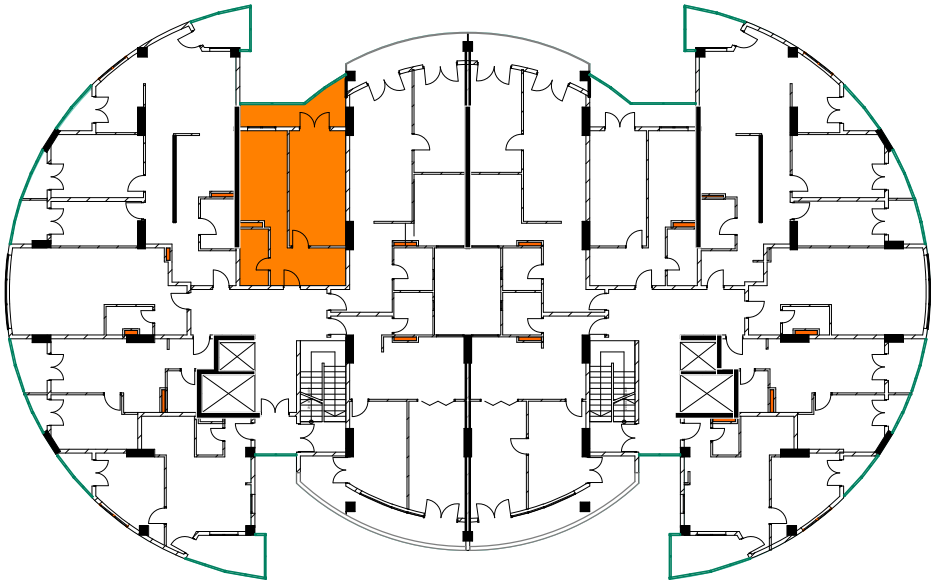

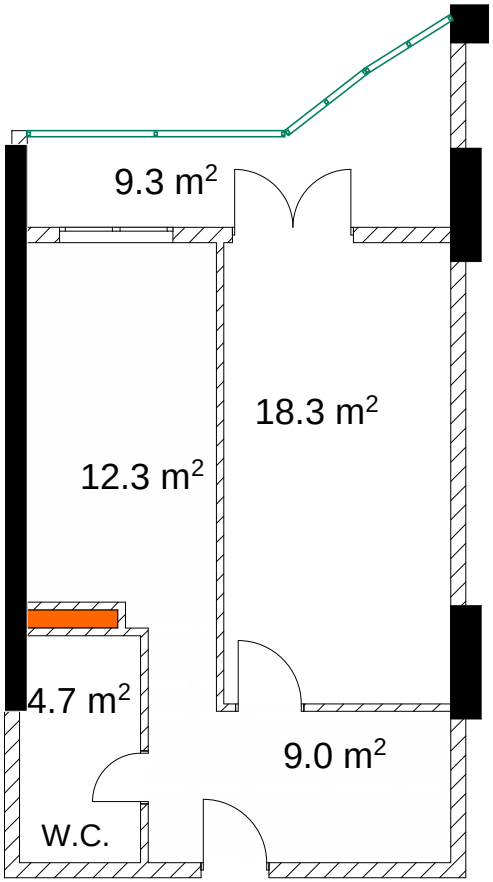

მეთვრამეტე სართული

ბინა №111 79.6 მ²

მესაკუთრე

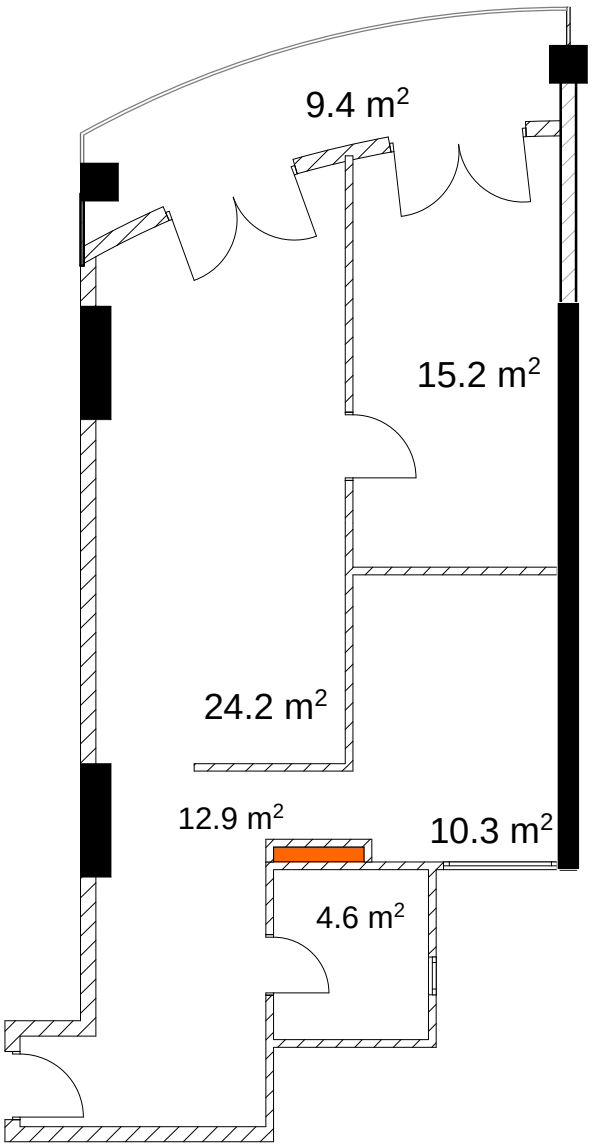

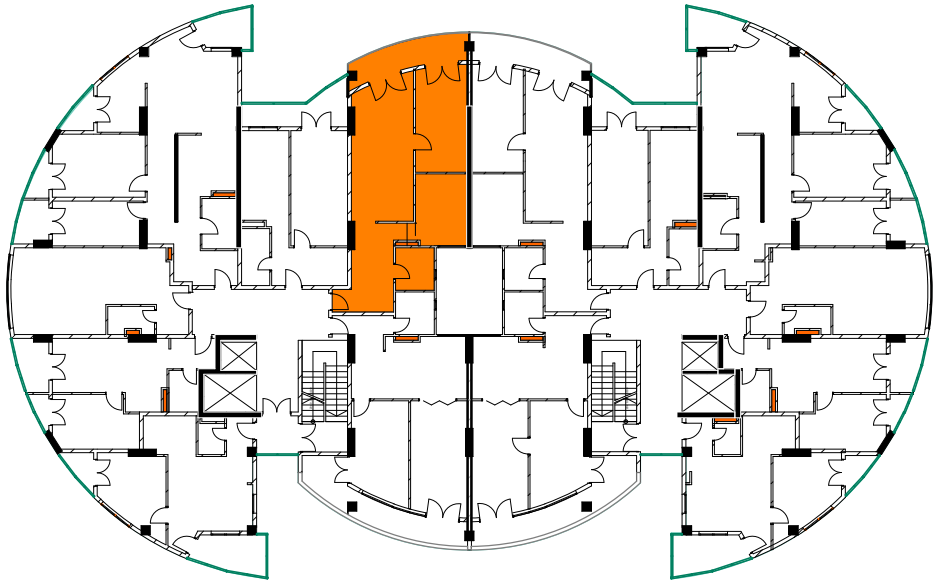

მეთვრამეტე სართული

ბინა №112 80.8 მ²

მესაკუთრე

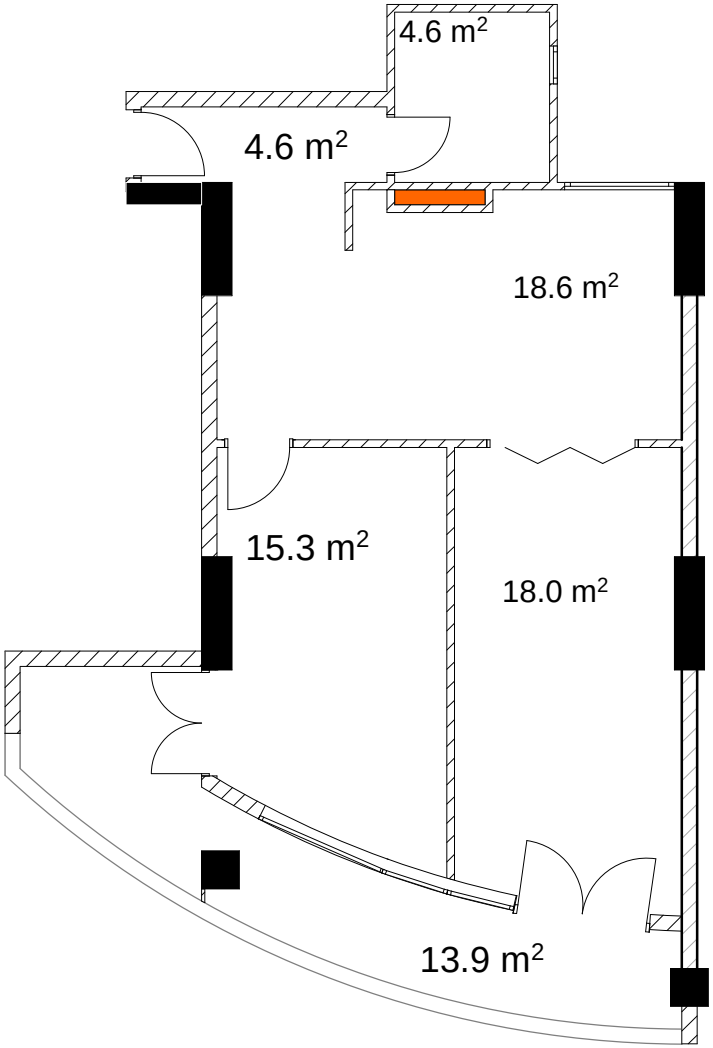

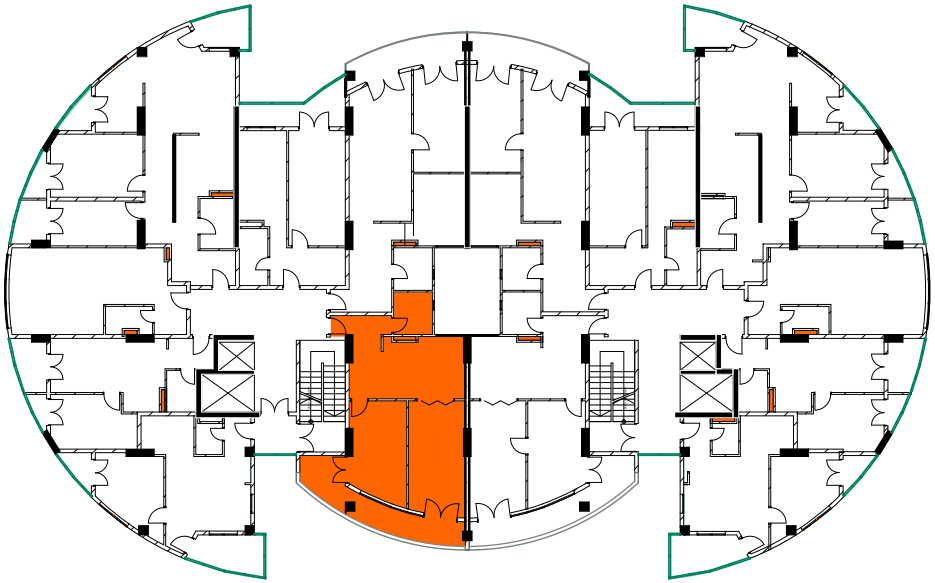

მეცხრამეტე სართული

ბინა №113 55.2 მ²

მესაკუთრე

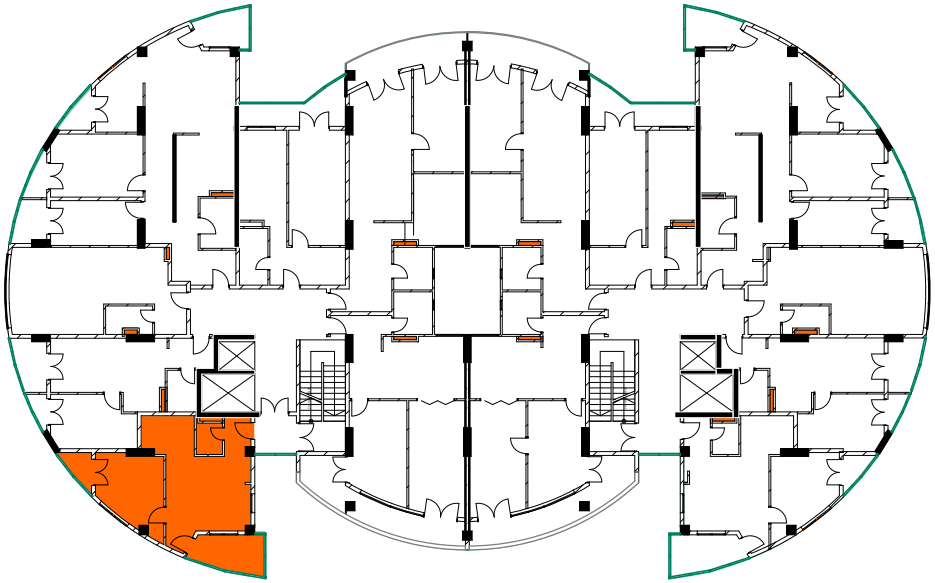

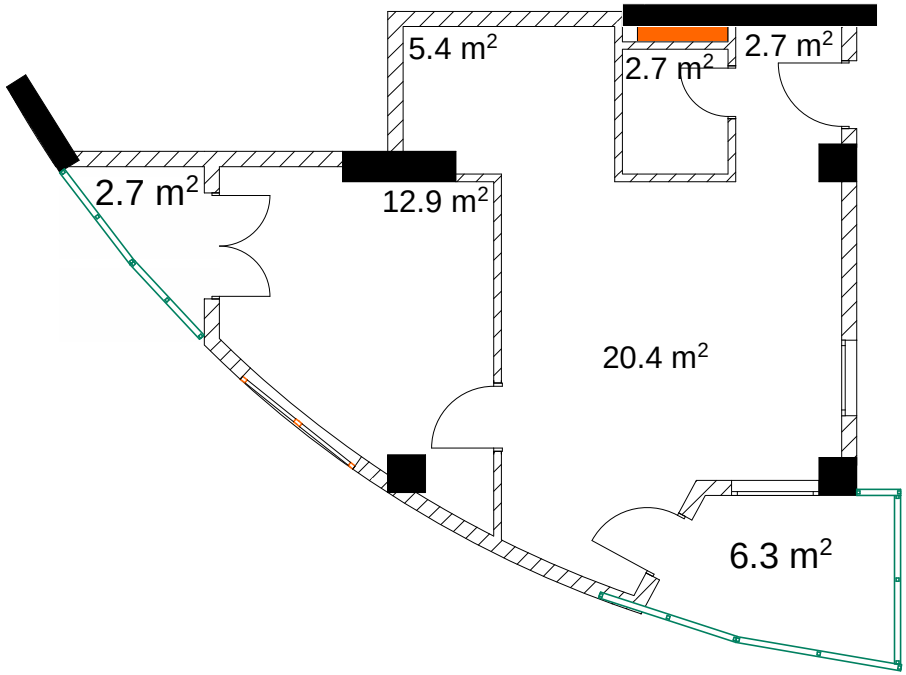

მეცხრამეტე სართული

ბინა №114 46.9 მ²

მესაკუთრე

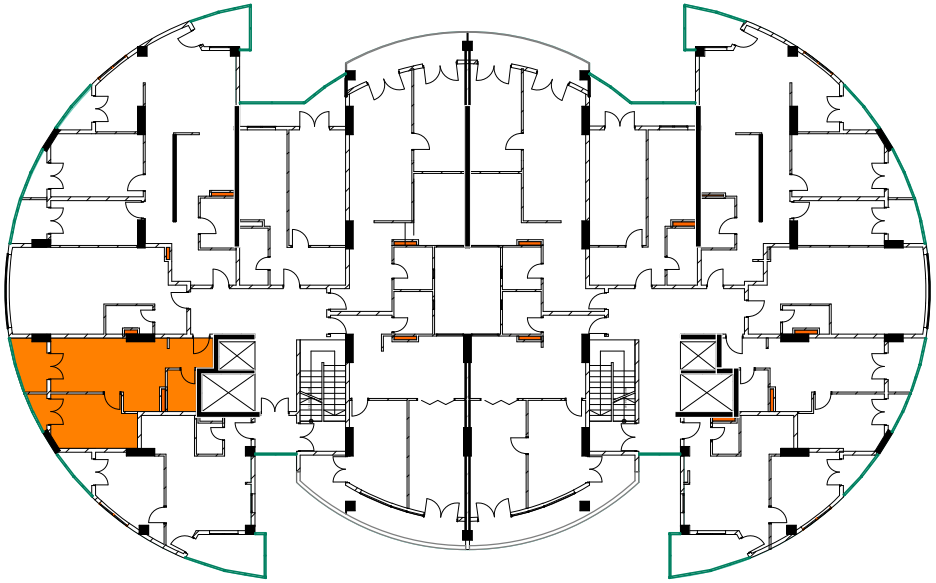

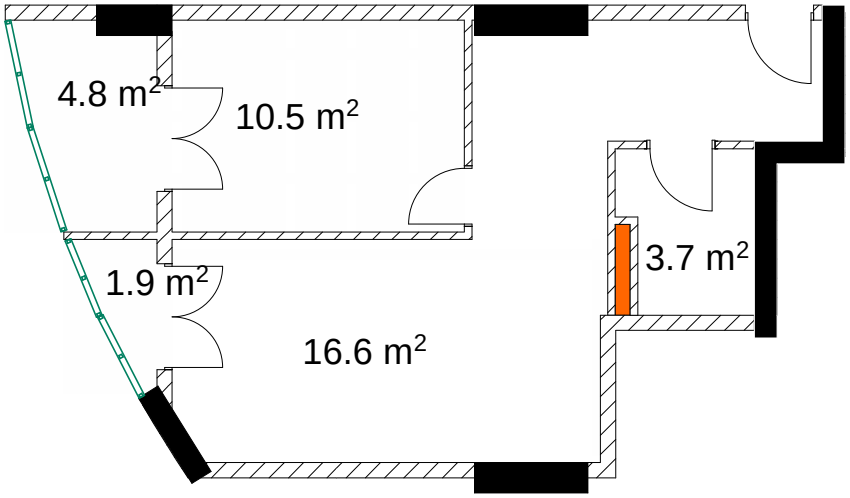

მეცხრამეტე სართული

ბინა №115 40.1 მ^2

მესაკუთრე

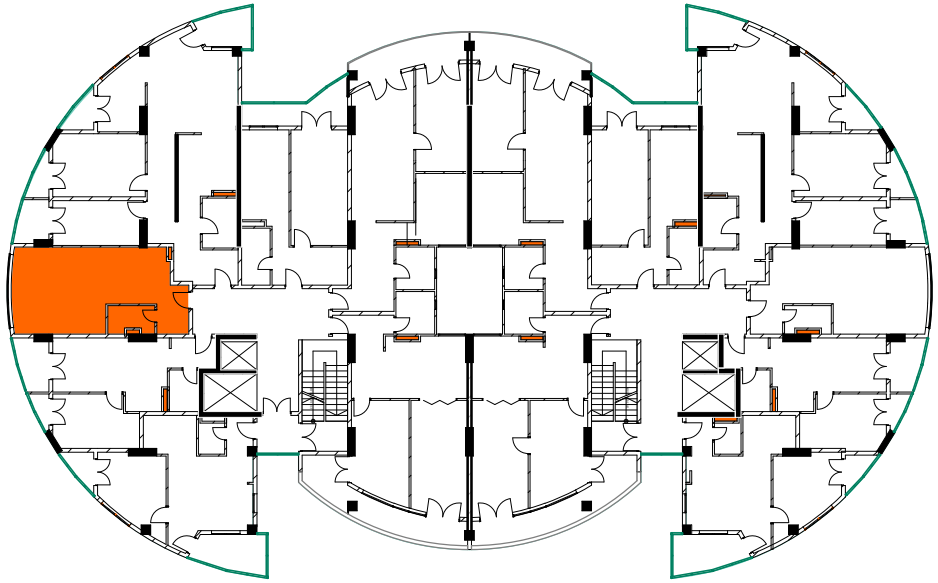

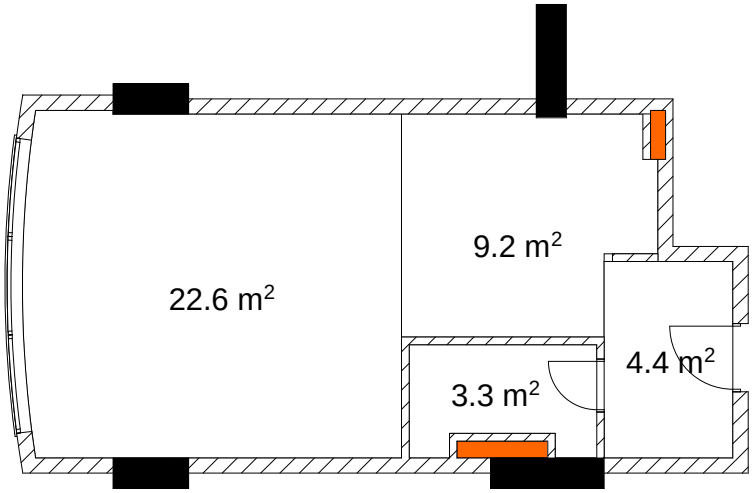

მეცხრამეტე სართული

ბინა №116 111.5 მ²

მესაკუთრე

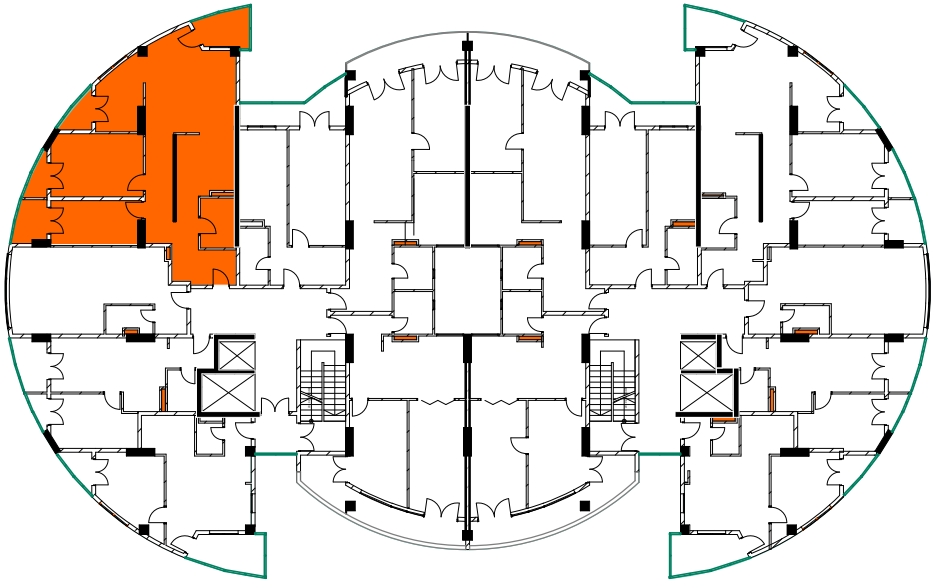

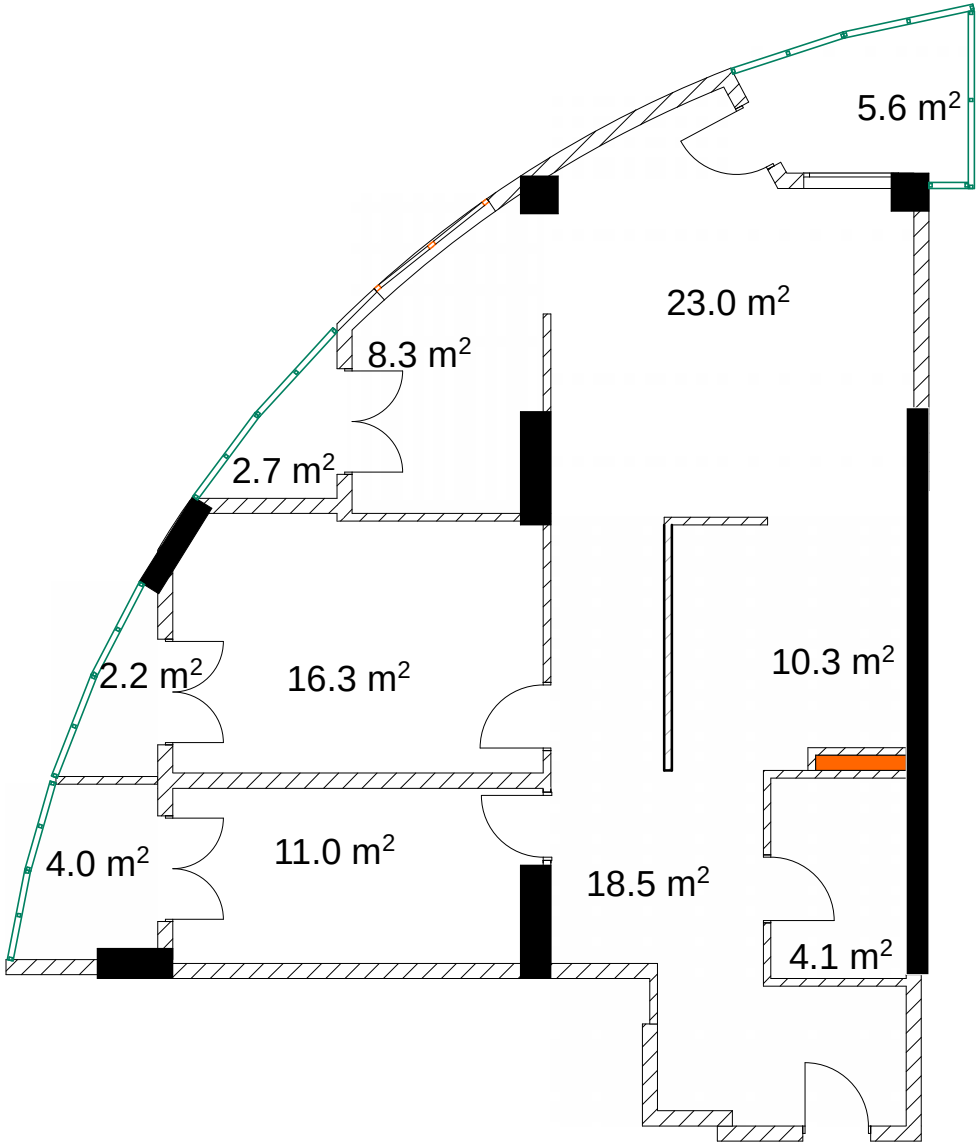

მეცხრამეტე სართული

ბინა №117 55.7 მ²

მესაკუთრე

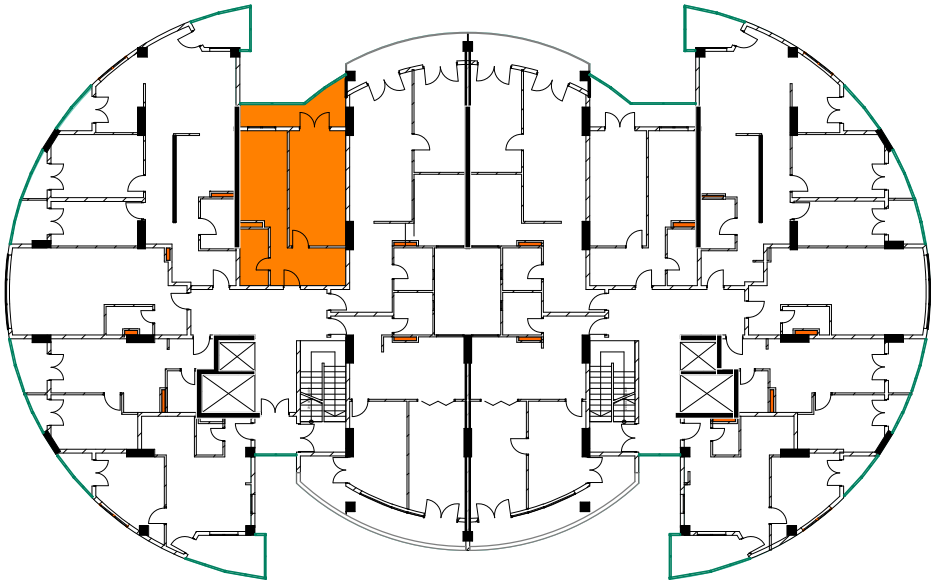

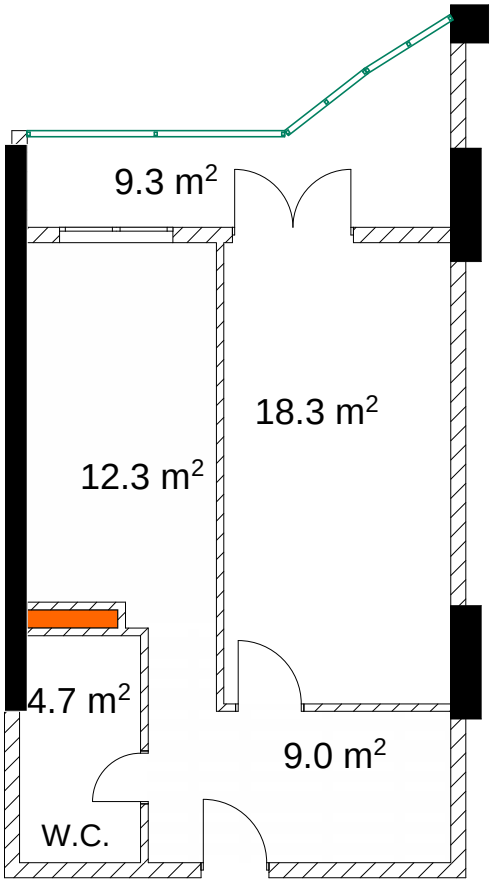

მეცხრამეტე სართული

ბინა №118 79.6 მ²

მესაკუთრე

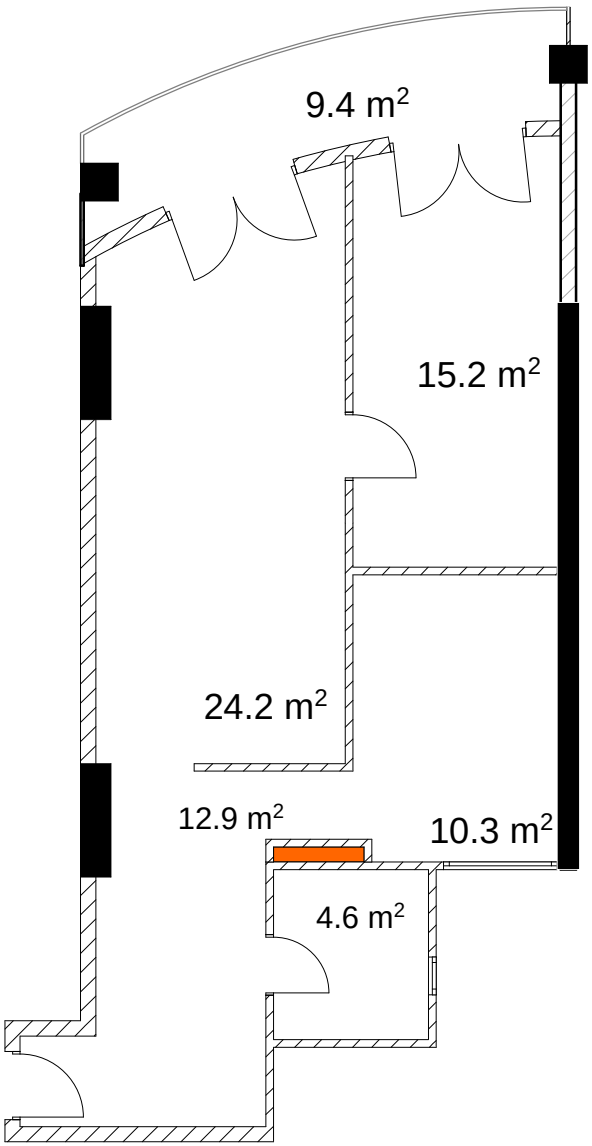

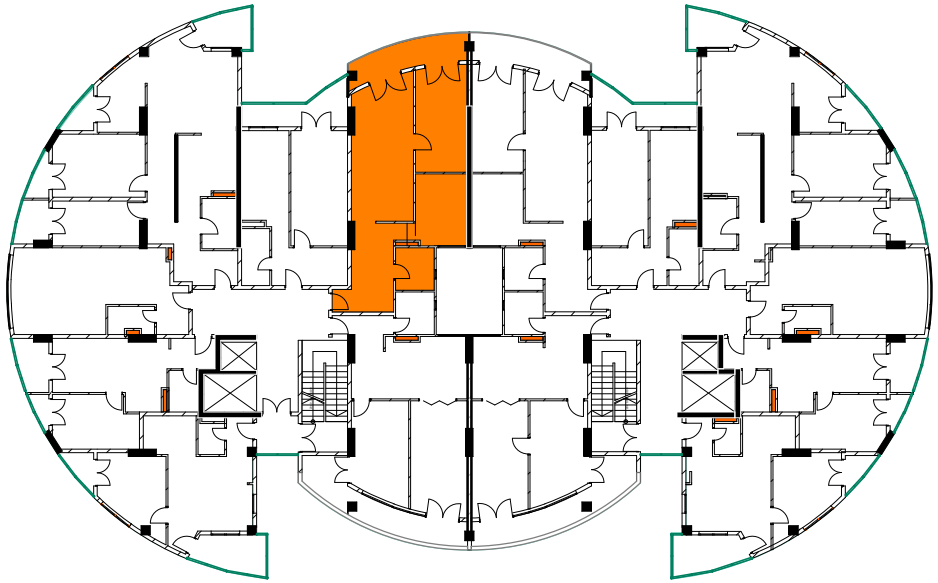

მეცხრამეტე სართული

ბინა №119 80.8 მ²

მესაკუთრე

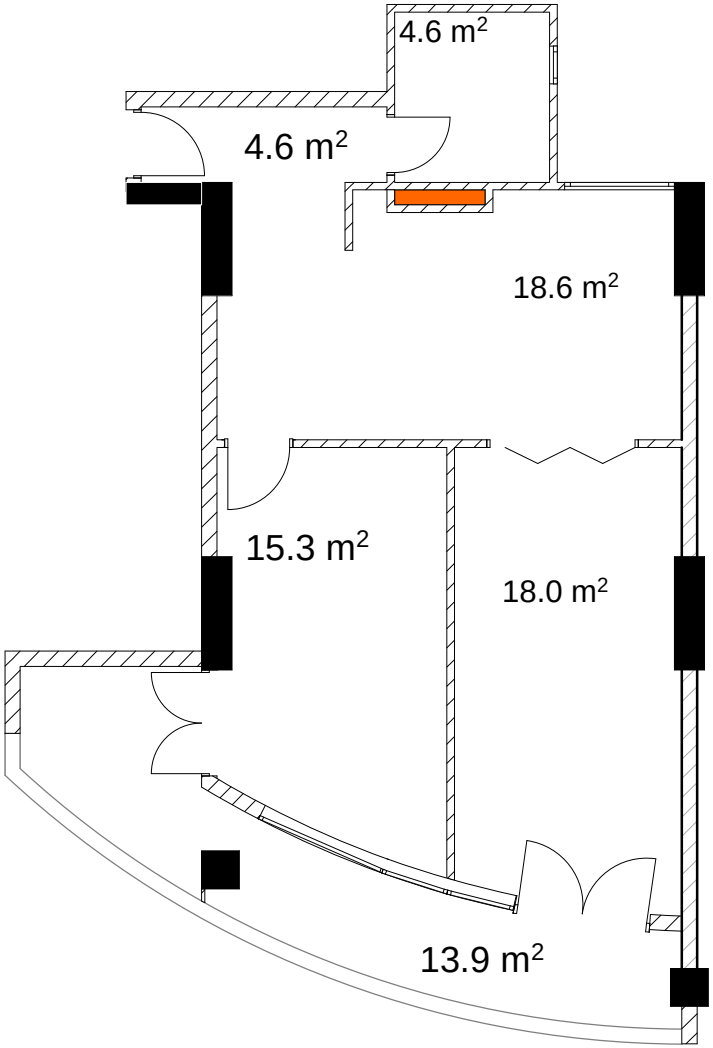

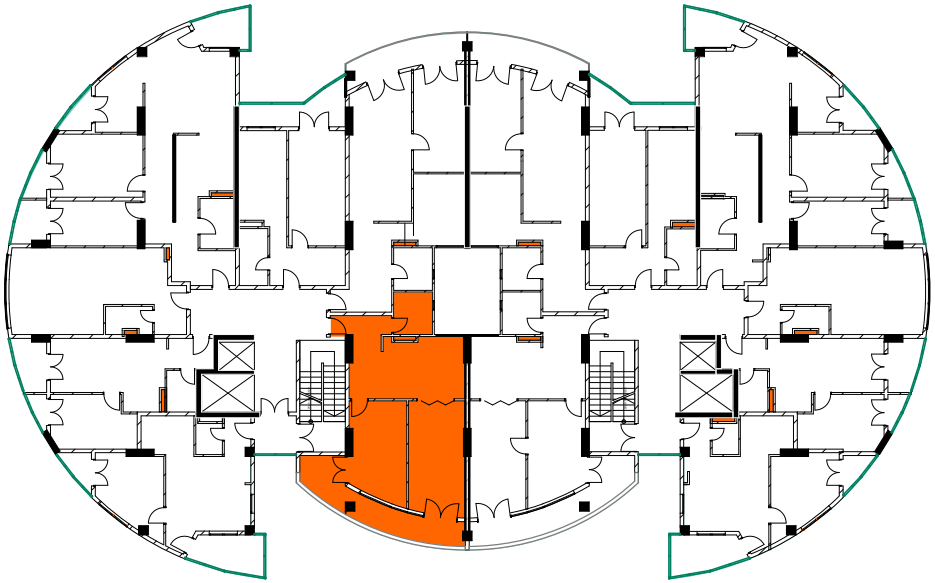

მეოცე სართული

ბინა №120 106.6 მ²

მესაკუთრე

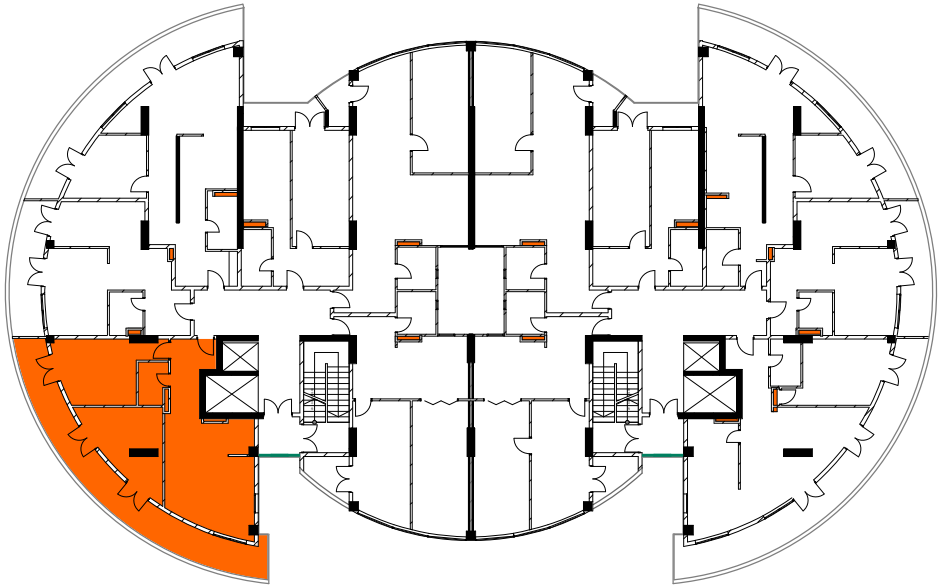

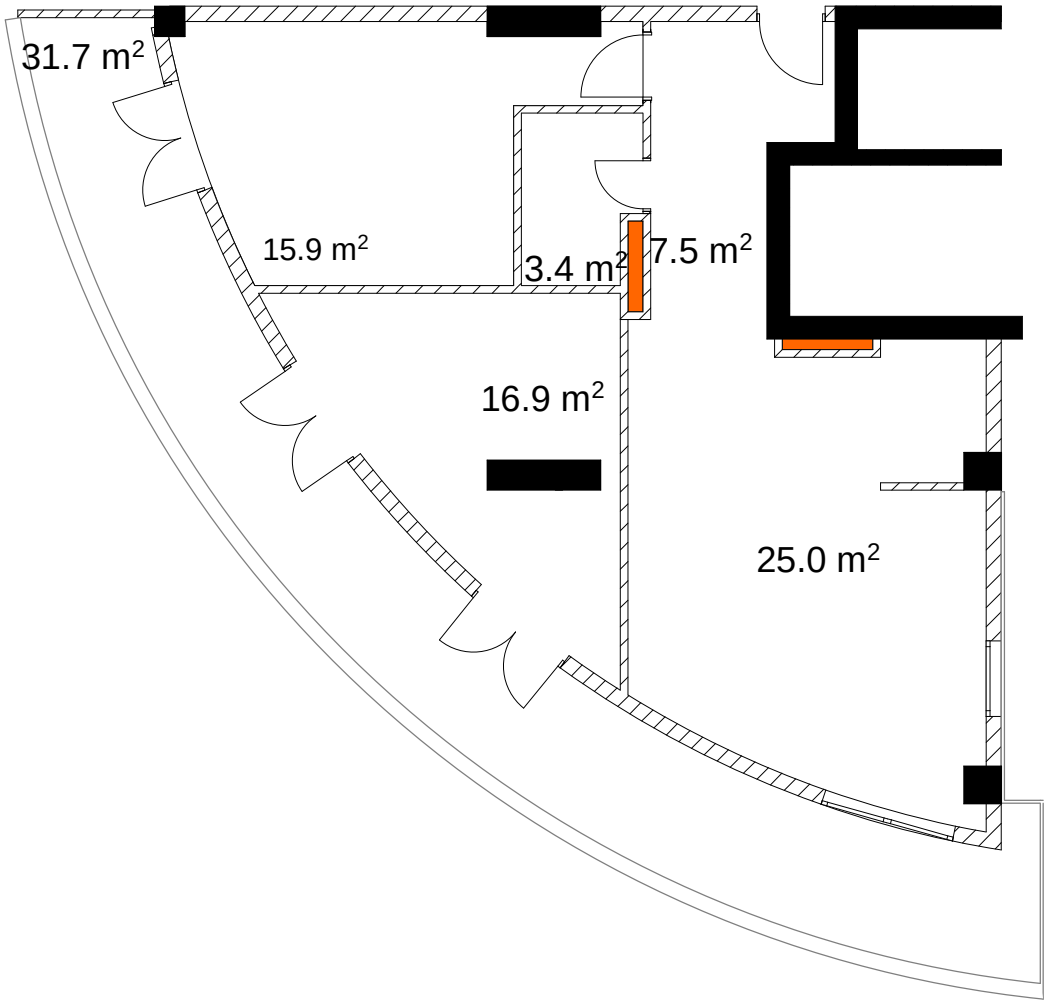

მეოცე სართული

ბინა №121 59.0 მ²

მესაკუთრე

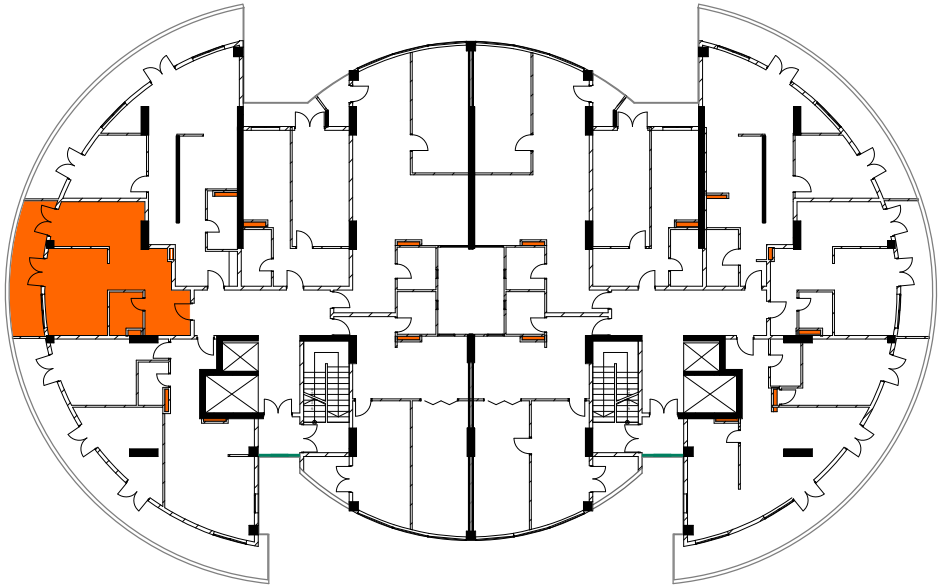

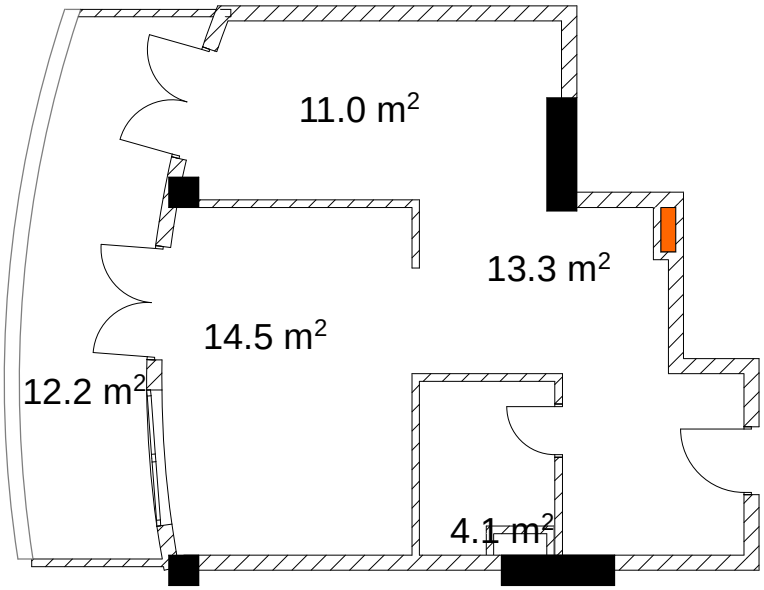

მეოცე სართული

ბინა №122 98.1 მ²

მესაკუთრე

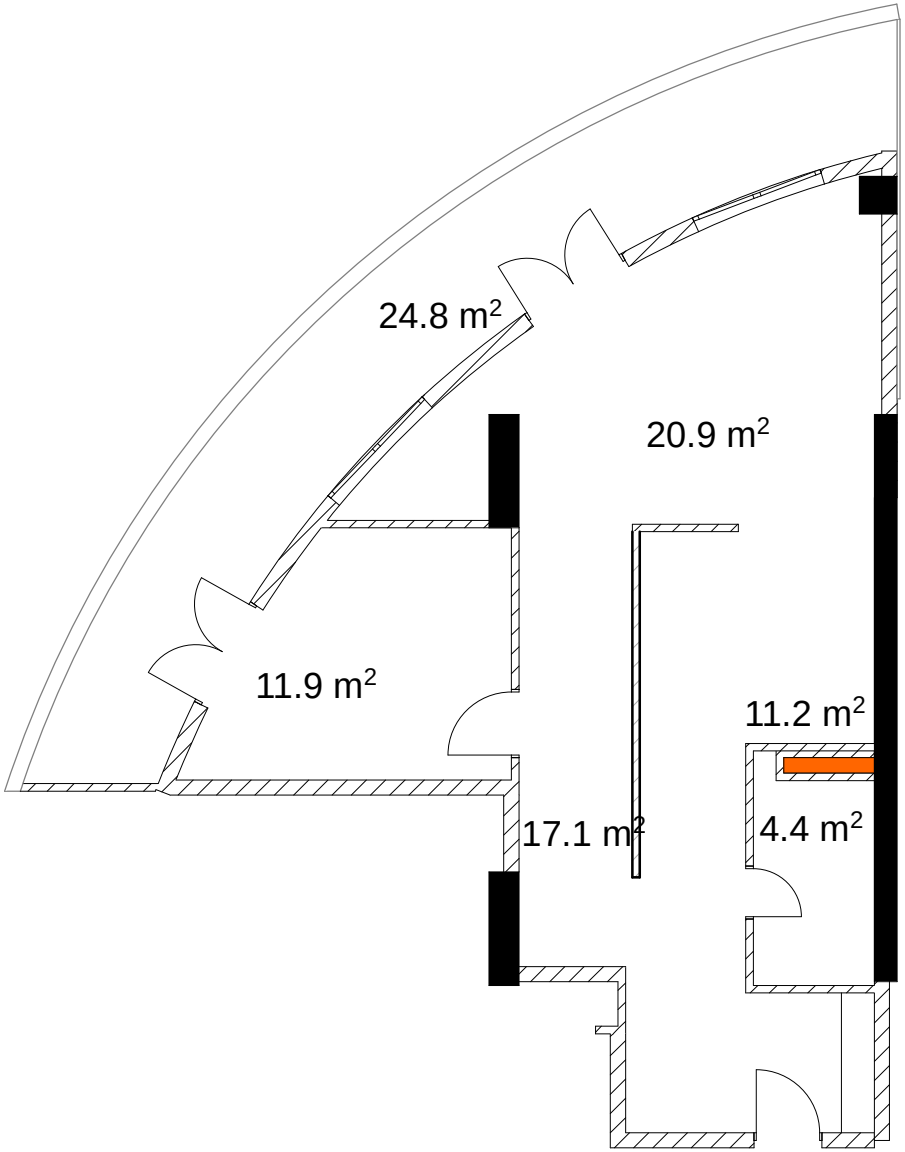

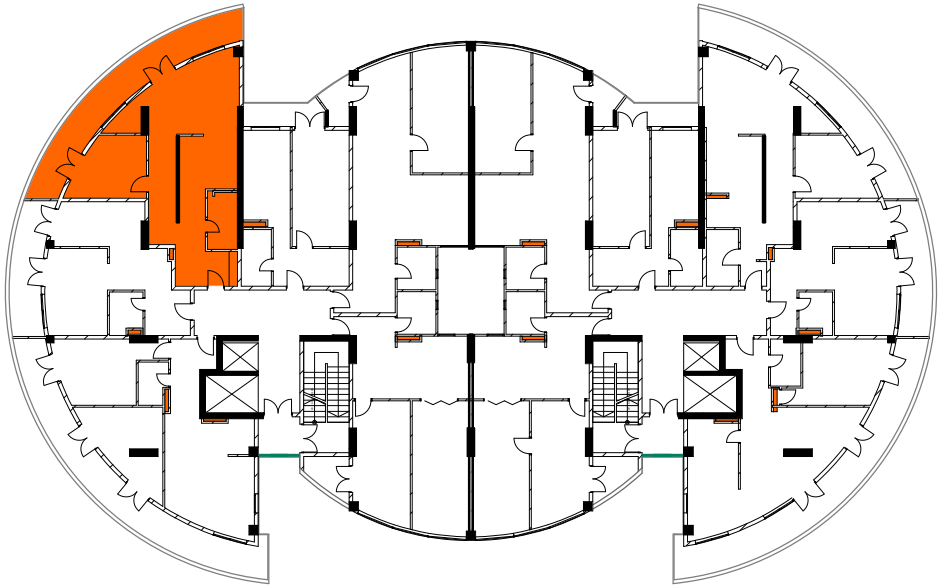

მეოცე სართული

ბინა №123 56.1 მ^2

მესაკუთრე

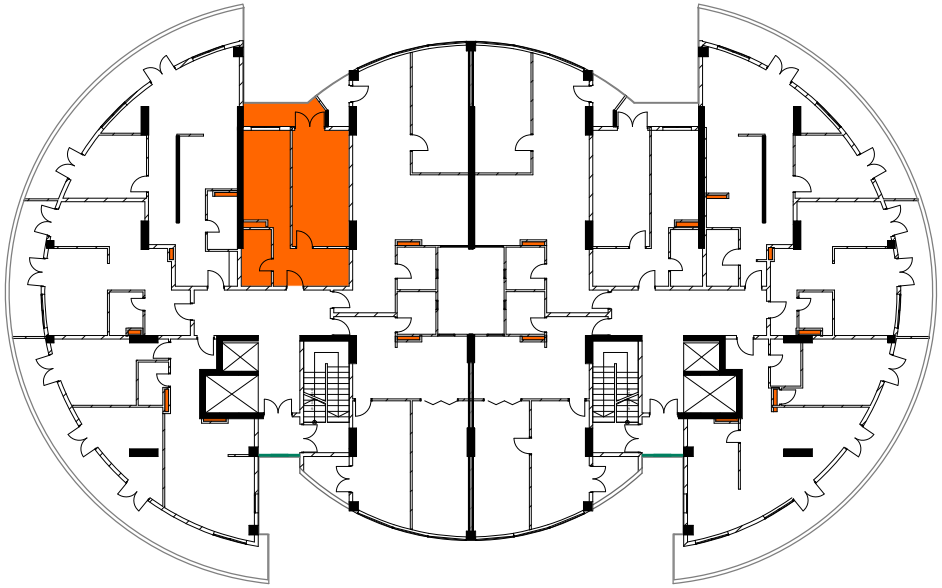

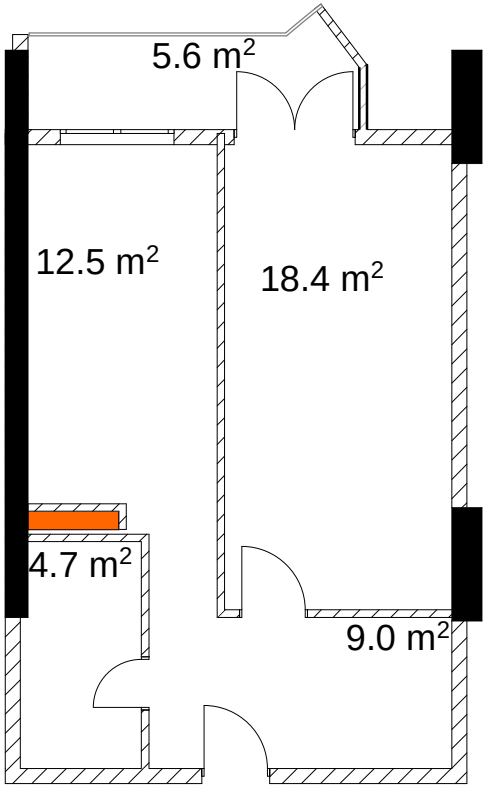

მეოცე სართული

ბინა №124 76.6 მ²

მესაკუთრე

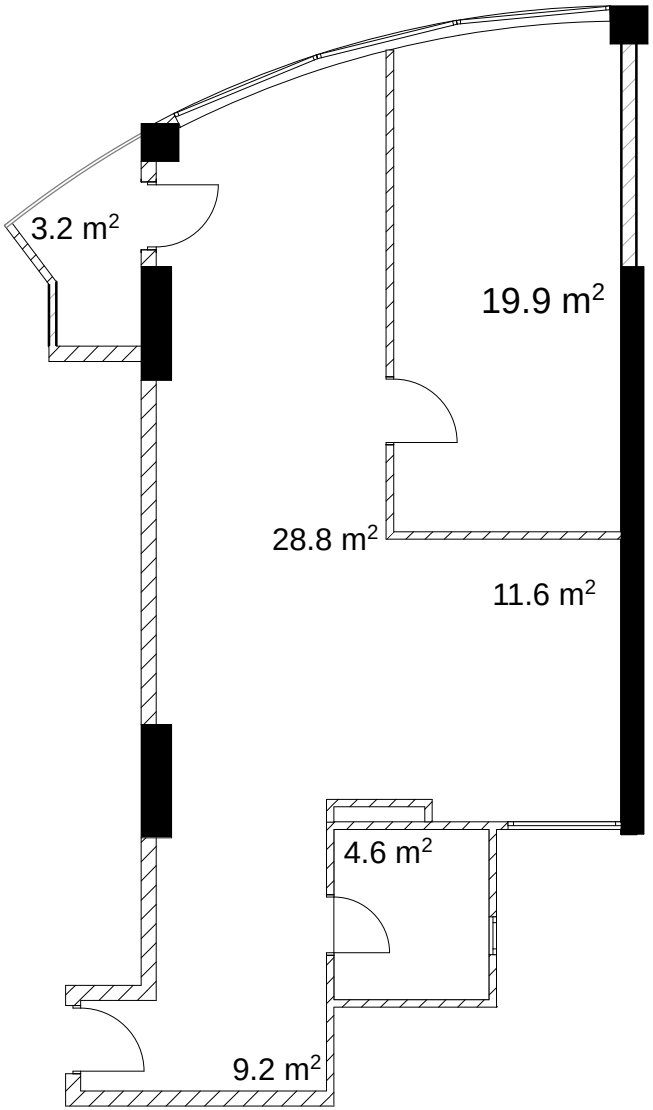

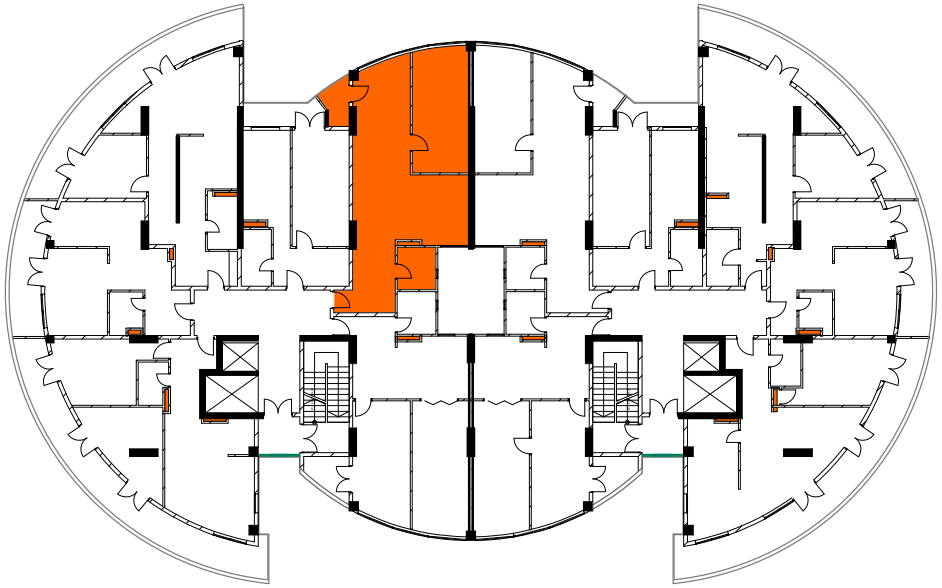

მეოცე სართული

ბინა №125 74.6 მ²

მესაკუთრე

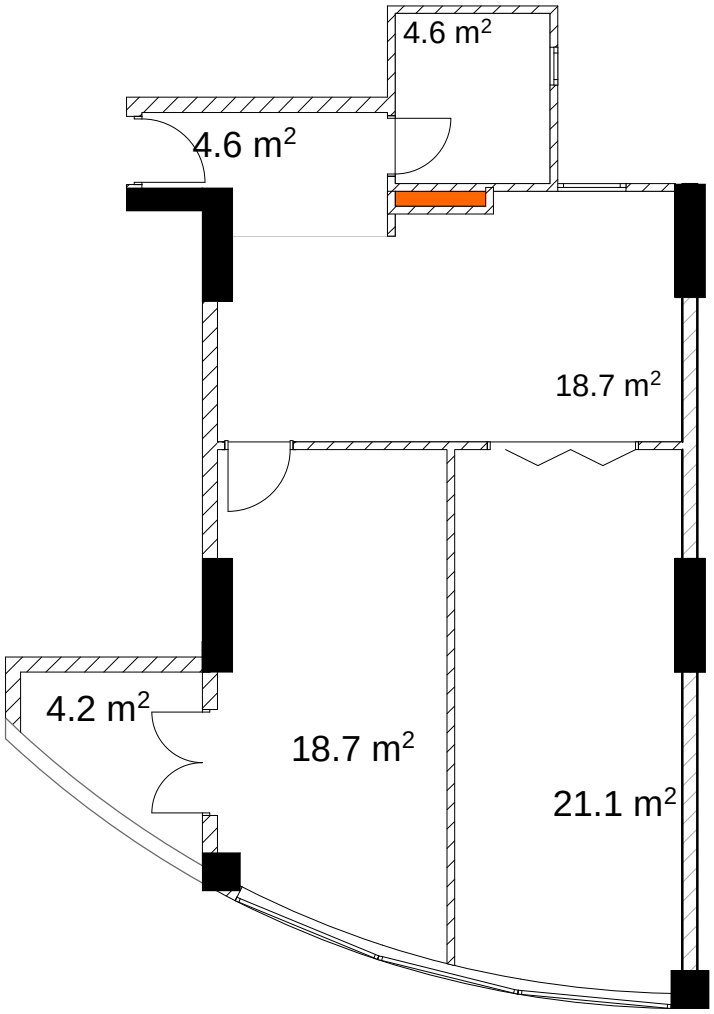

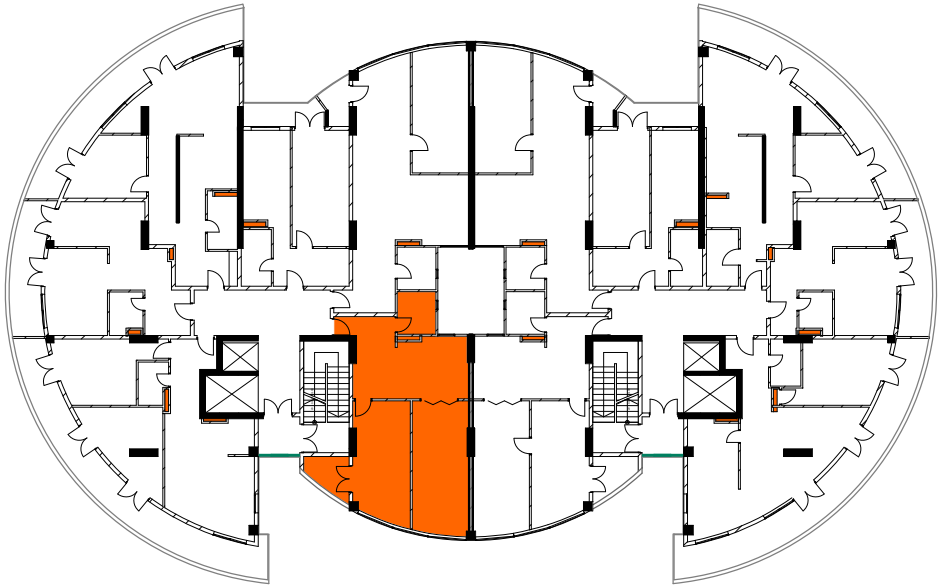

ოცდამეერთე სართული

ბინა №126 85.7 მ²

მესაკუთრე

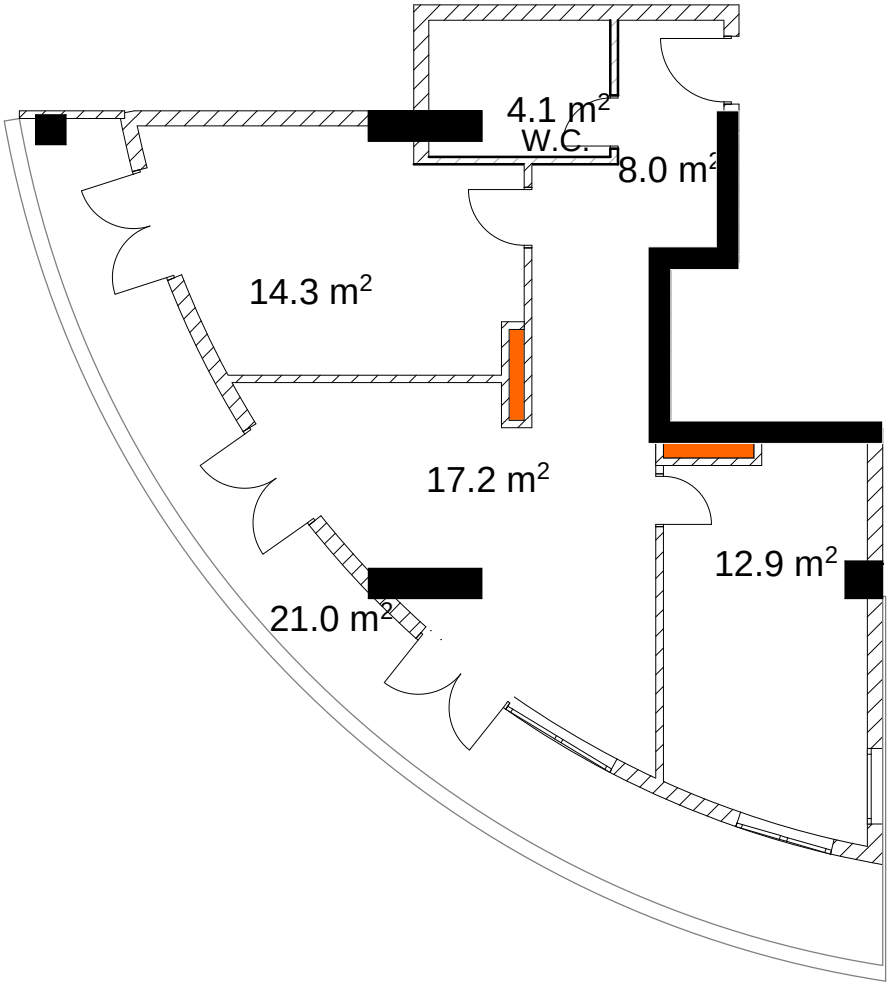

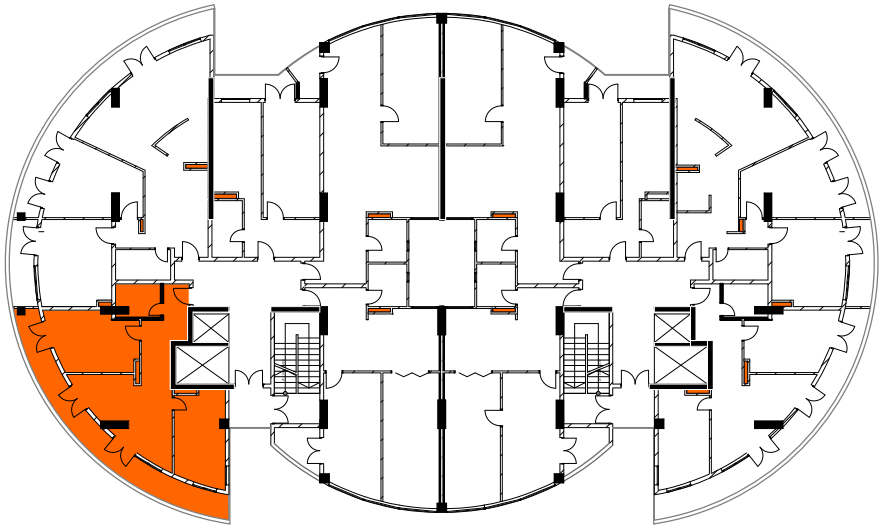

ოცდამეერთე სართული

ბინა №127 123.4 მ²

მესაკუთრე

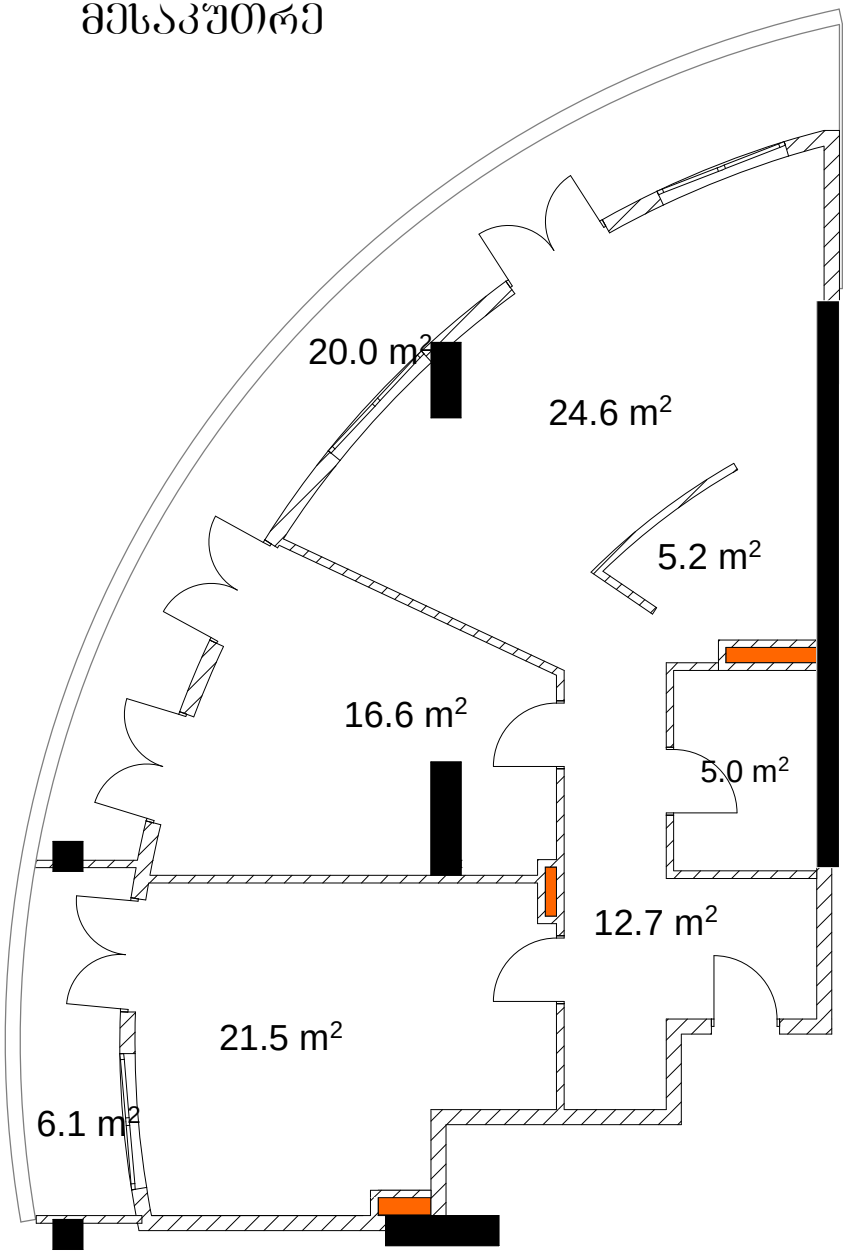

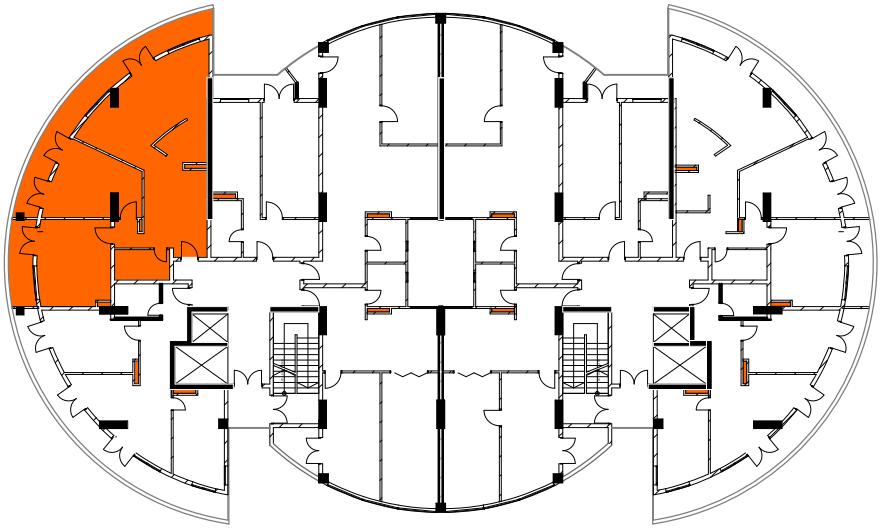

ოცდამეერთე სართული

ბინა №128 56.1 მ²

მესაკუთრე

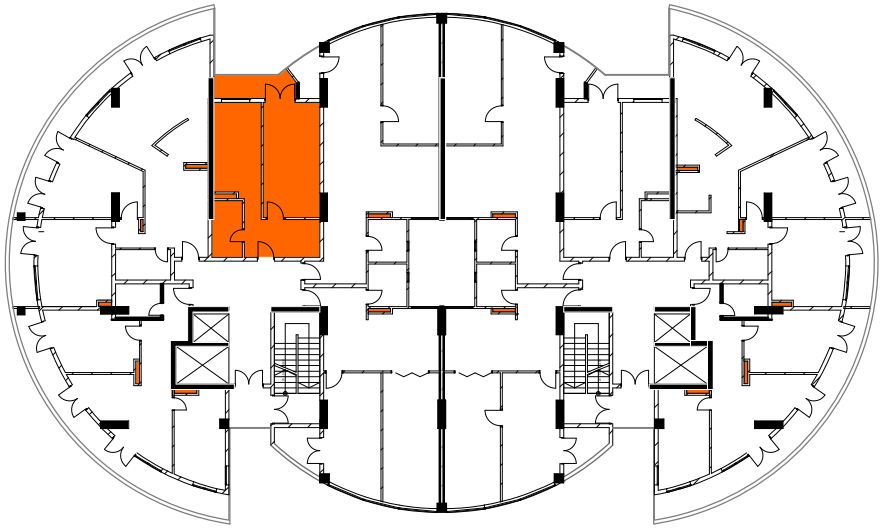

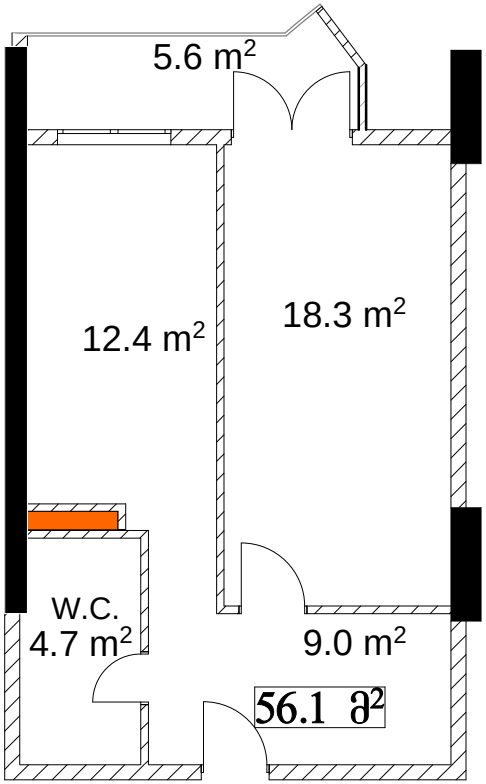

ოცდამეერთე სართული

ბინა №129 76.5 მ²

მესაკუთრე

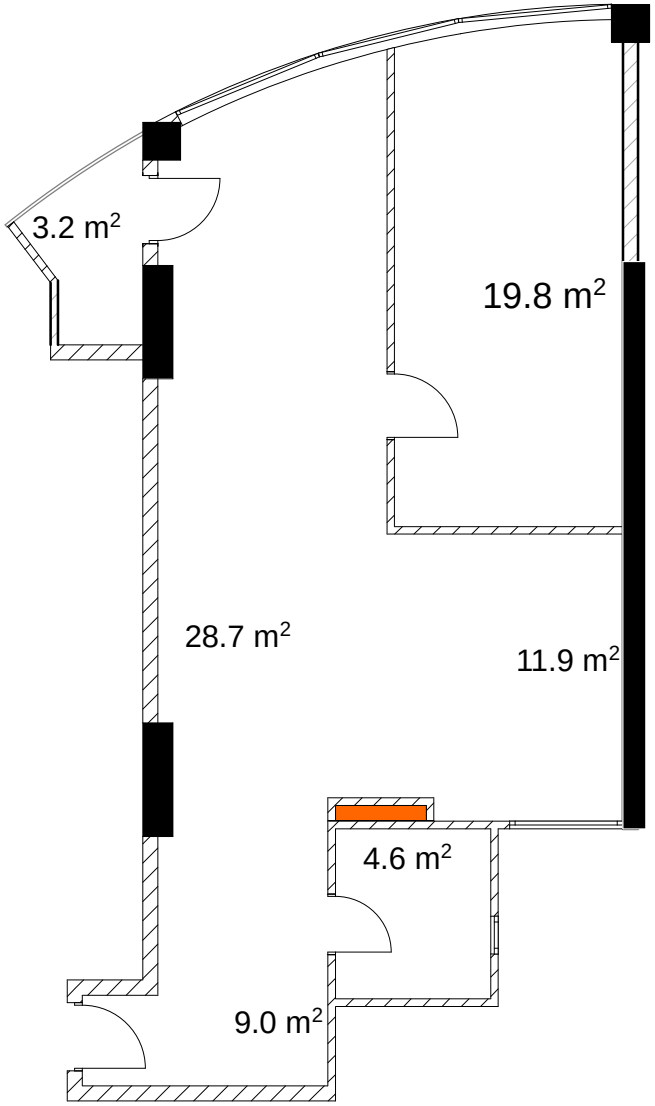

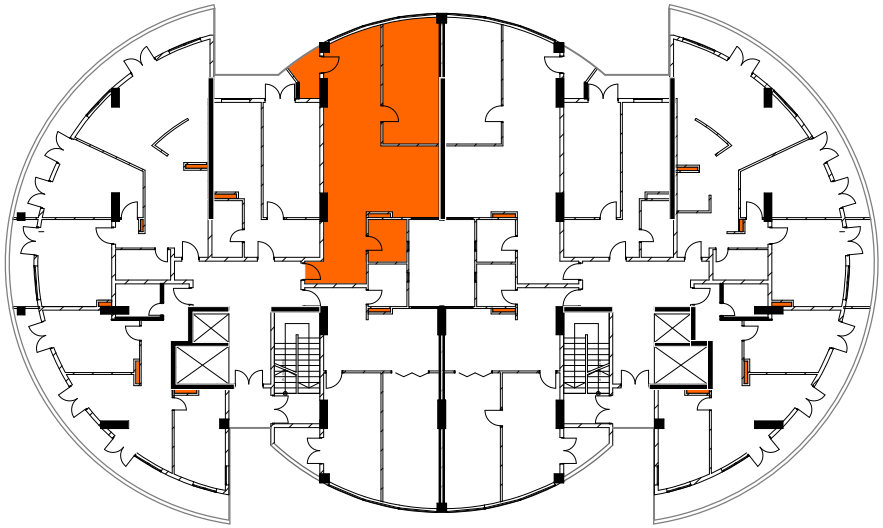

ოცდამეერთე სართული

ბინა №130 75.5 მ²

მესაკუთრე

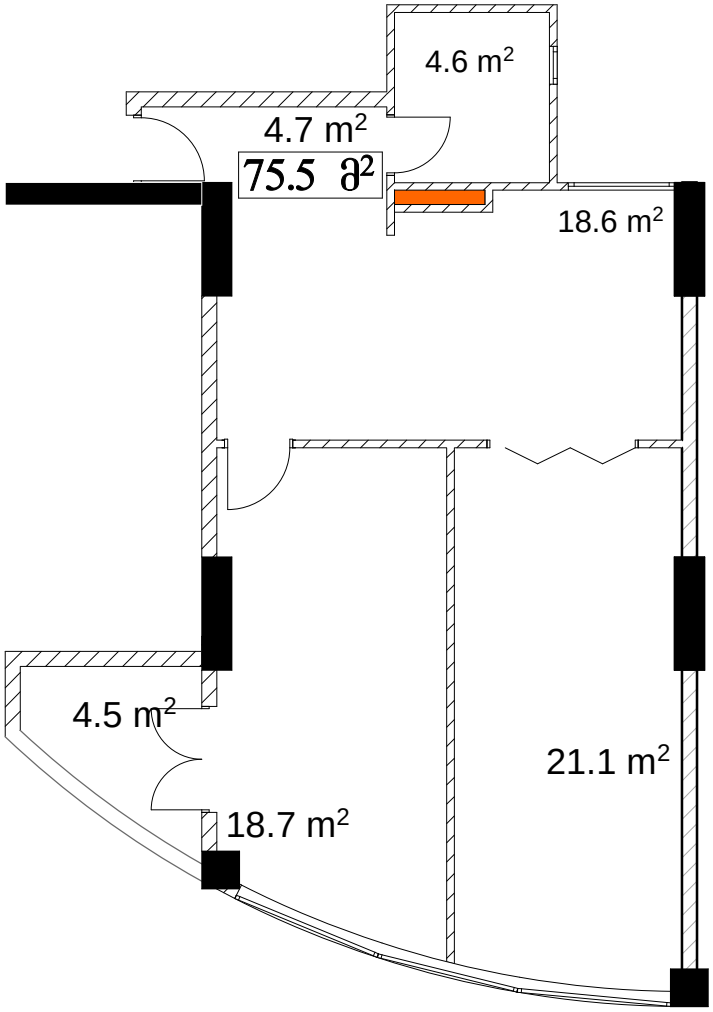

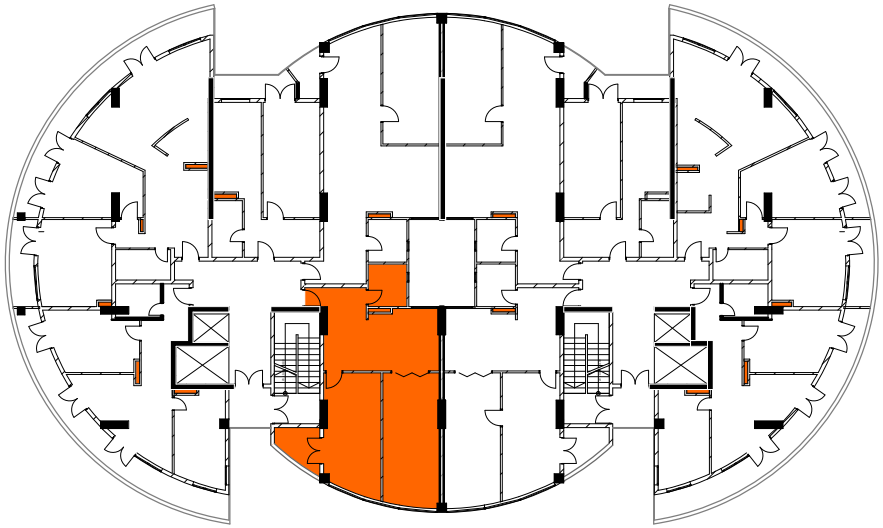

ოცდამეორე სართული

ბინა №131 129.5 მ²

მესაკუთრე

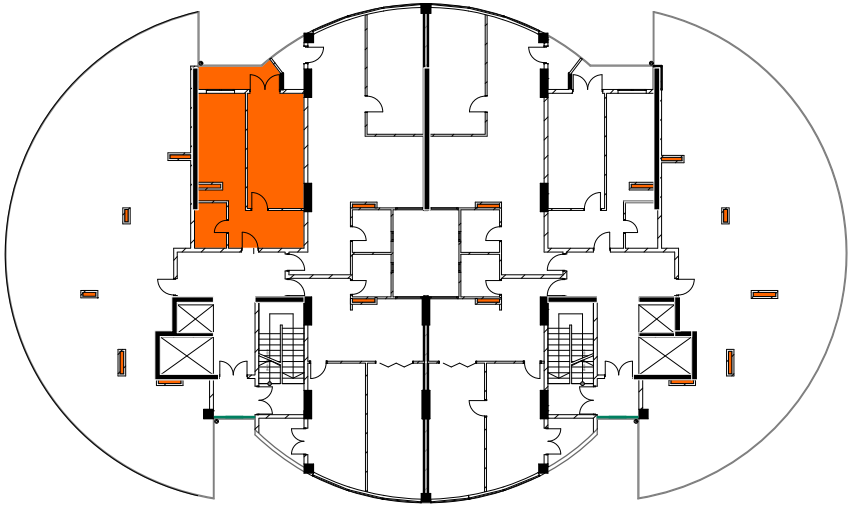

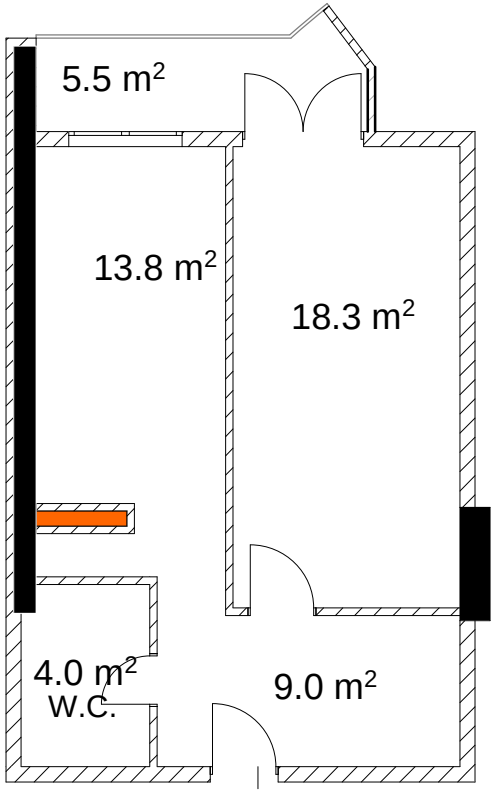

ოცდამეორე სართული

ბინა №132 75.5 მ²

მესაკუთრე

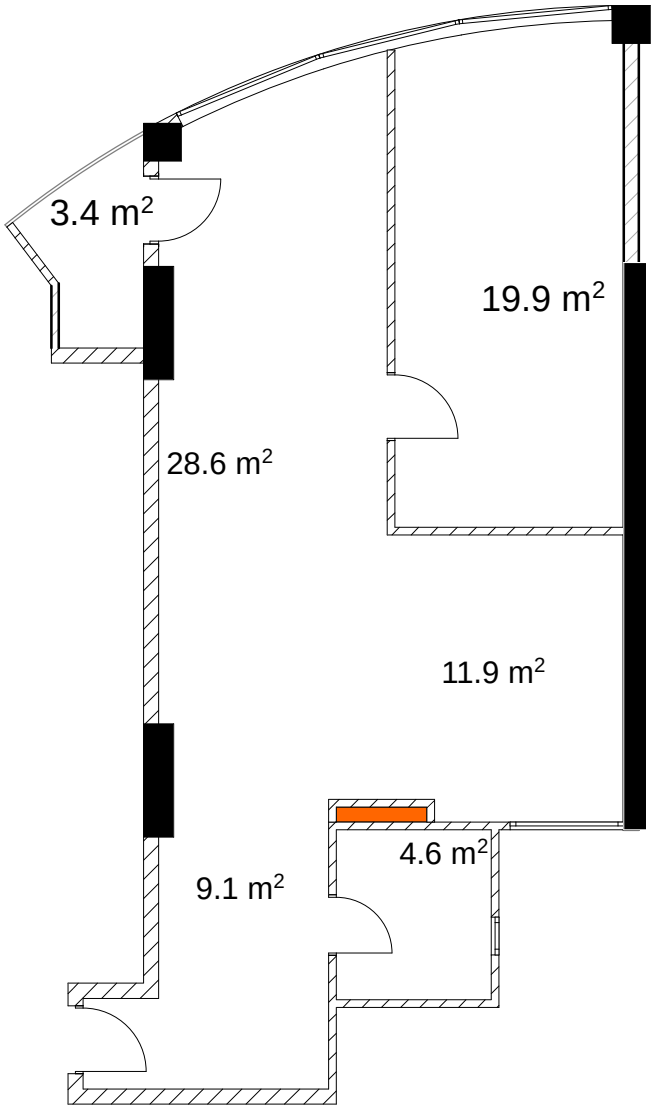

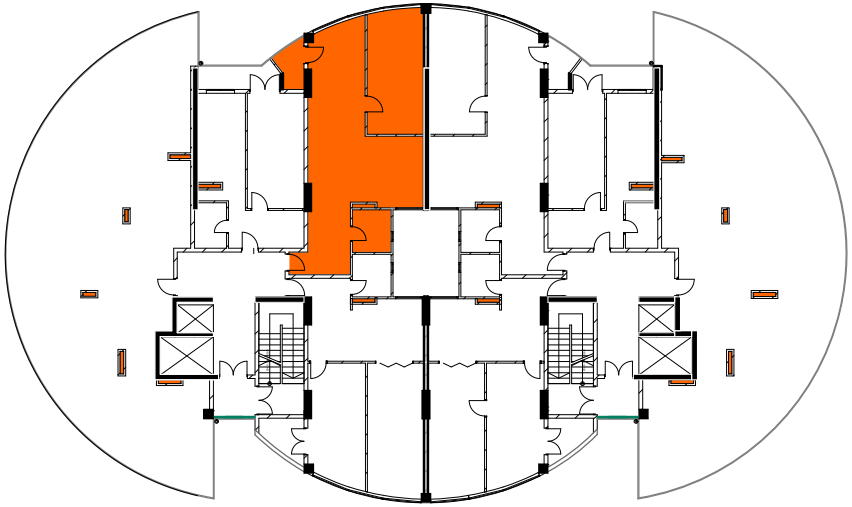

ოცდამეორე სართული

ბინა №133 74.6 მ²

მესაკუთრე

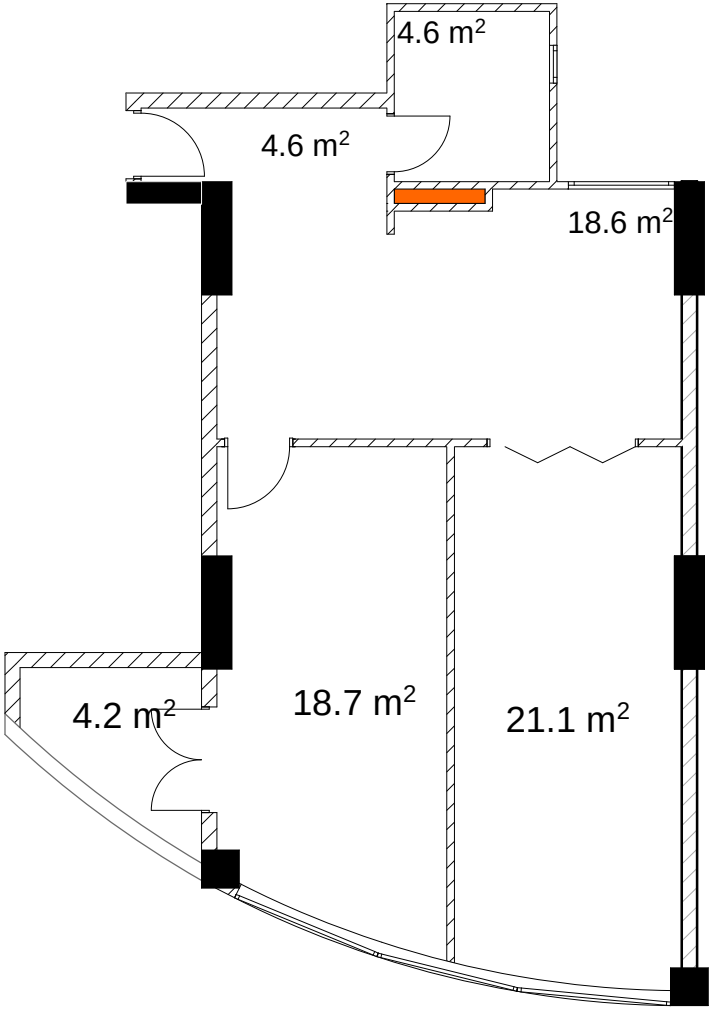

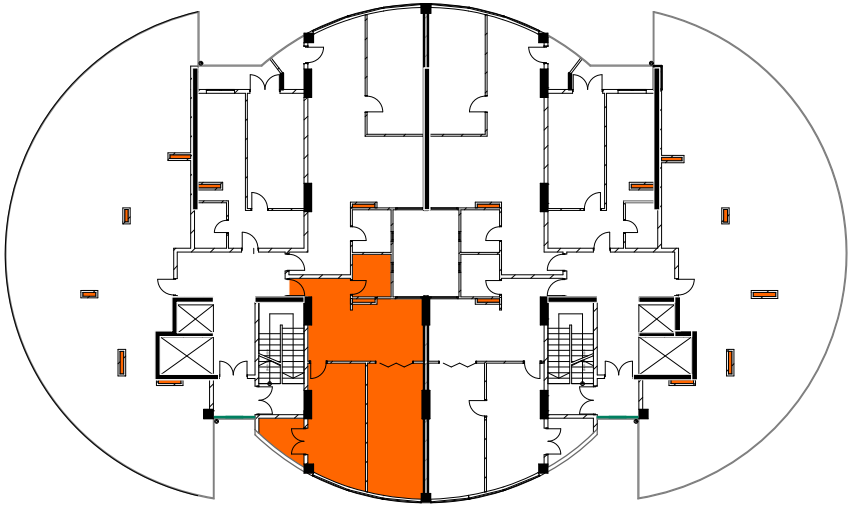

ოცდამესამე სართული

ბინა №134 220.4 მ²

მესაკუთრე

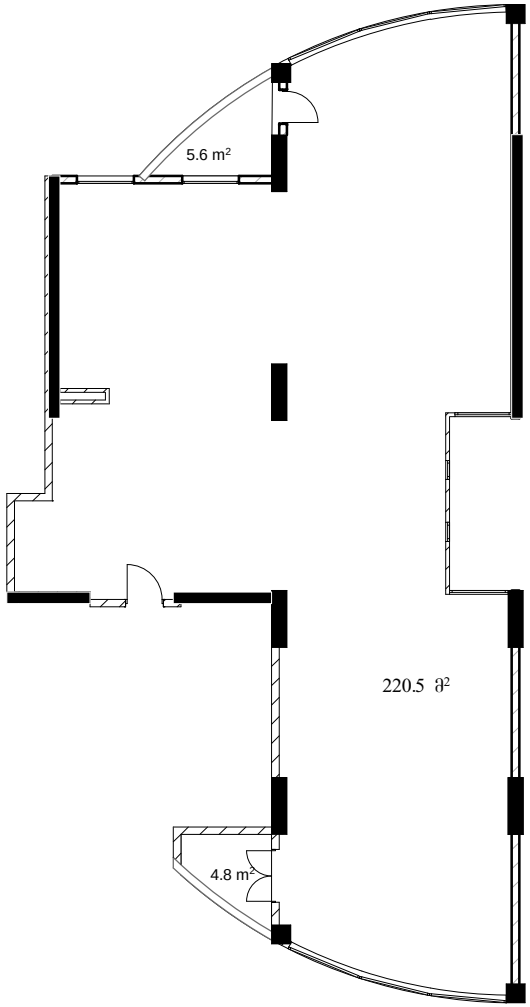

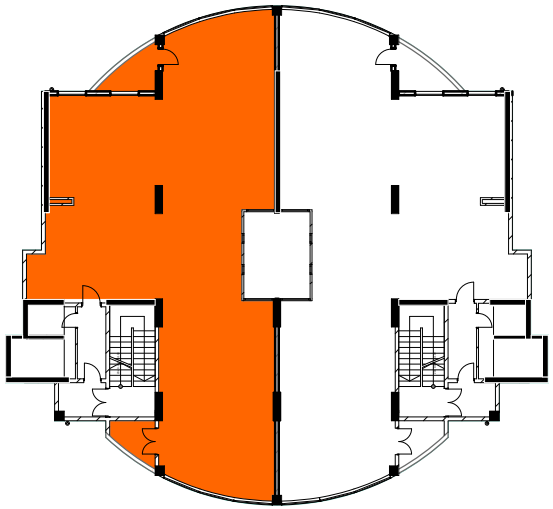

მესამე სართული

ბინა №135 74.6 მ²

მესაკუთრე

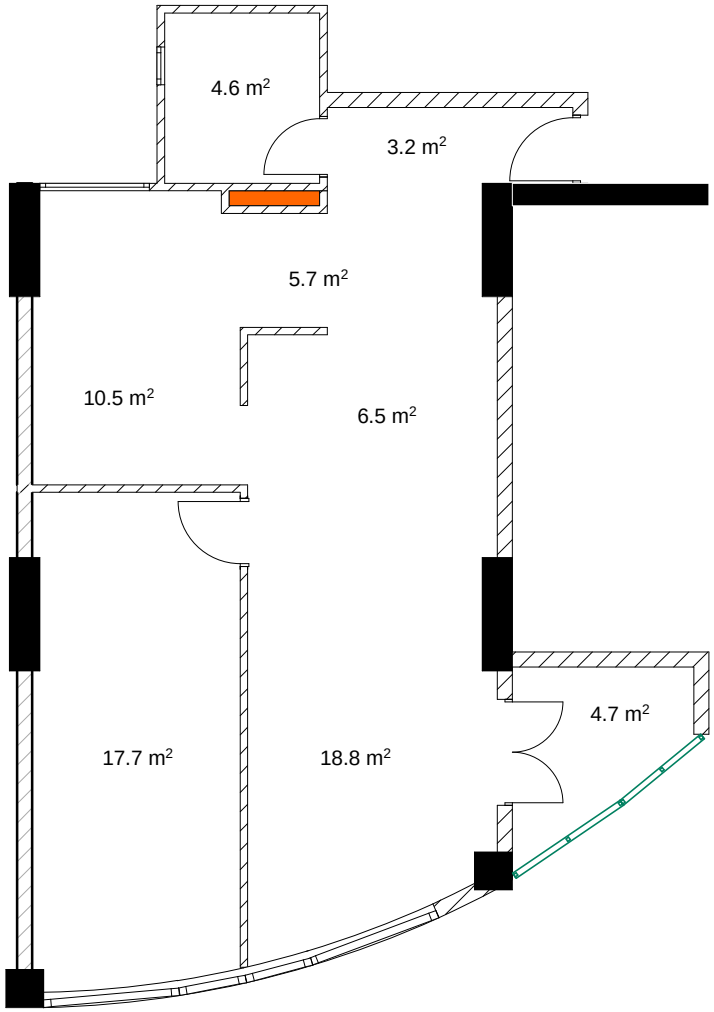

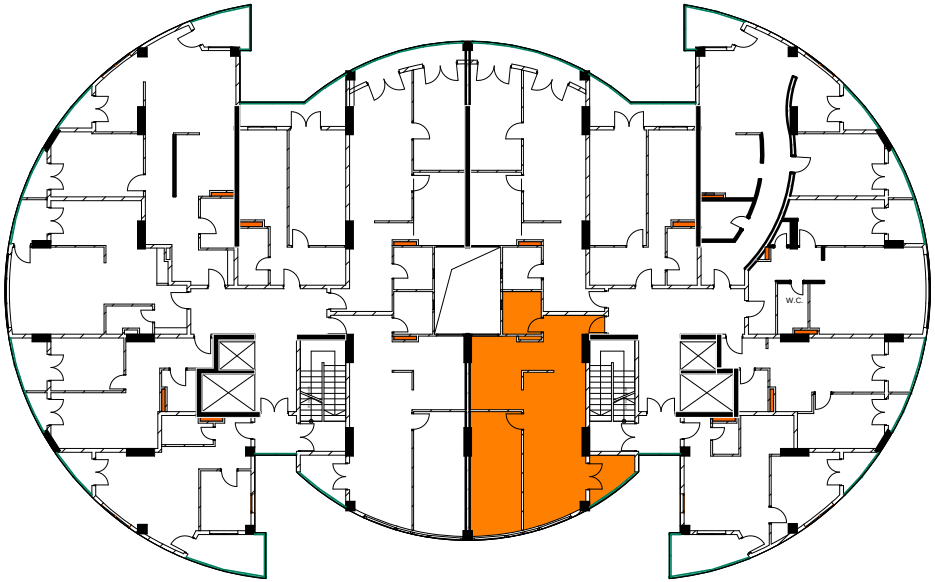

მესამე სართული

ბინა №136 76.0 მ²

მესაკუთრე

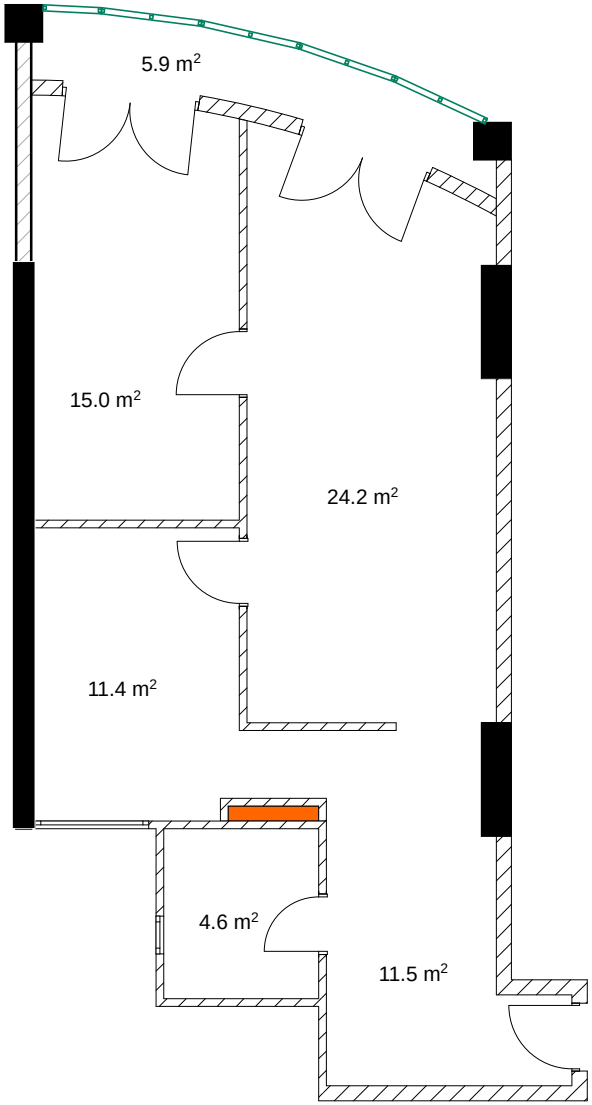

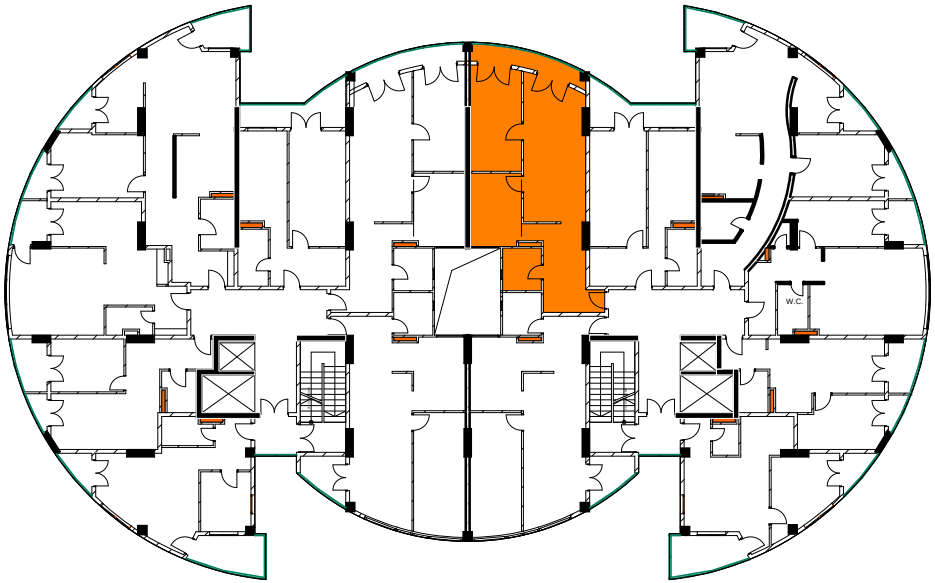

მესამე სართული

ბინა №137 55.7 მ²

მესაკუთრე

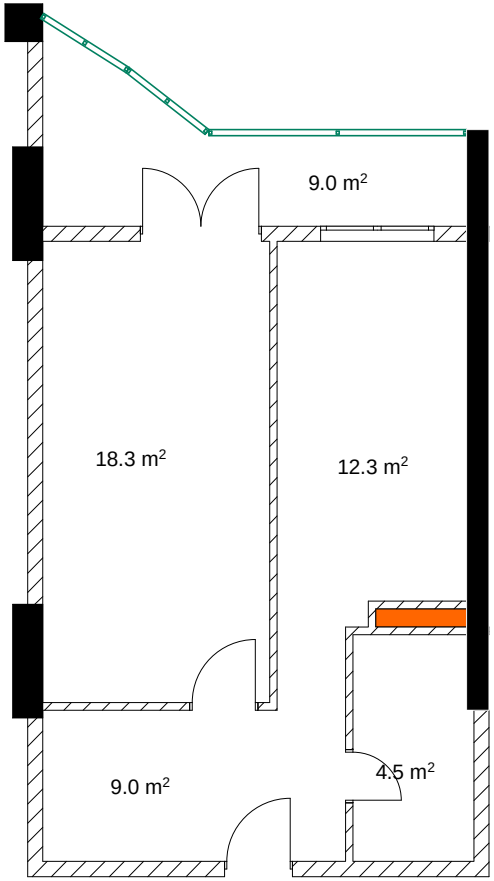

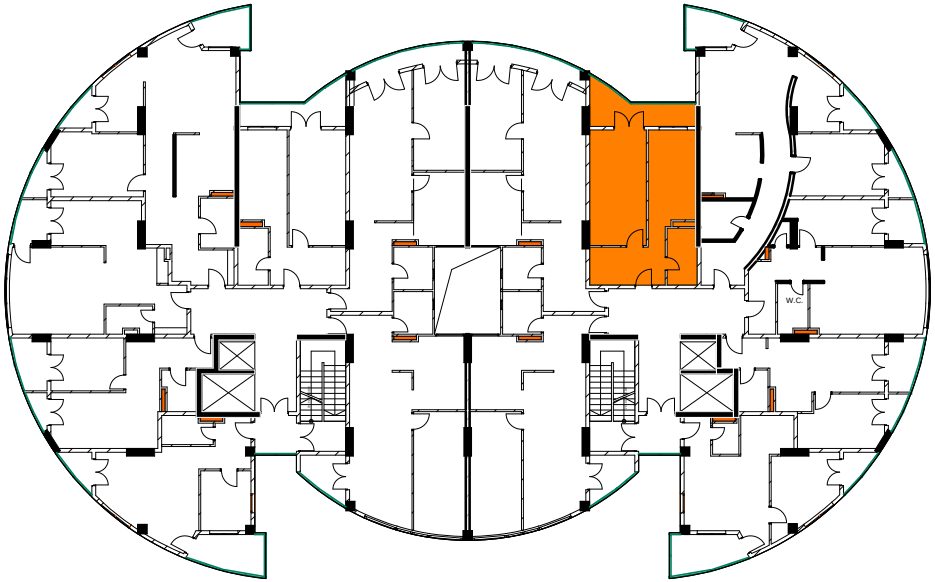

მესამე სართული

ბინა №138 92.3 მ²

მესაკუთრე

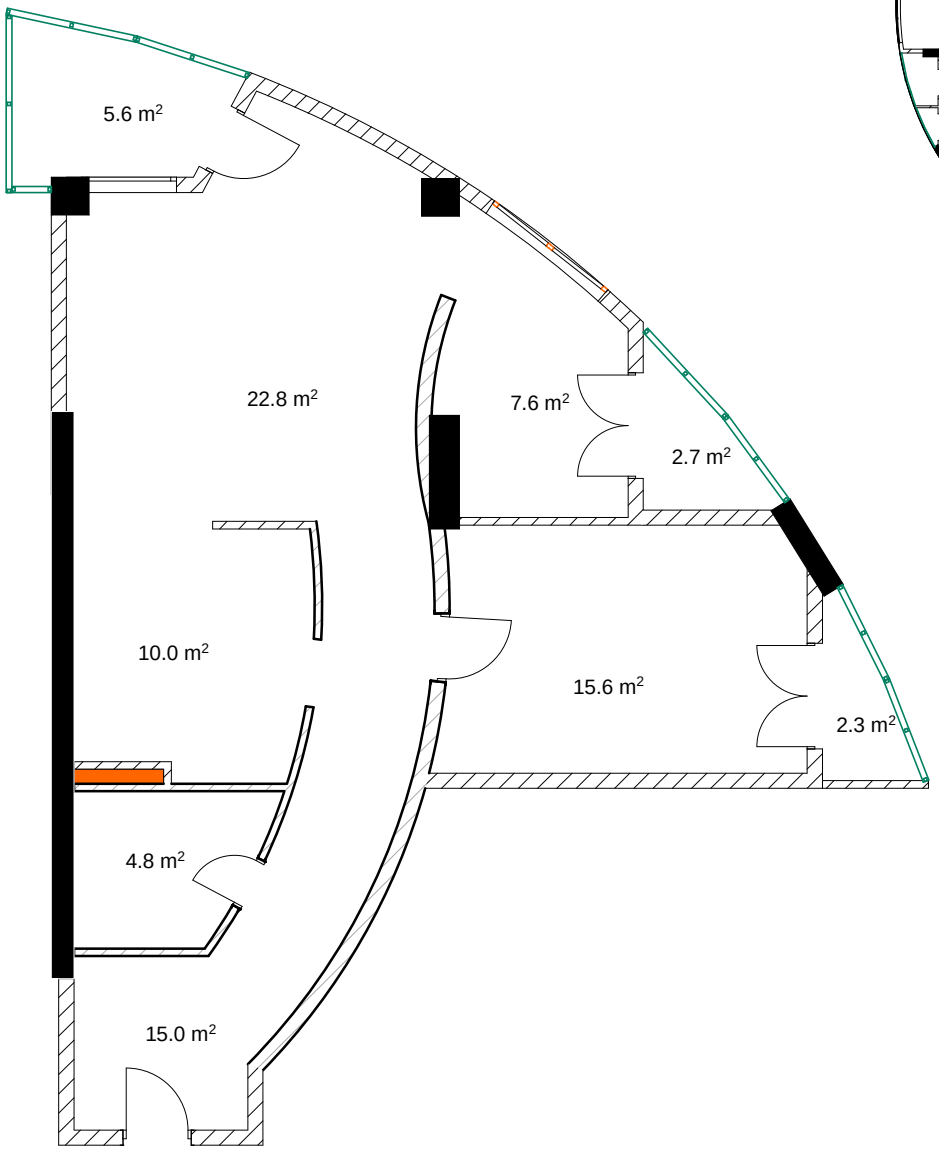

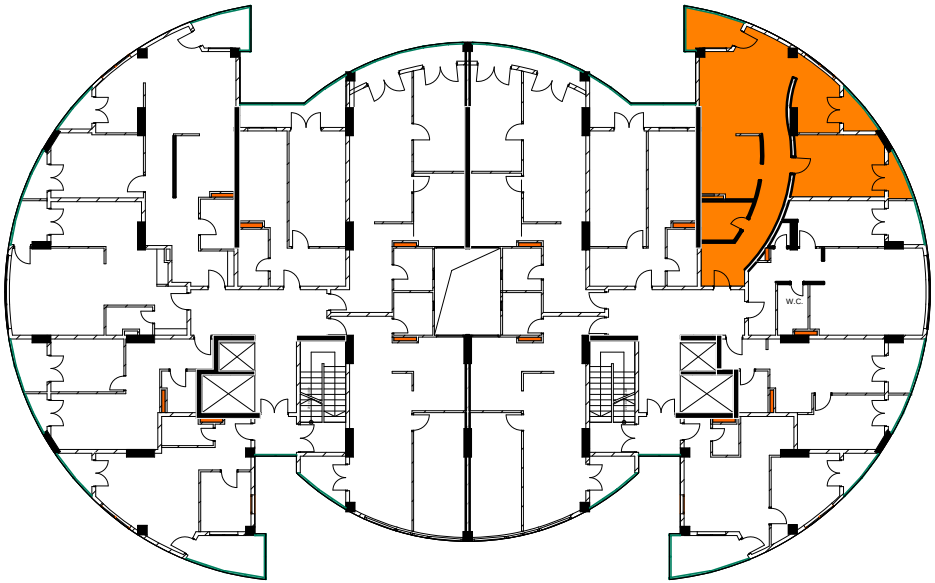

მესამე სართული

ბინა №139 60.7 მ²

მესაკუთრე

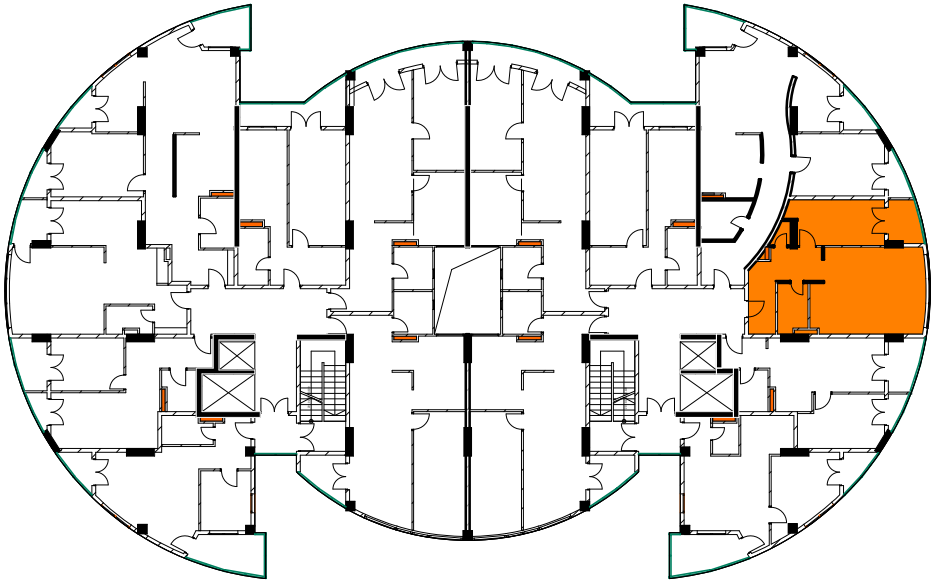

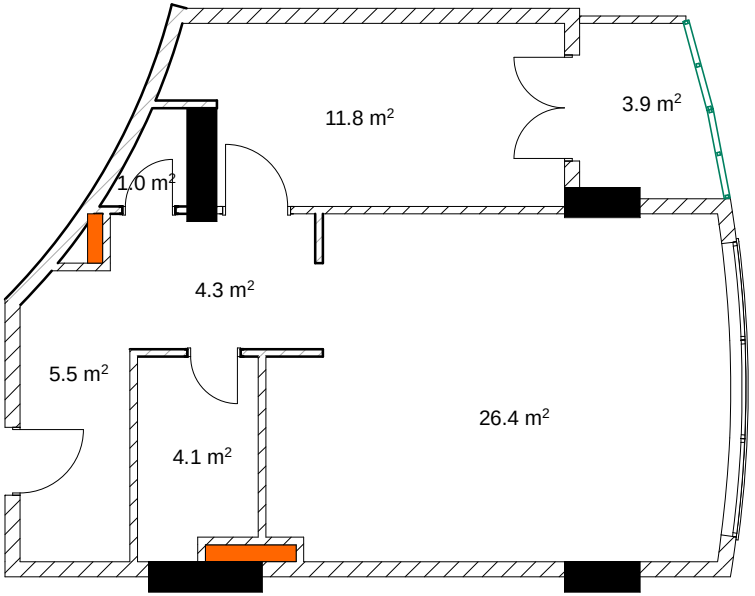

მესამე სართული

ბინა №140 46.9 მ²

მესაკუთრე

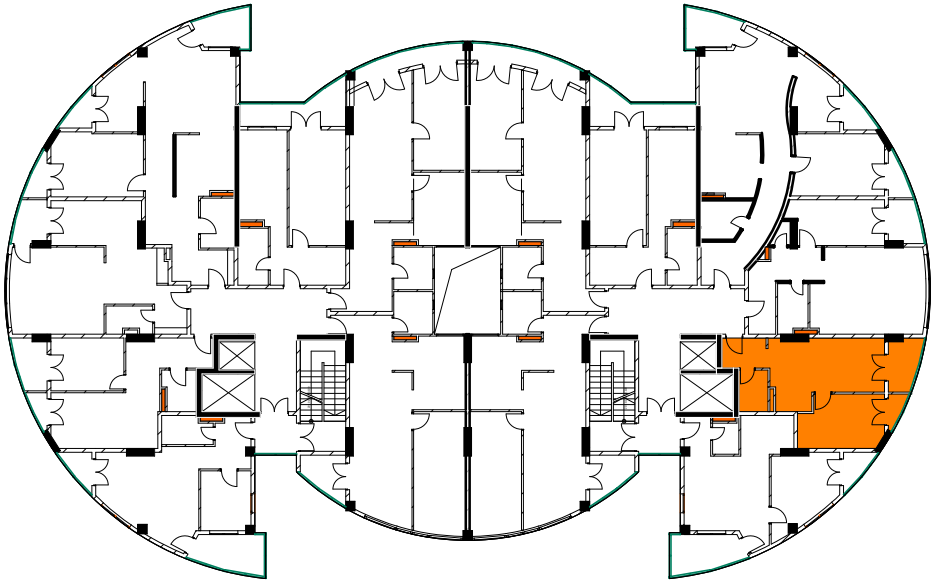

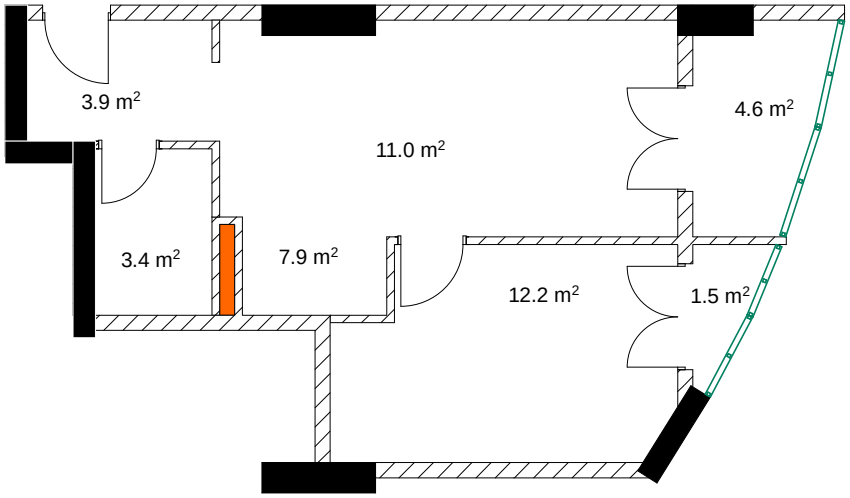

მესამე სართული

ბინა №141 55.2 მ²

მესაკუთრე

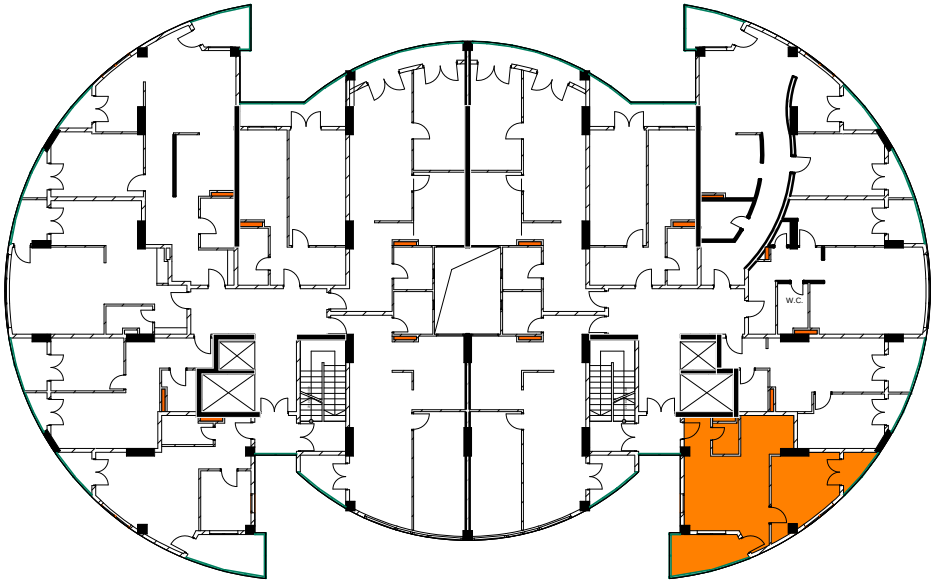

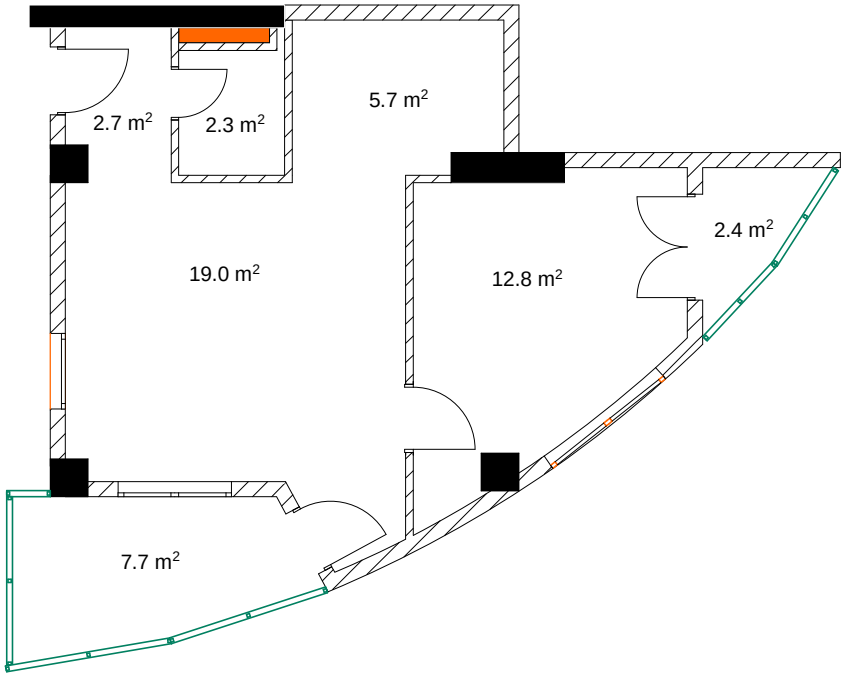

მეოთხე სართული

ბინა №142 74.6 მ²

მესაკუთრე

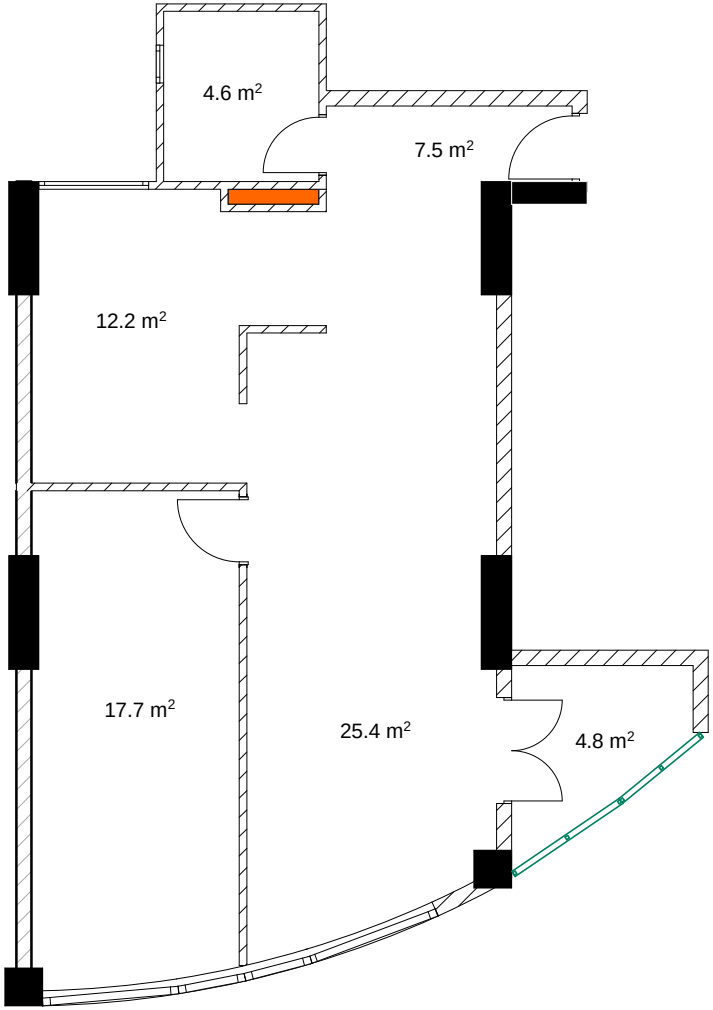

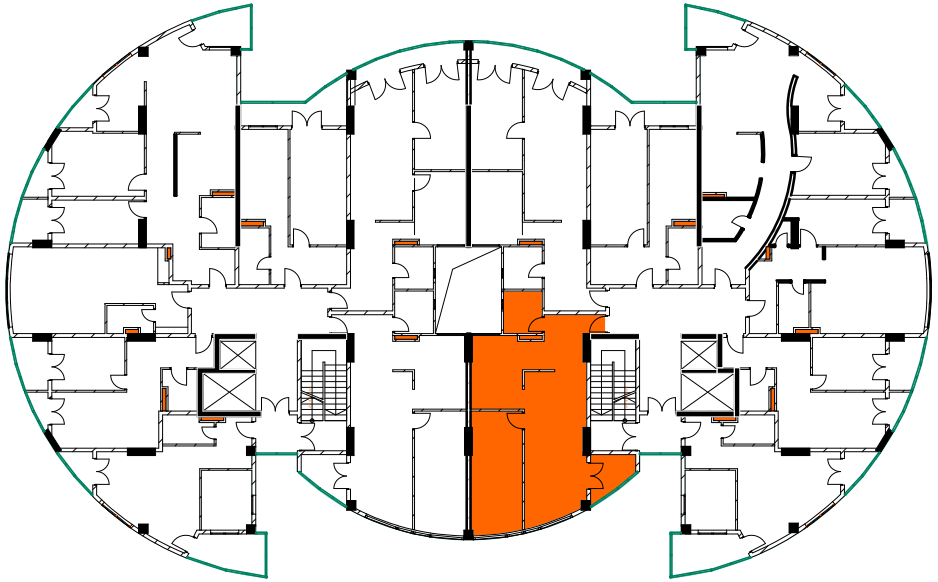

მეოთხე სართული

ბინა №143 76.0 მ²

მესაკუთრე

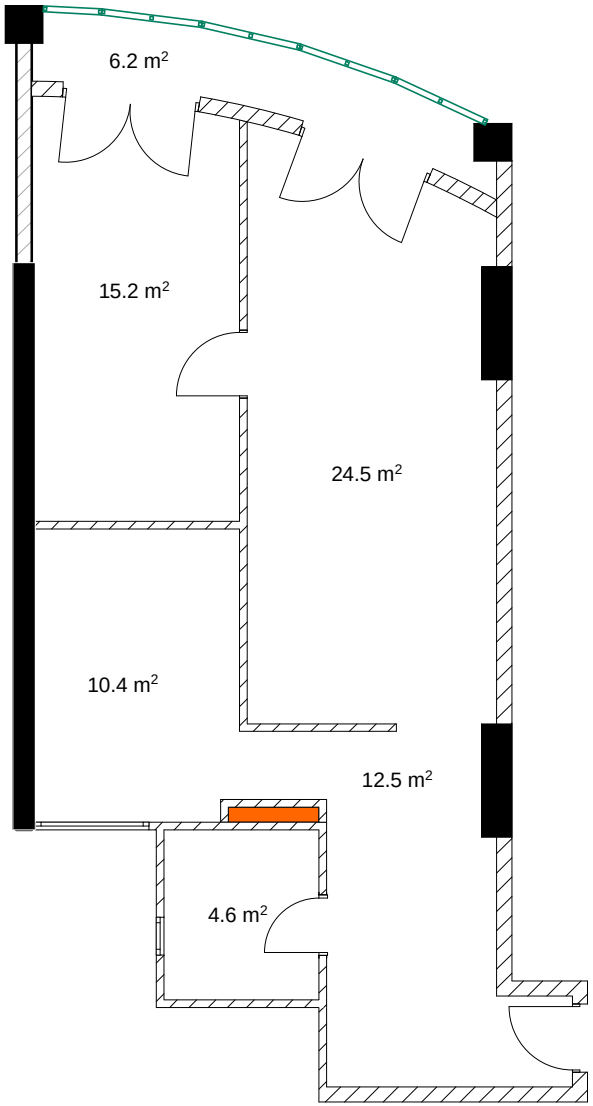

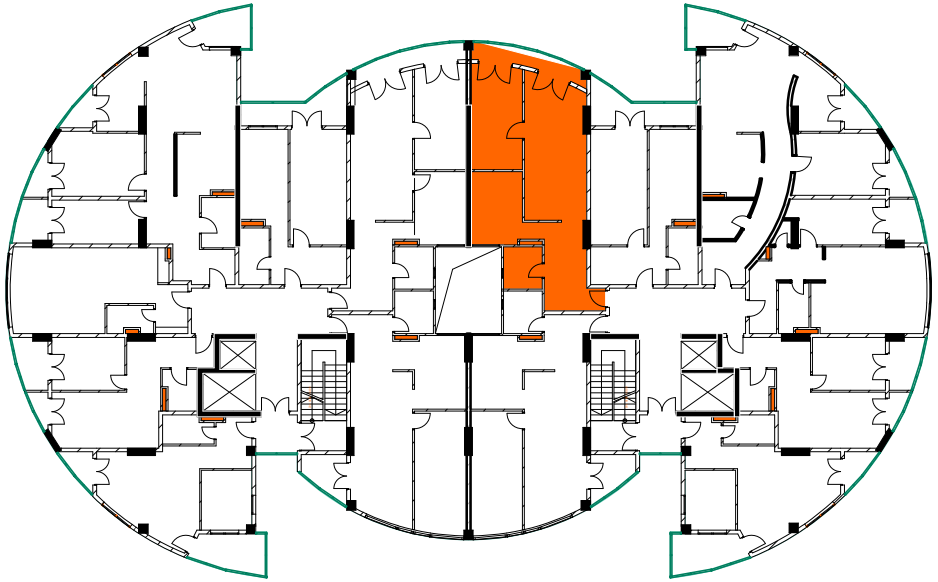

მეოთხე სართული

ბინა №144 55.7 მ²

მესაკუთრე

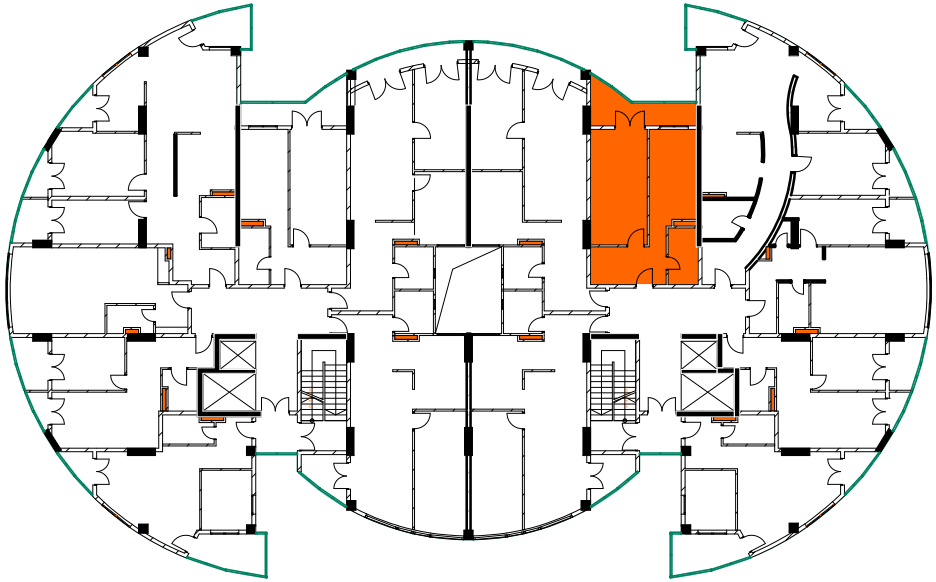

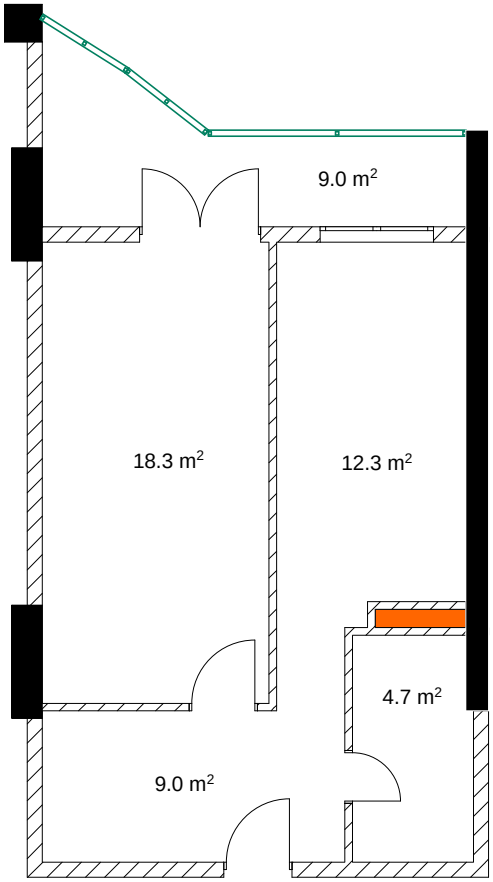

მეოთხე სართული

ბინა №145 92.3 მ²

მესაკუთრე

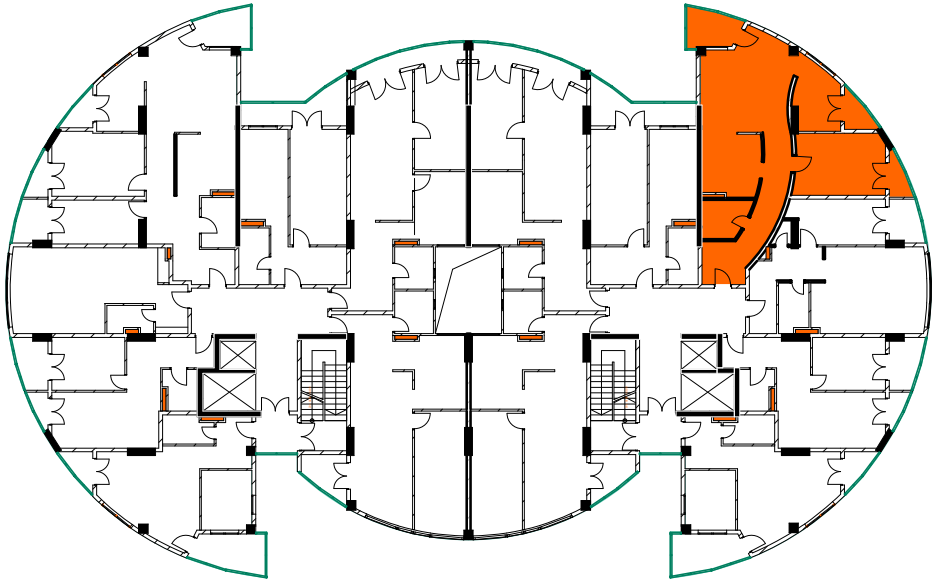

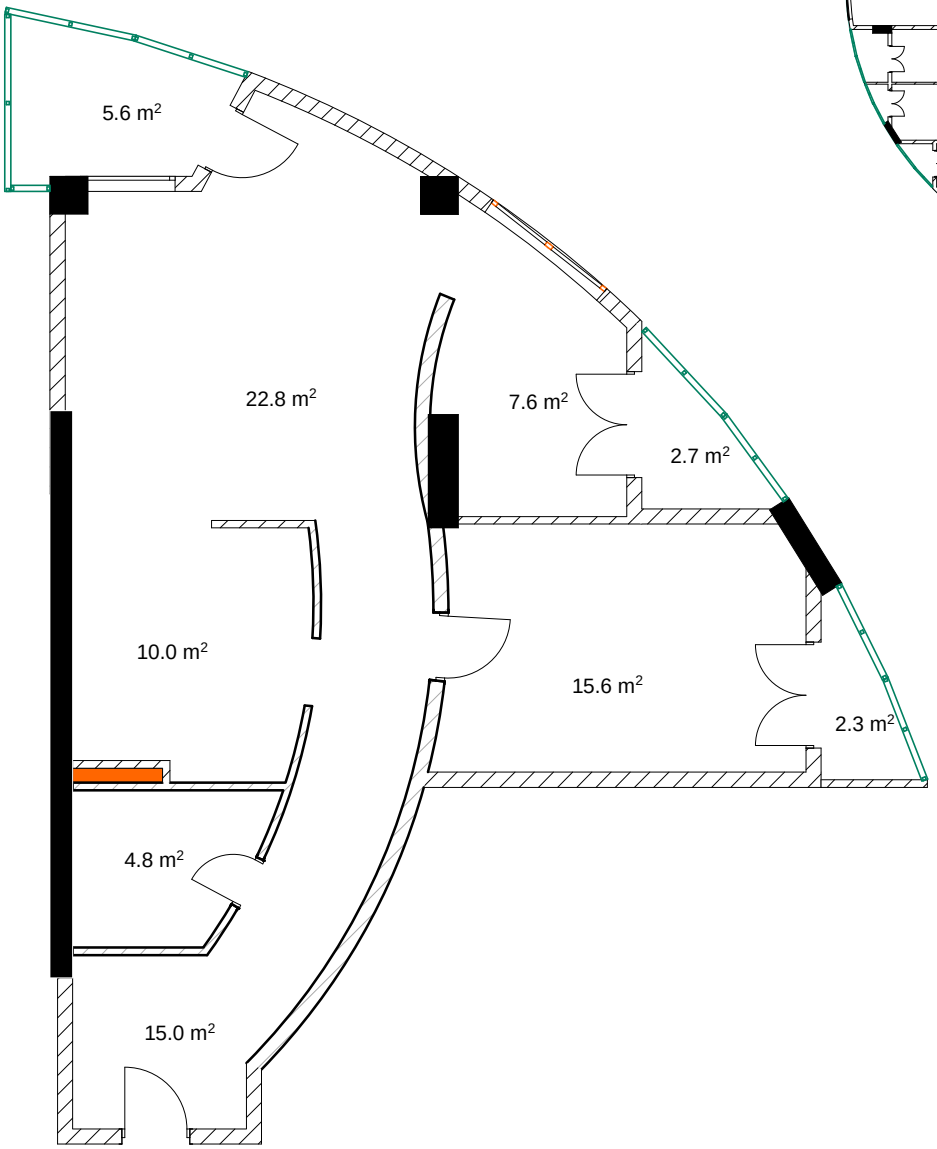

მეოთხე სართული

ბინა №146 60.7 მ²

მესაკუთრე

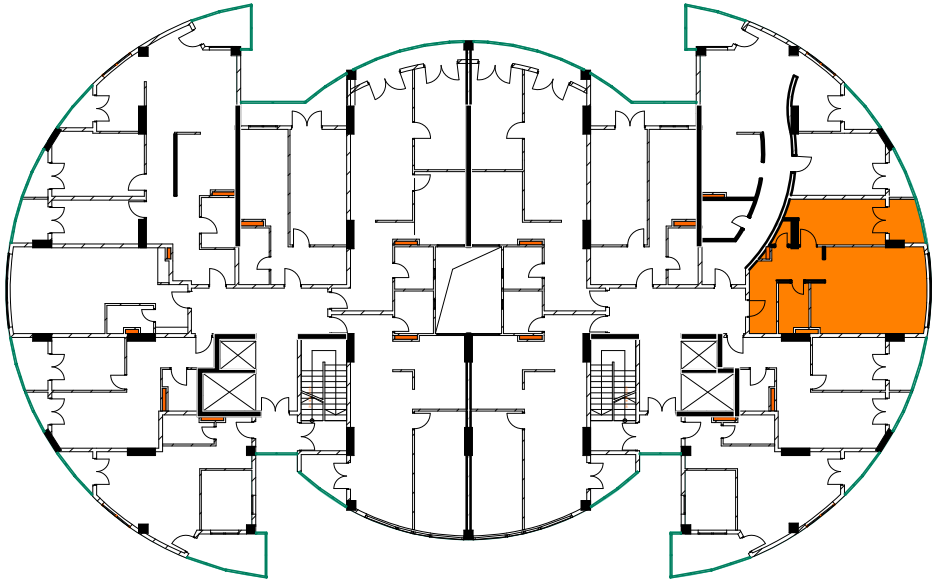

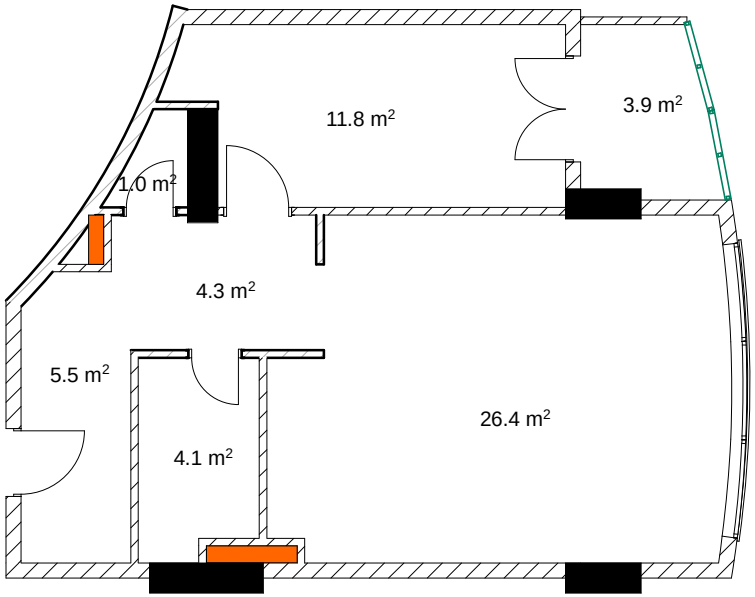

მეოთხე სართული

ბინა №147 48.8 მ²

მესაკუთრე

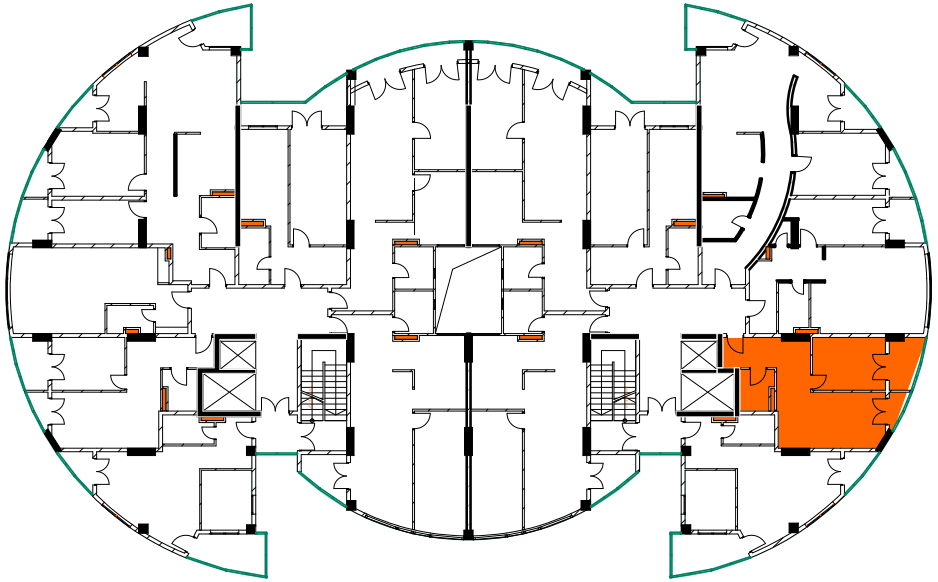

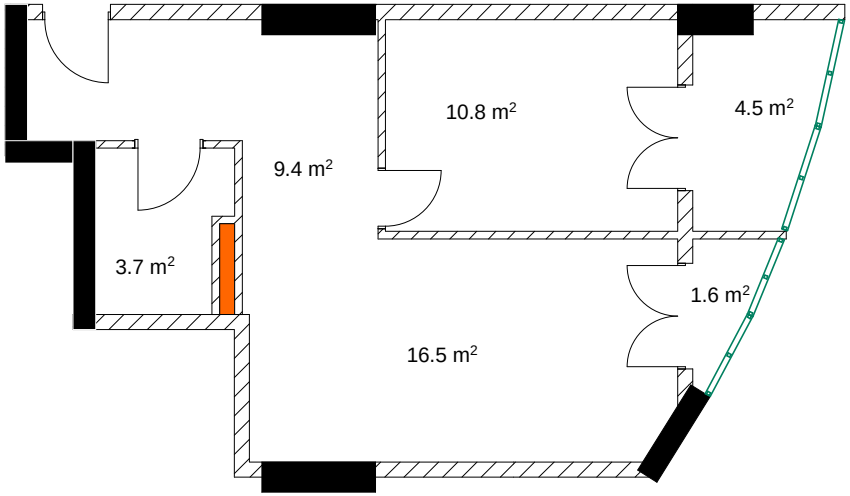

მეოთხე სართული

ბინა №148 53.0 მ²

მესაკუთრე

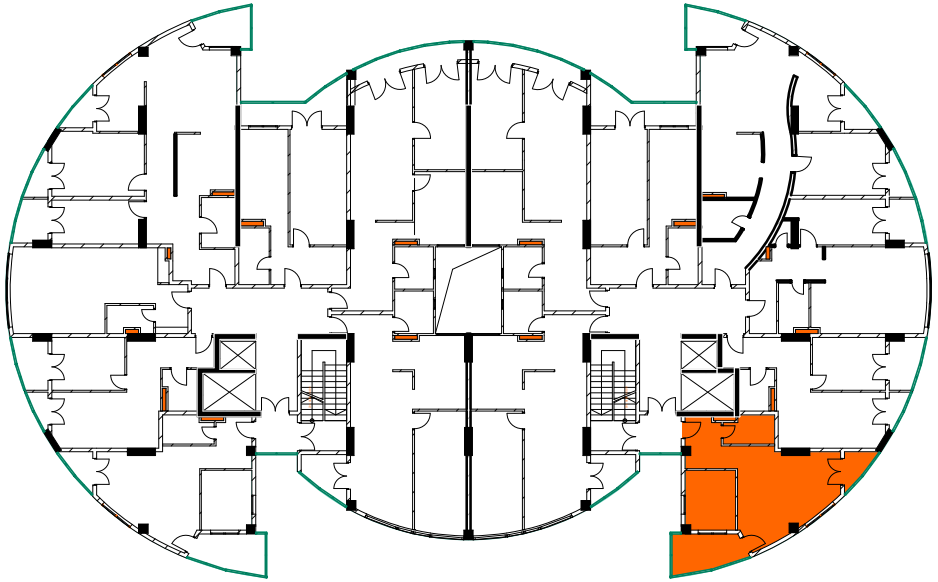

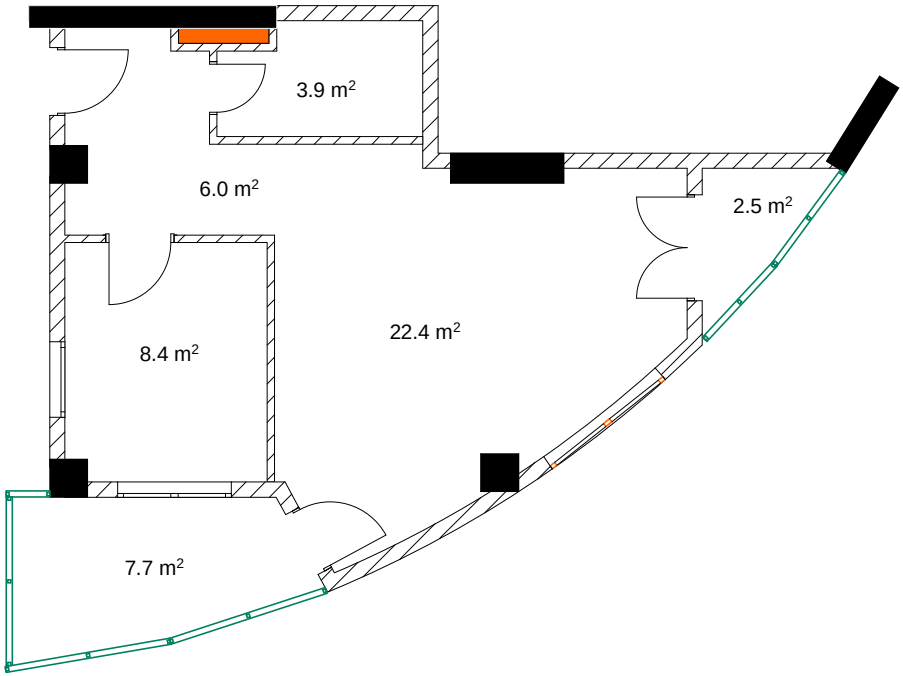

მეხუთე სართული

ბინა №149 74.6 მ²

მესაკუთრე

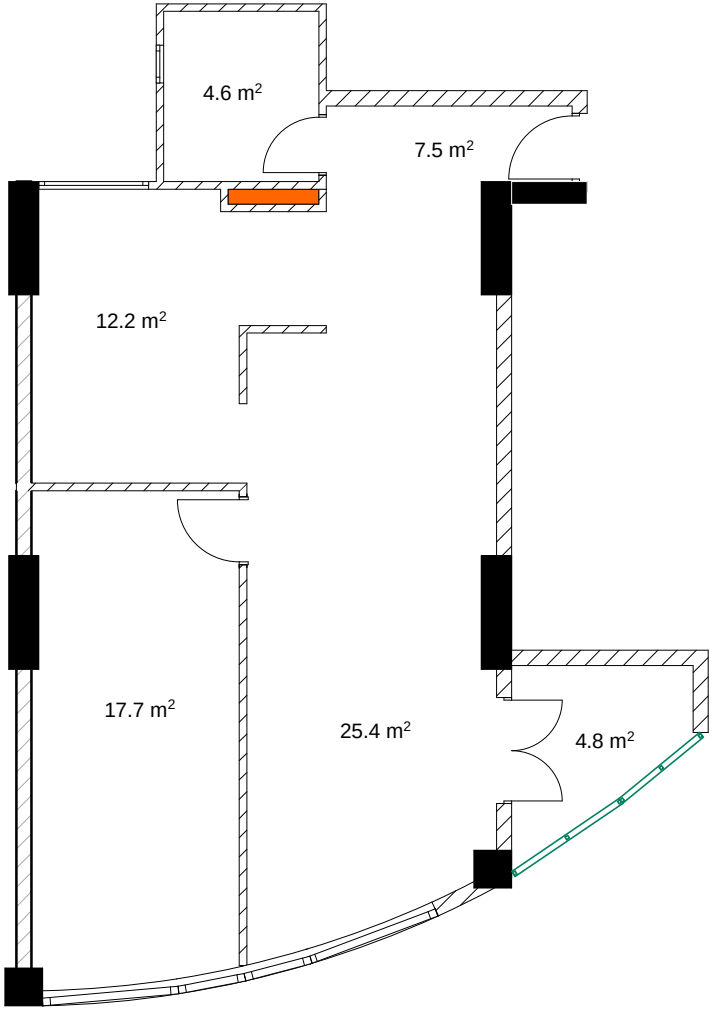

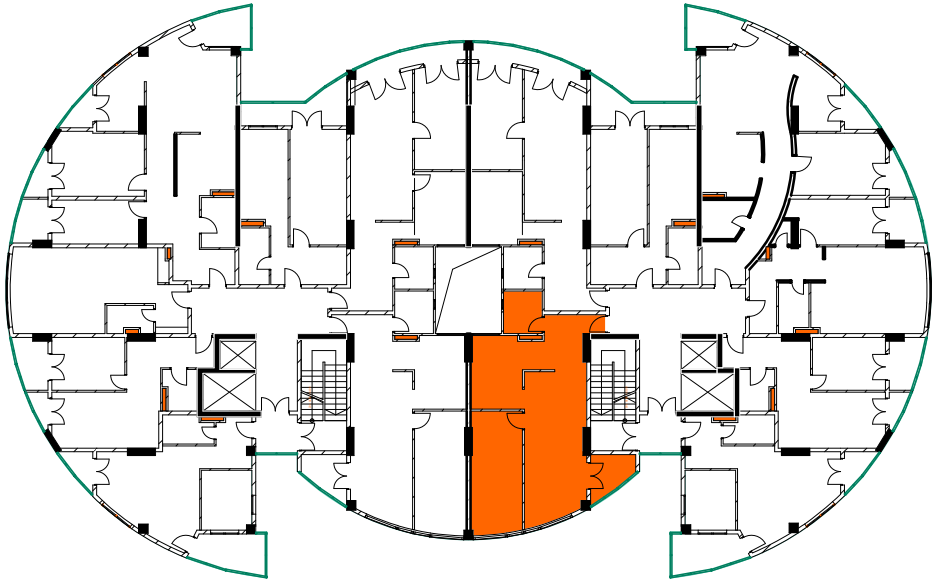

მეხუთე სართული

ბინა №150 76.0 მ²

მესაკუთრე

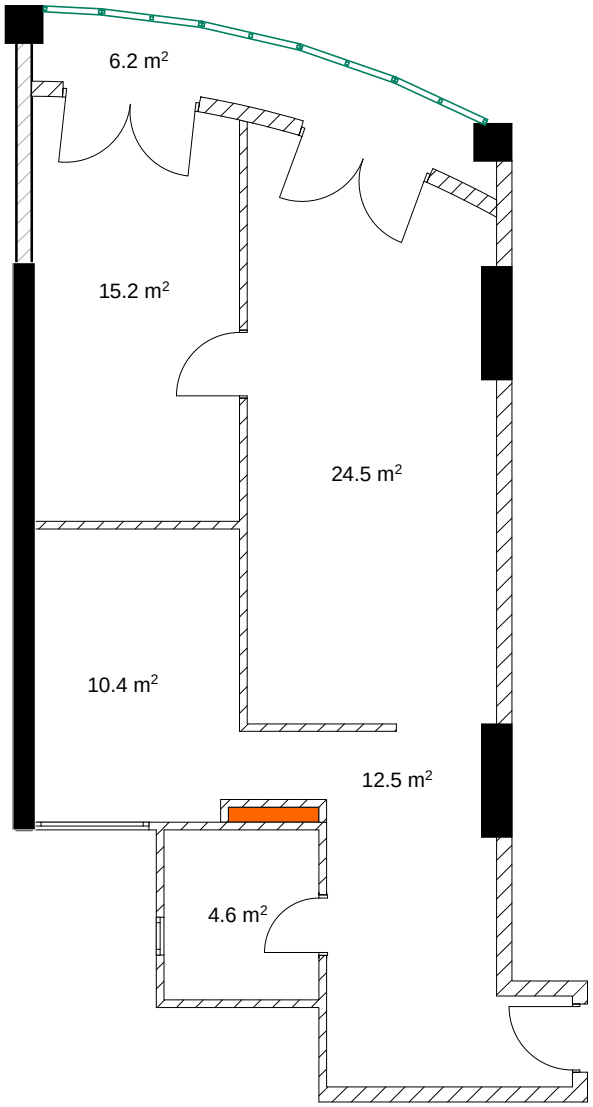

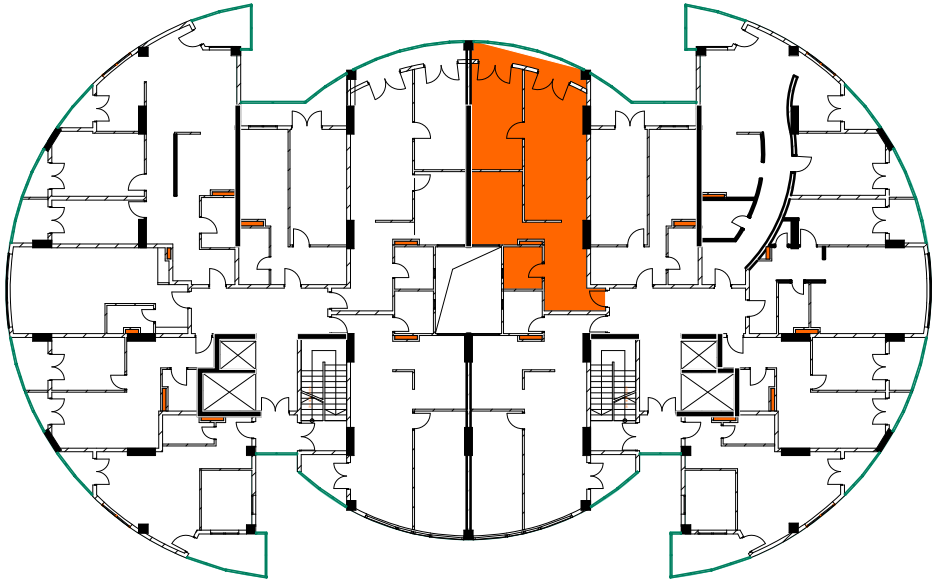

მეხუთე სართული

ბინა №151 55.7 მ²

მესაკუთრე

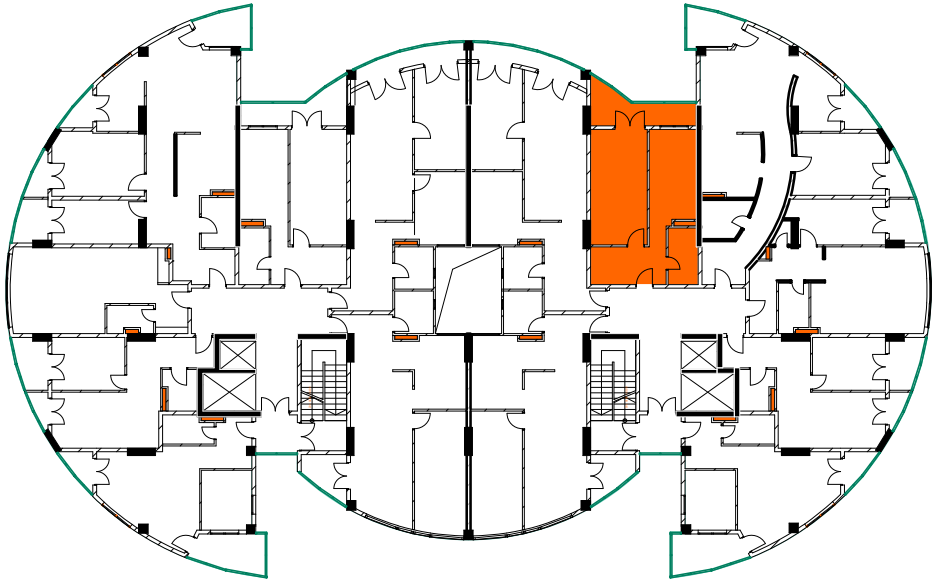

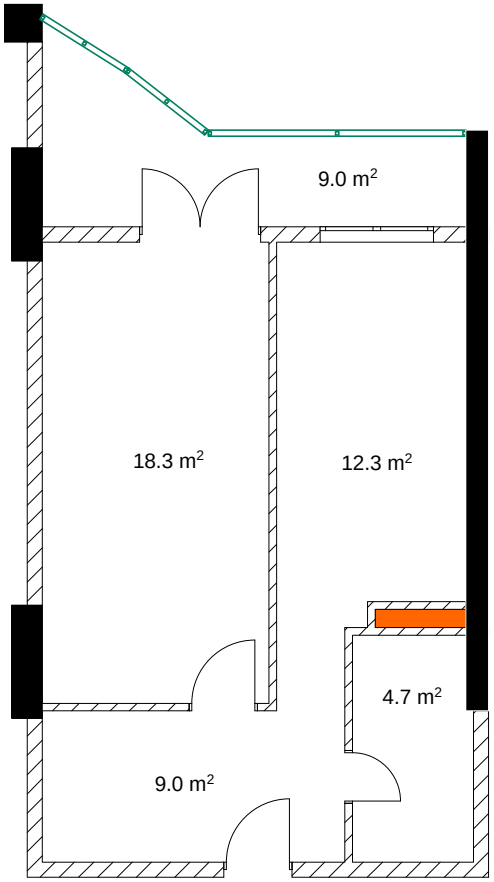

მეხუთე სართული

ბინა №152 92.3 მ²

მესაკუთრე

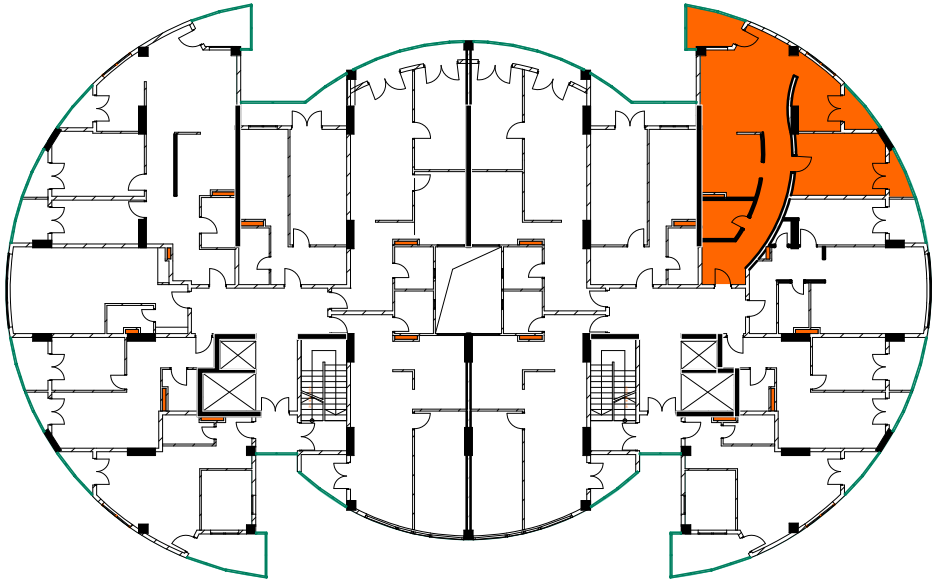

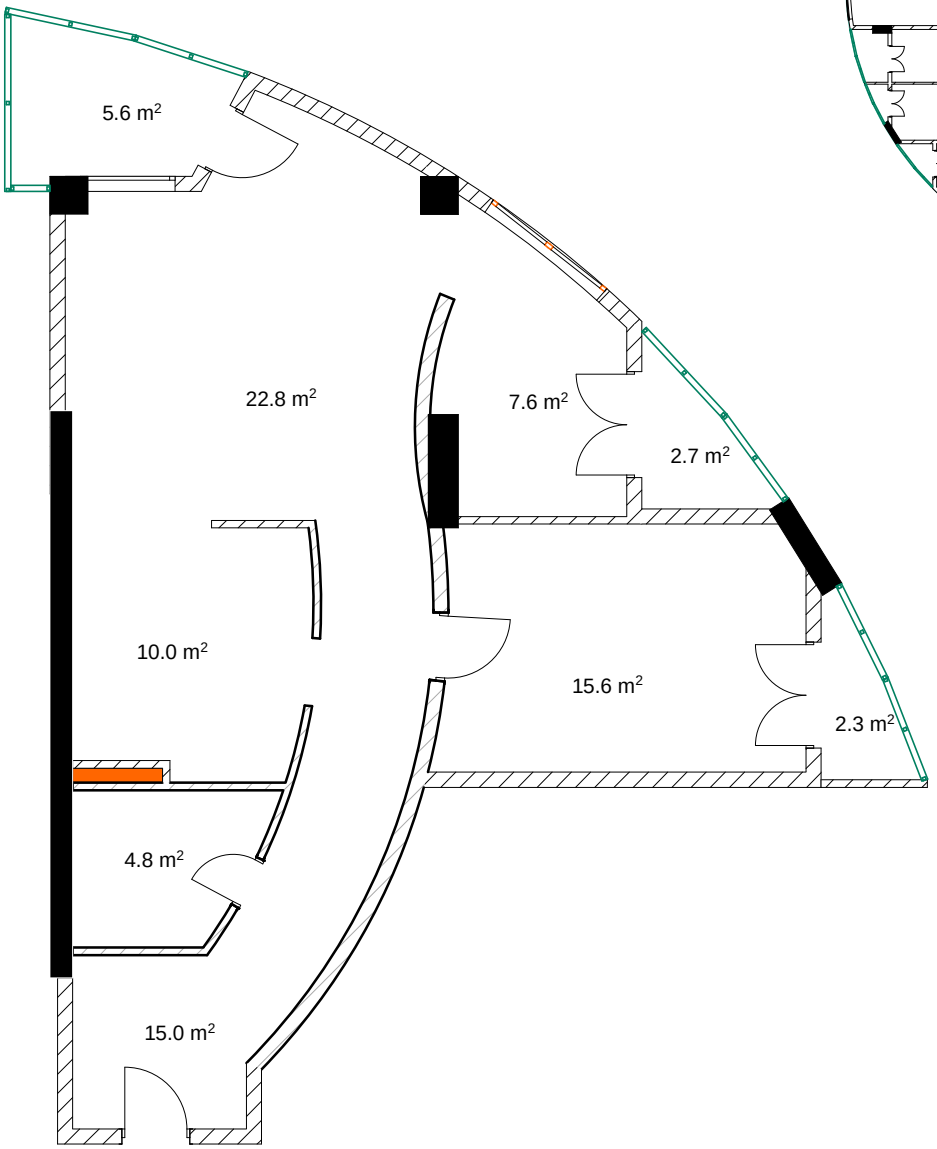

მეხუთე სართული

ბინა №153 60.7 მ²

მესაკუთრე

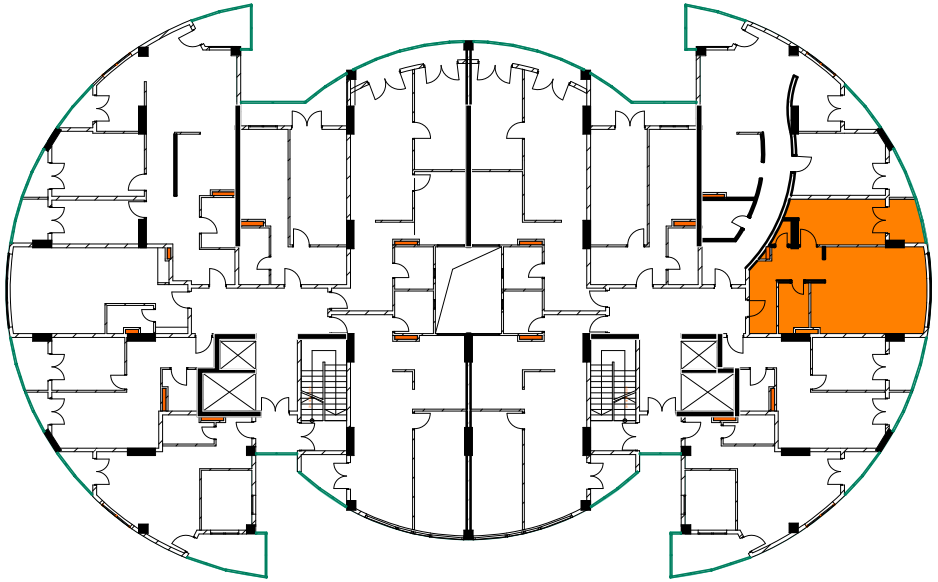

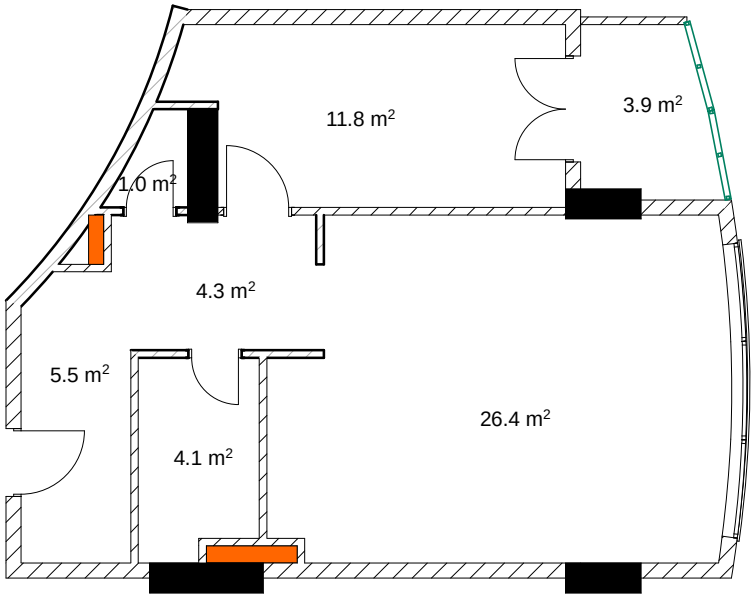

მეხუთე სართული

ბინა №154 48.8 მ²

მესაკუთრე

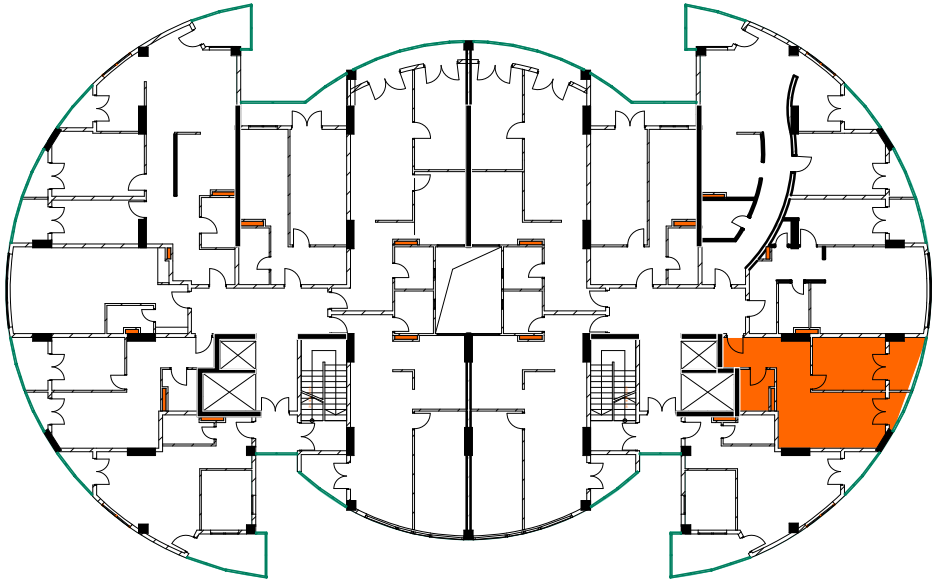

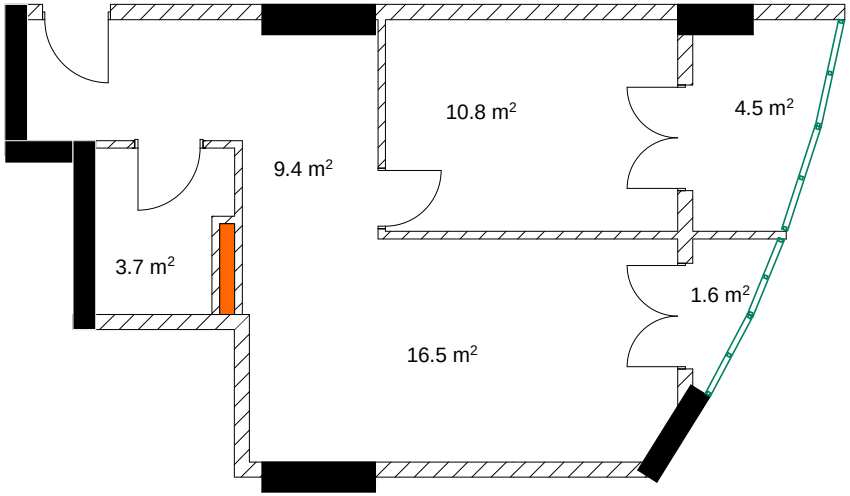

მეხუთე სართული

ბინა №155 53.0 მ²

მესაკუთრე

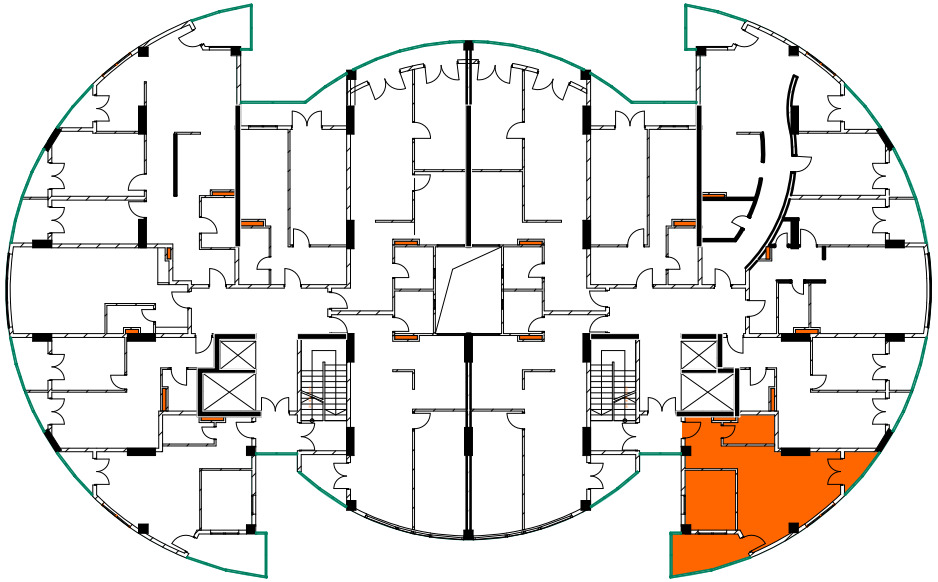

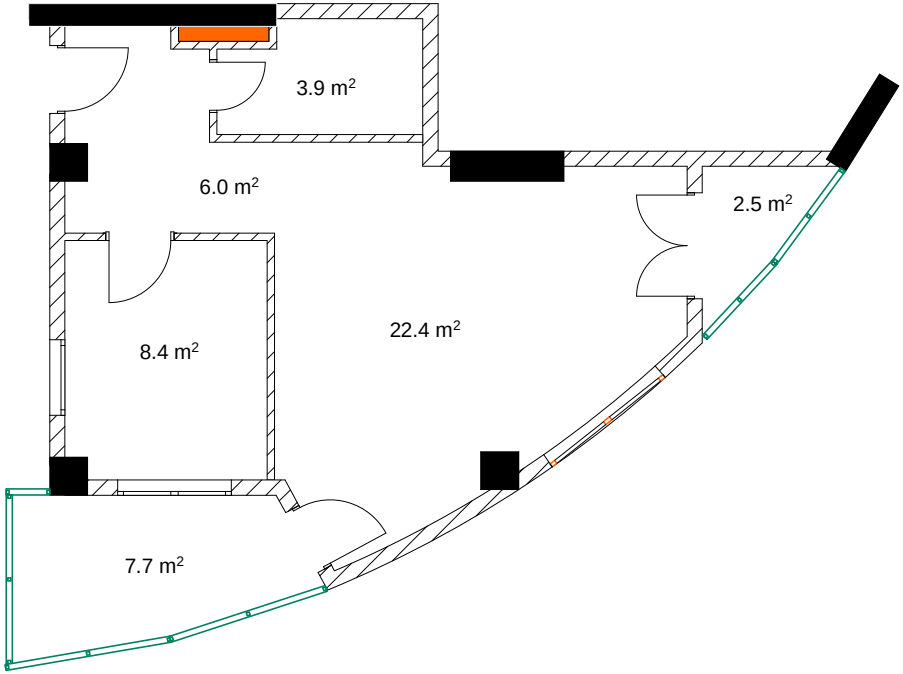

მეხუთე სართული

ბინა №156 74.6 მ²

მესაკუთრე

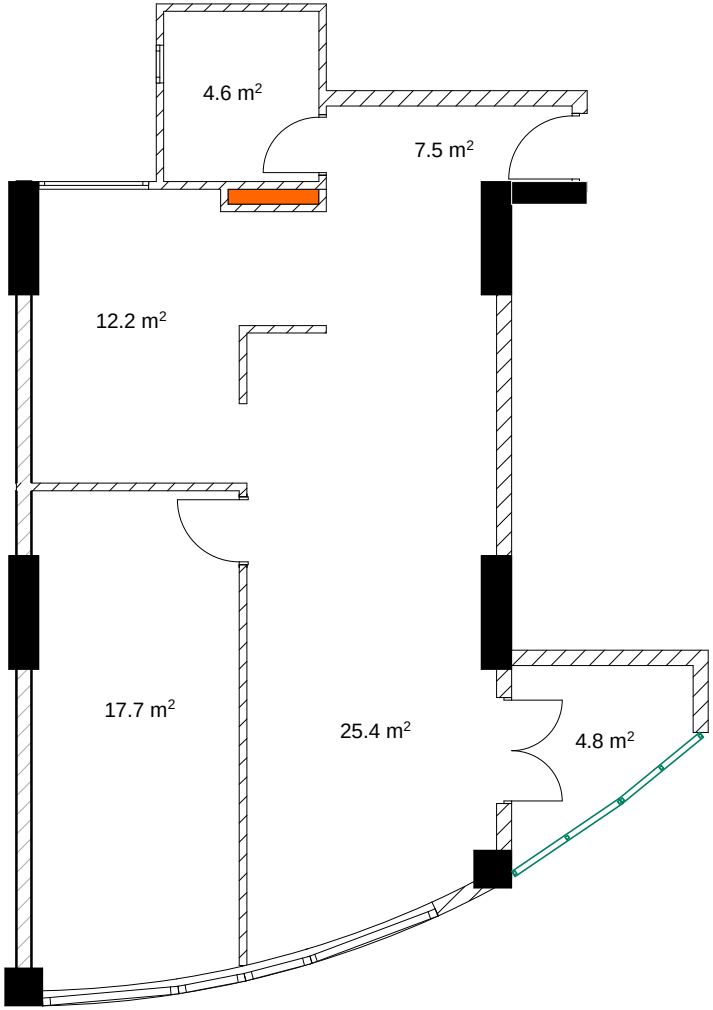

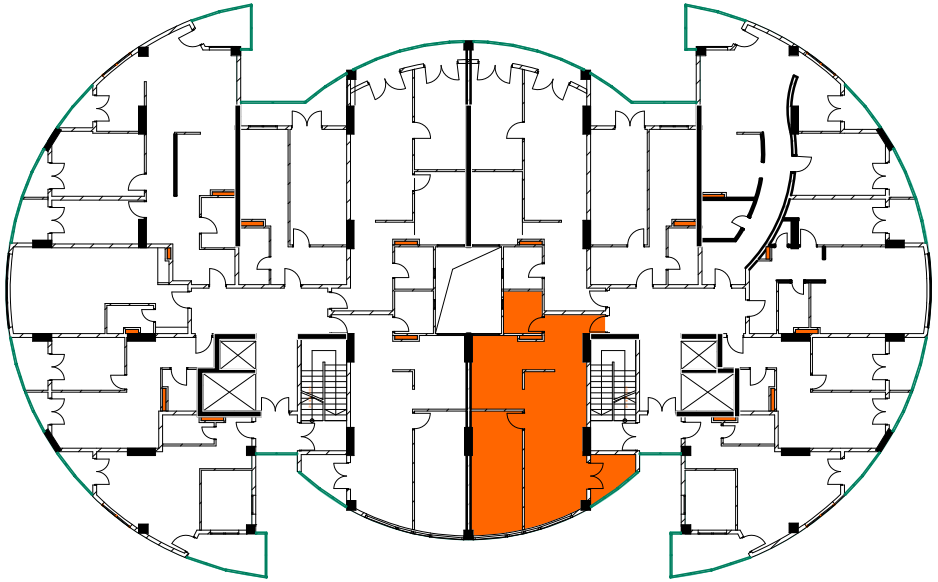

მეექვსე სართული

ბინა №157 76.0 მ²

მესაკუთრე

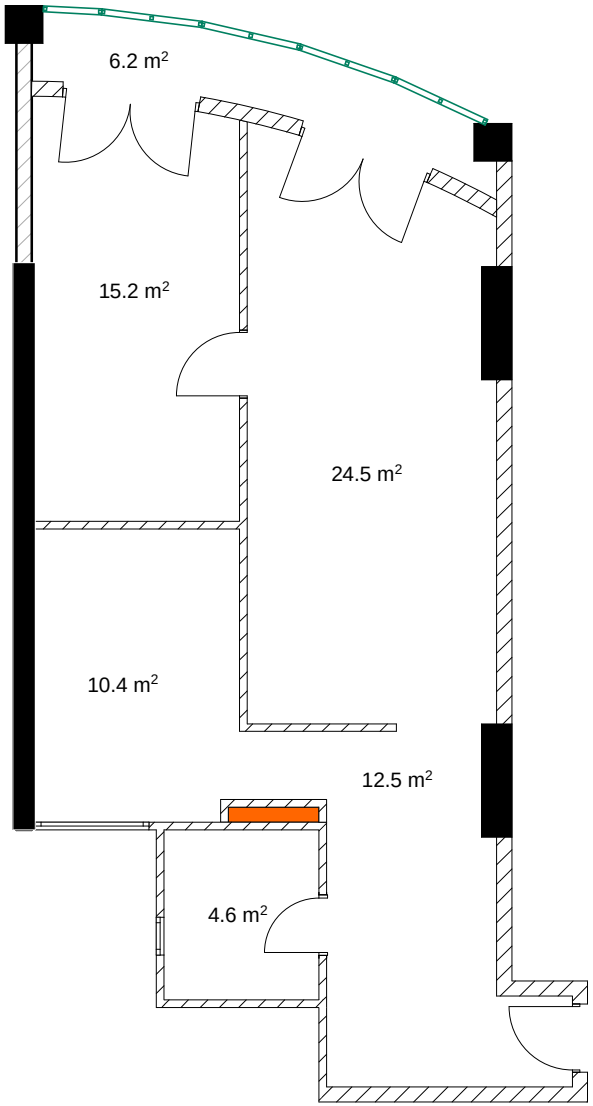

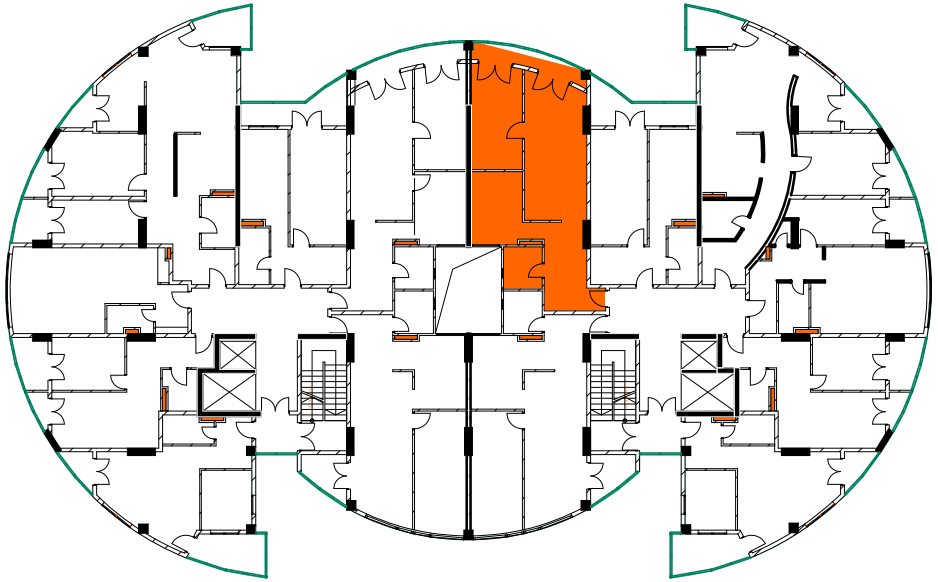

მეექვსე სართული

ბინა №158 55.7 მ²

მესაკუთრე

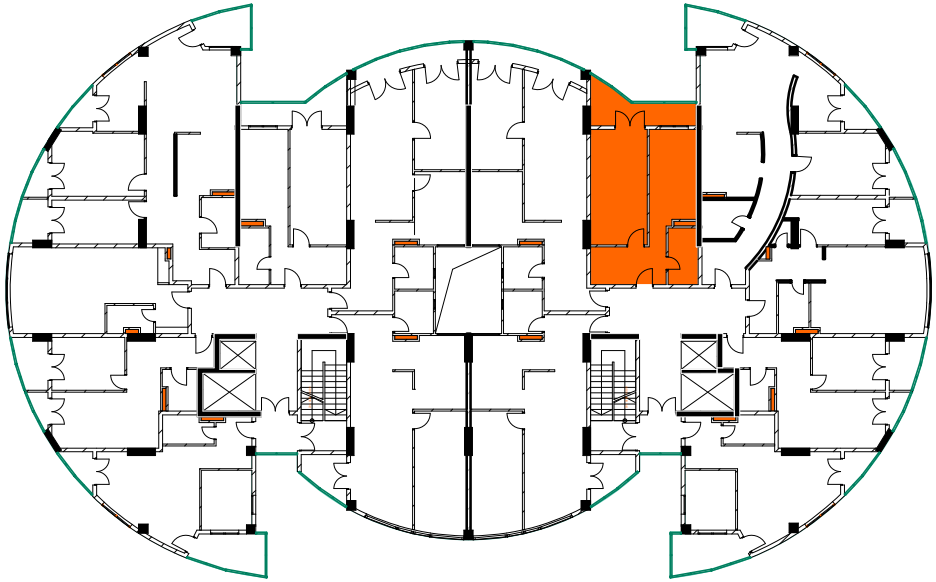

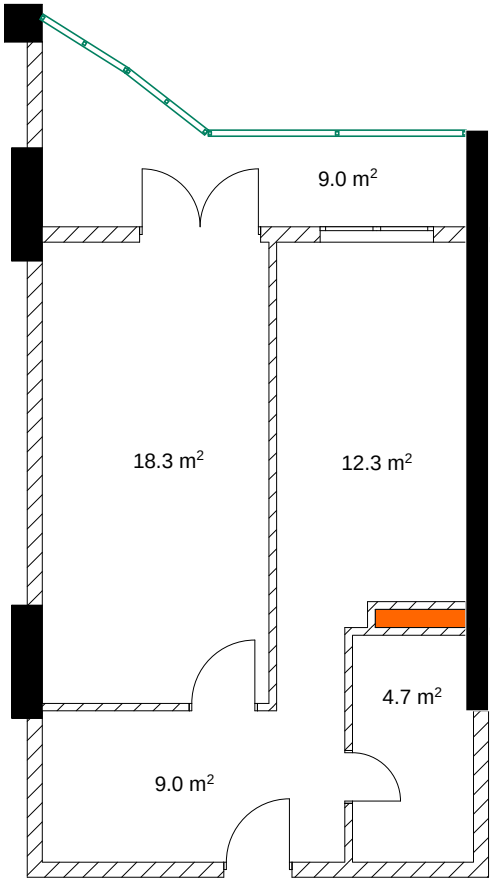

მეექვსე სართული

ბინა №159 111.5 მ²

მესაკუთრე

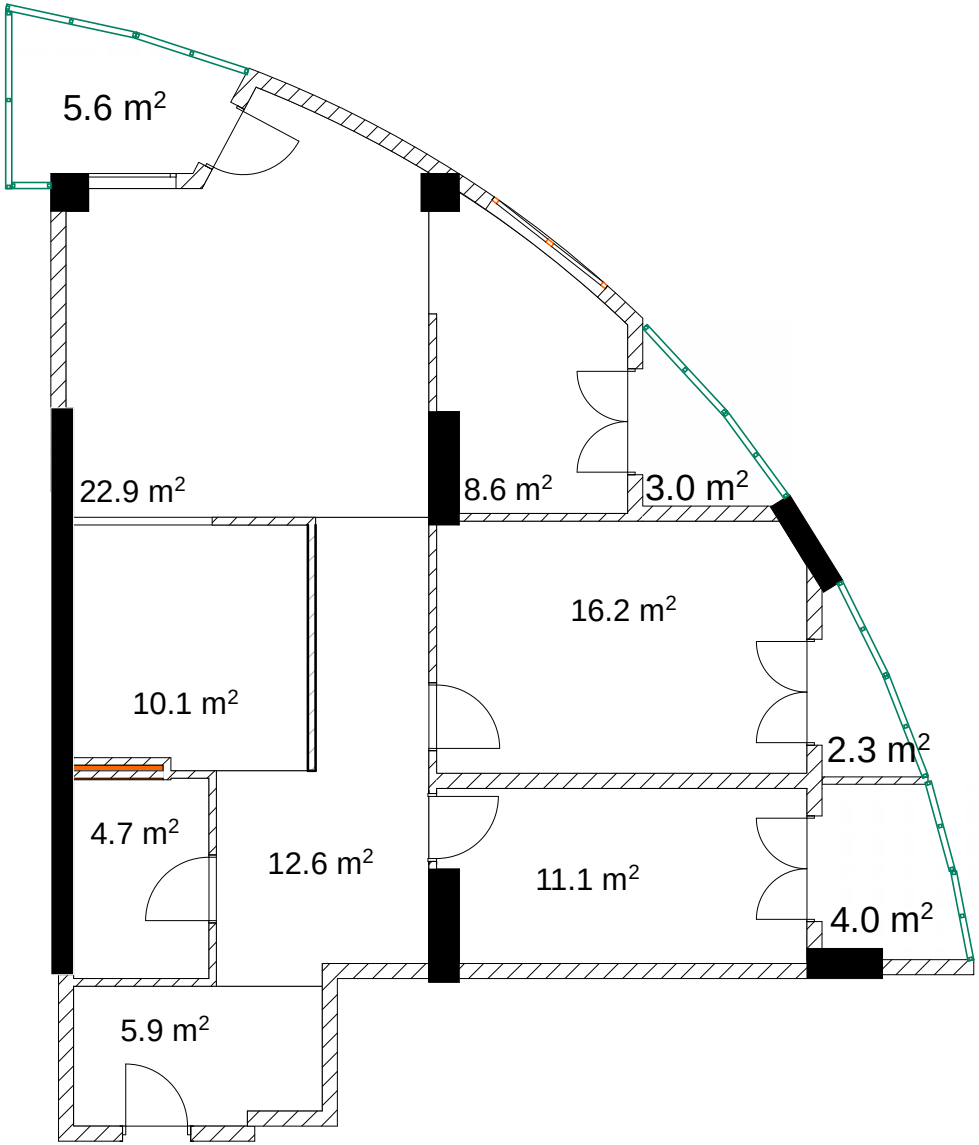

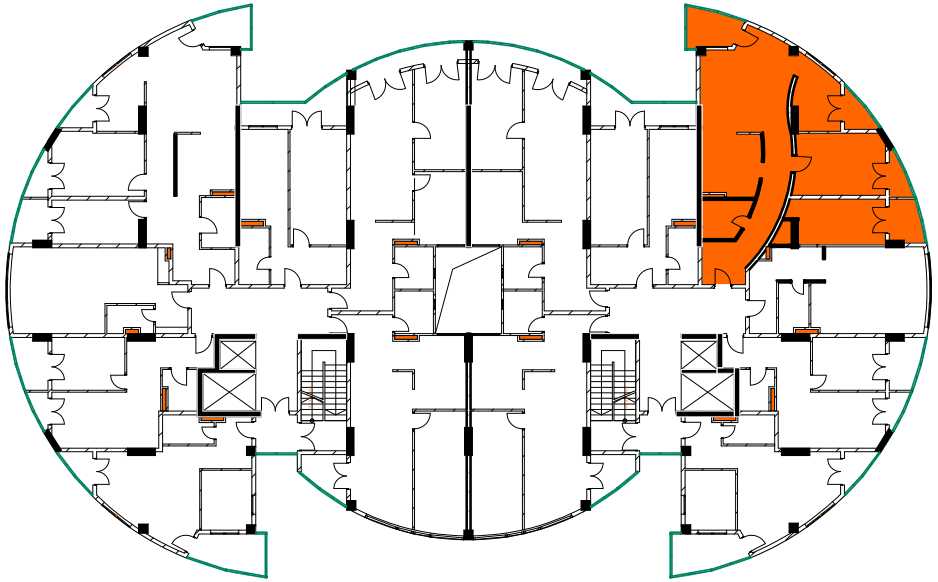

მეექვსე სართული

ბინა №160 40.1 მ²

მესაკუთრე

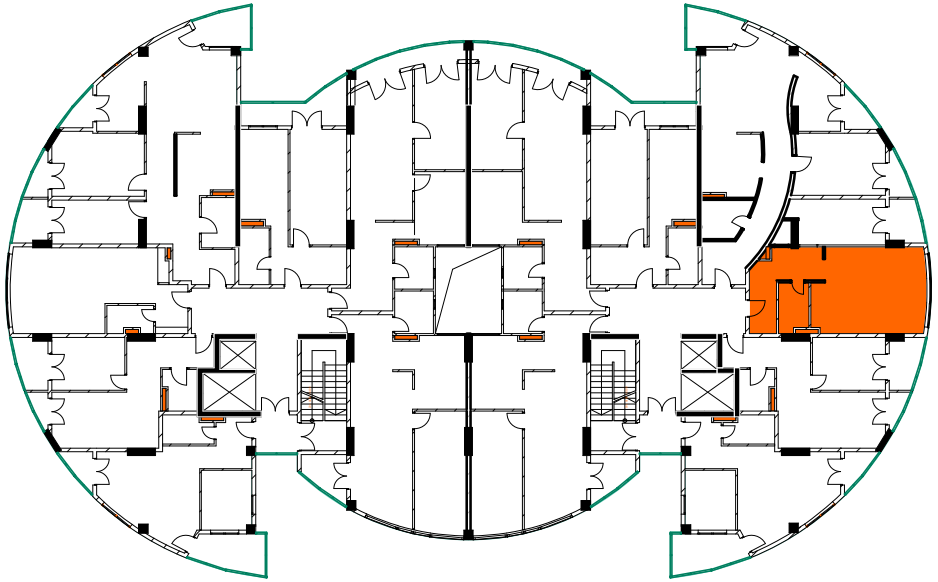

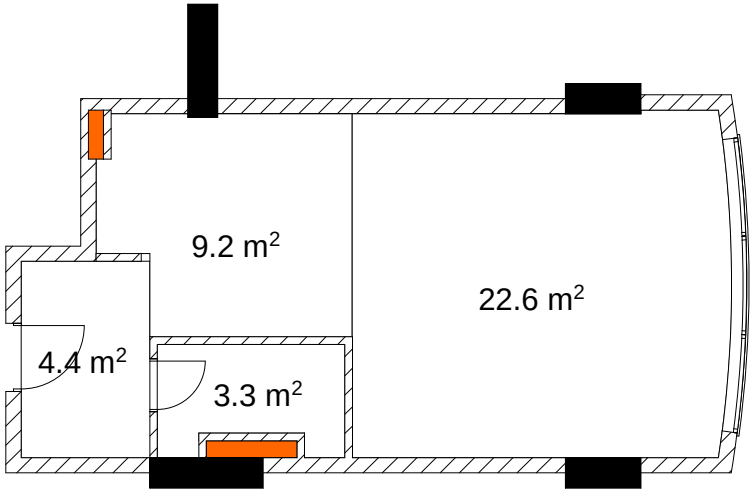

მეექვსე სართული

ბინა №161 48.8 მ²

მესაკუთრე

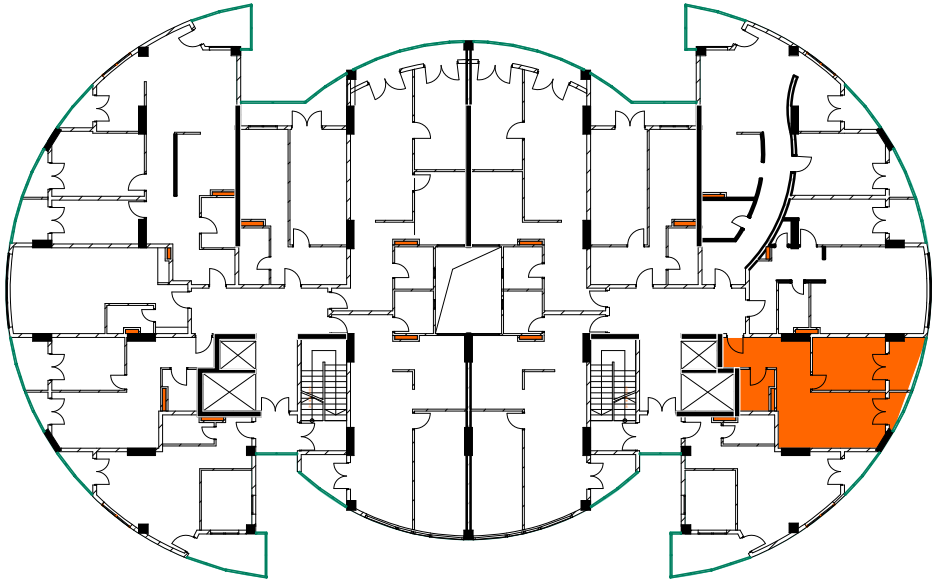

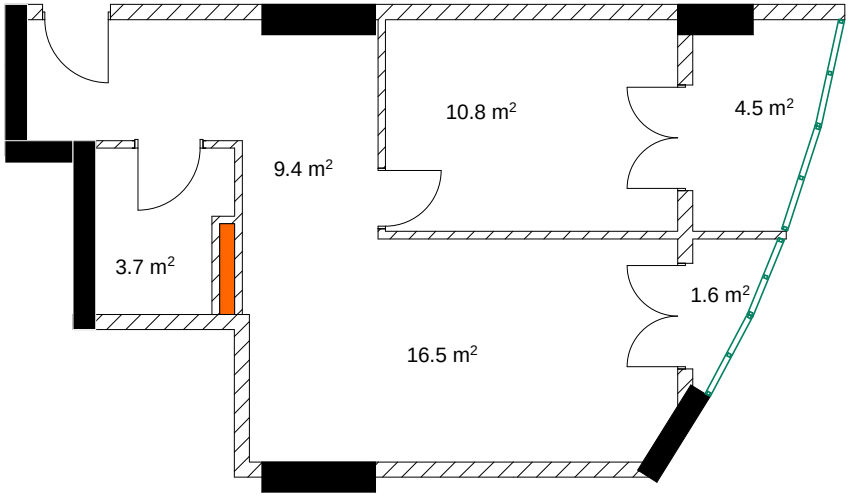

მეექვსე სართული

ბინა №162 53.0 მ²

მესაკუთრე

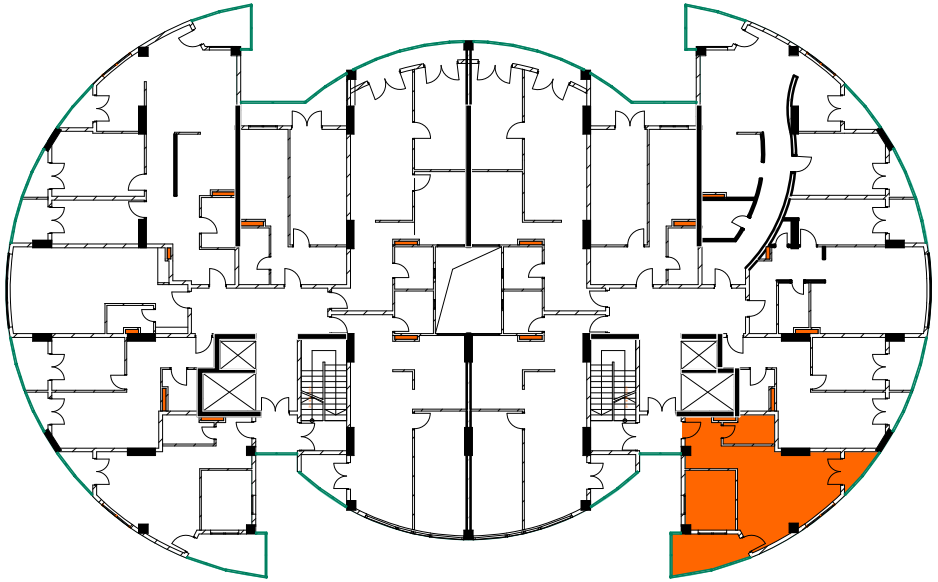

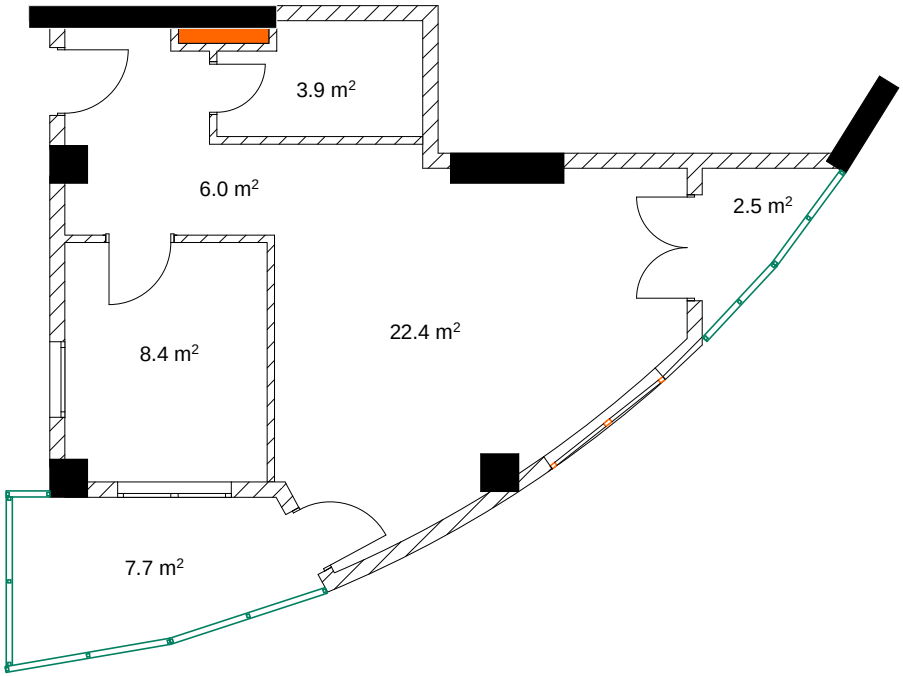

მეშვიდე სართული

ბინა №163 74.6 მ²

მესაკუთრე

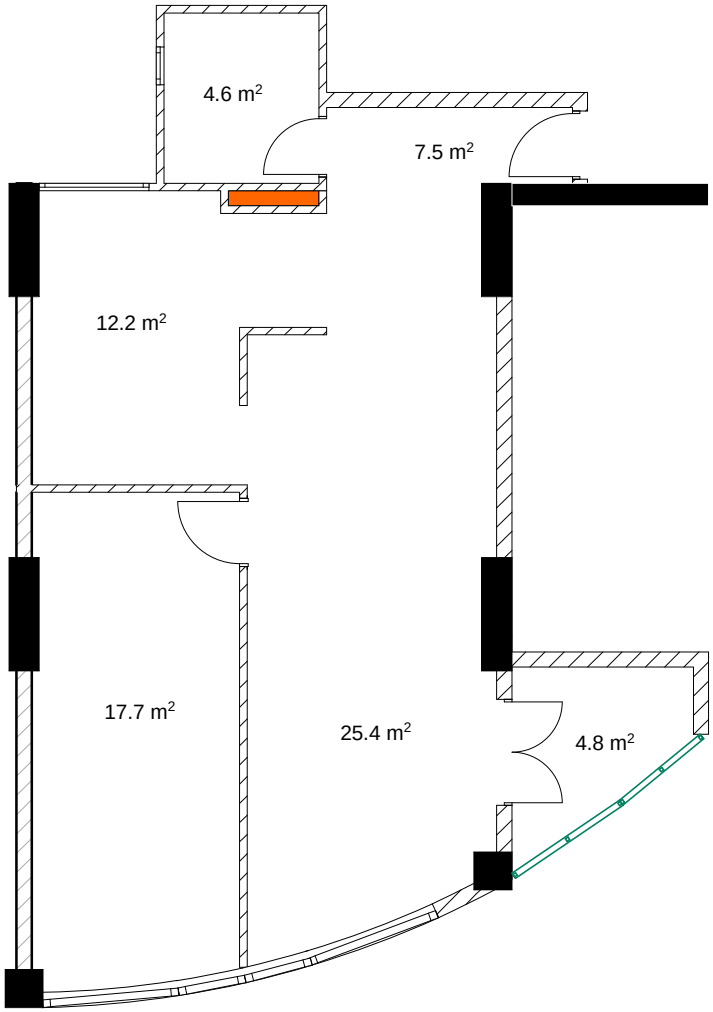

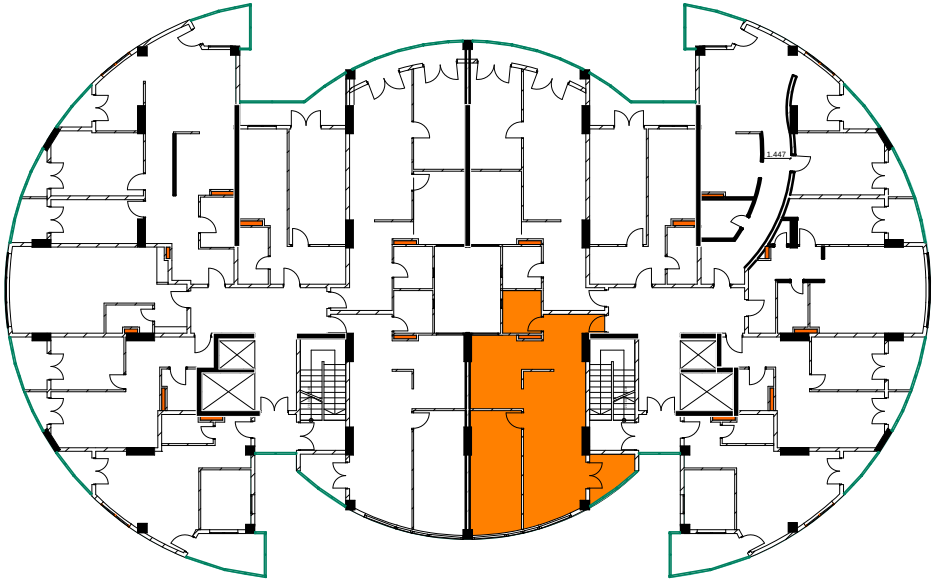

მეშვიდე სართული

ბინა №164 76.0 მ²

მესაკუთრე

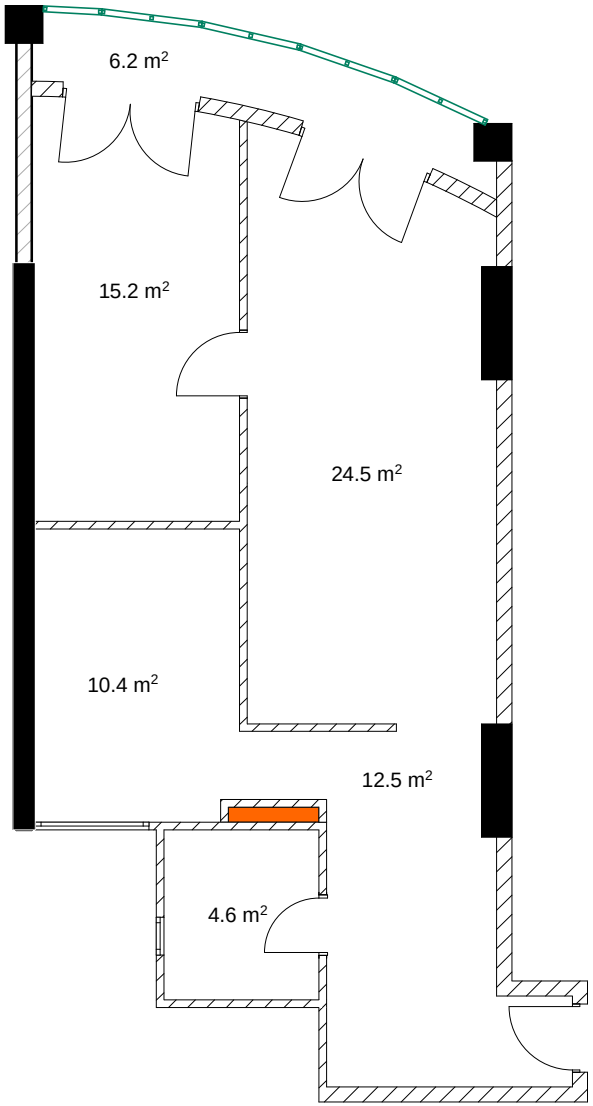

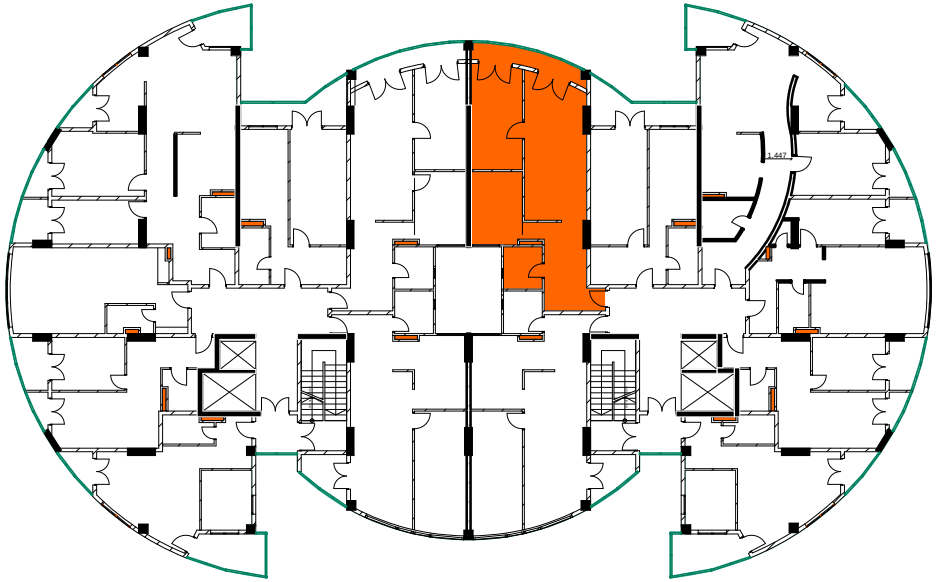

მეშვიდე სართული

ბინა №165 55.7 მ²

მესაკუთრე

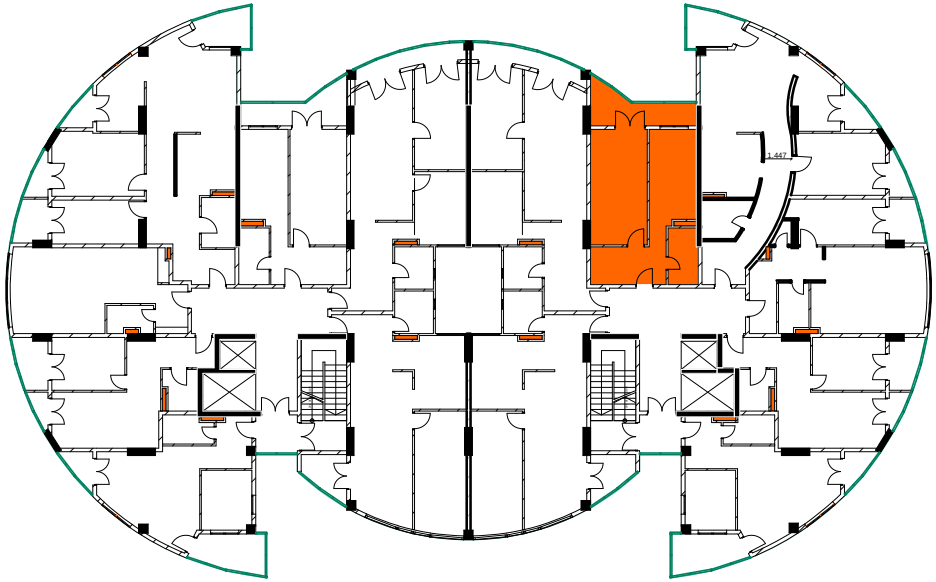

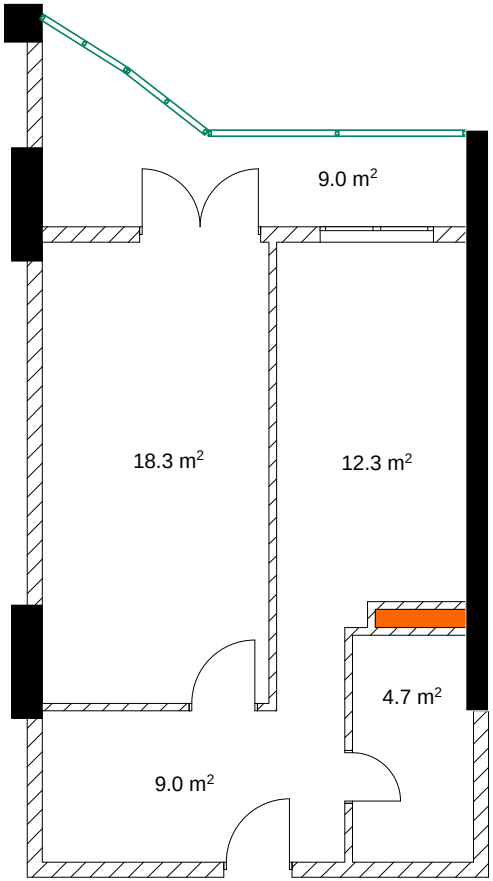

მეშვიდე სართული

ბინა №166 92.3 მ²

მესაკუთრე

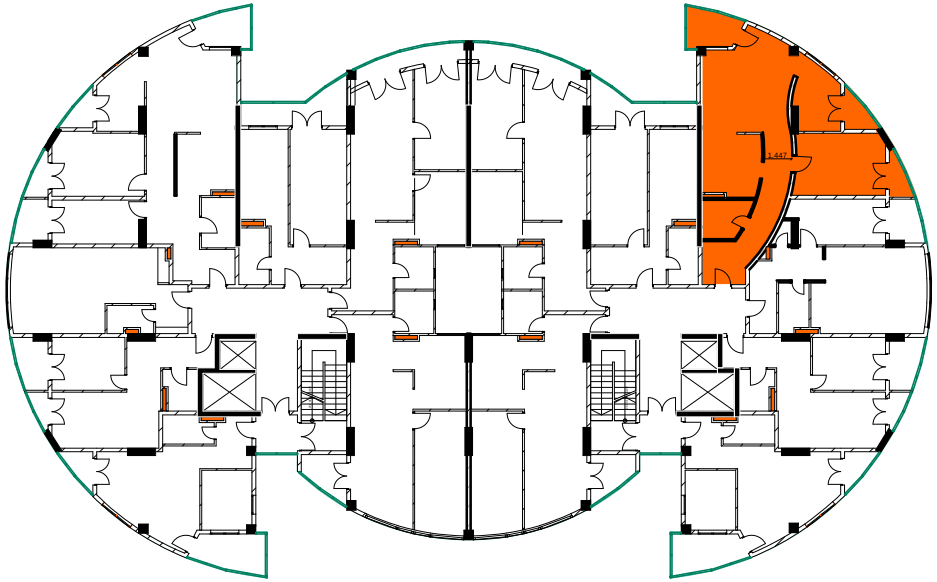

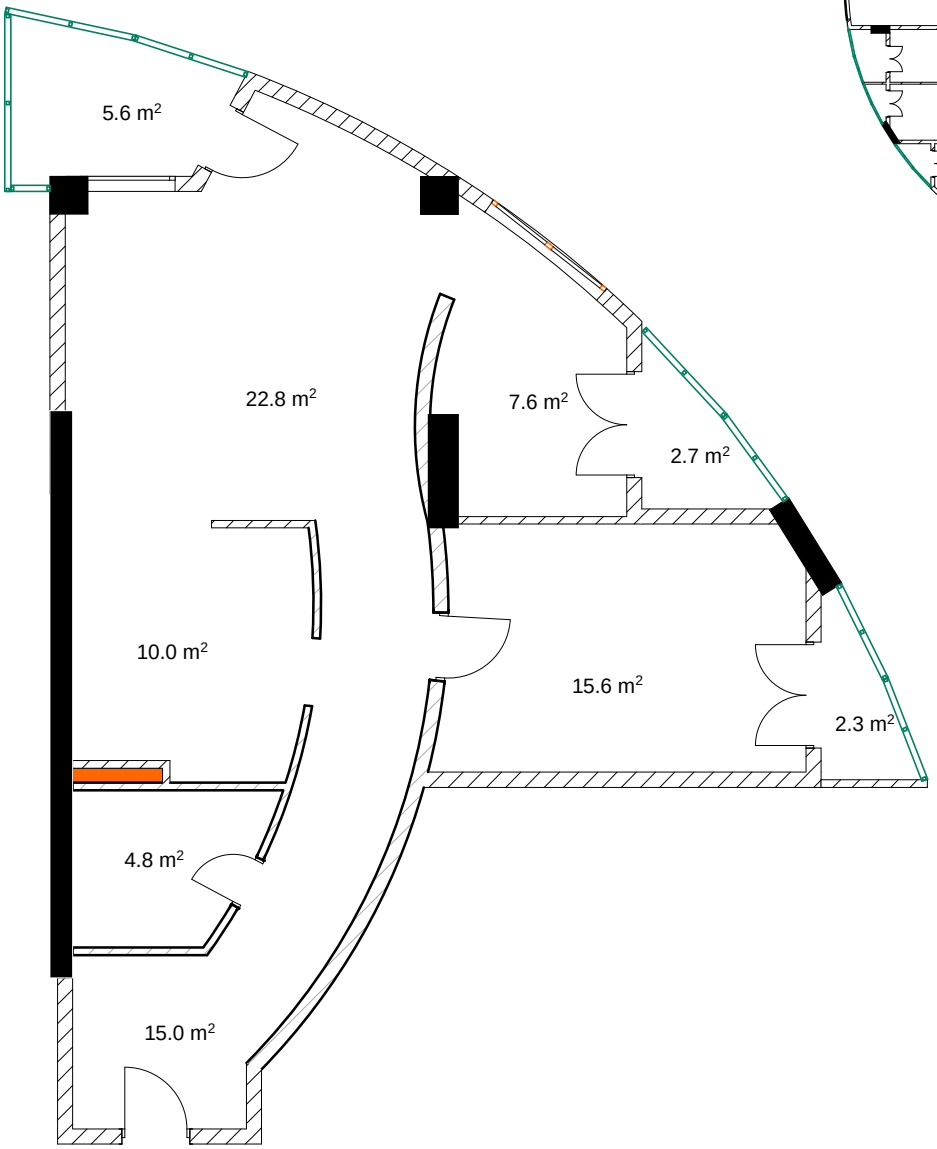

მეშვიდე სართული

ბინა №167 60.7 მ²

მესაკუთრე

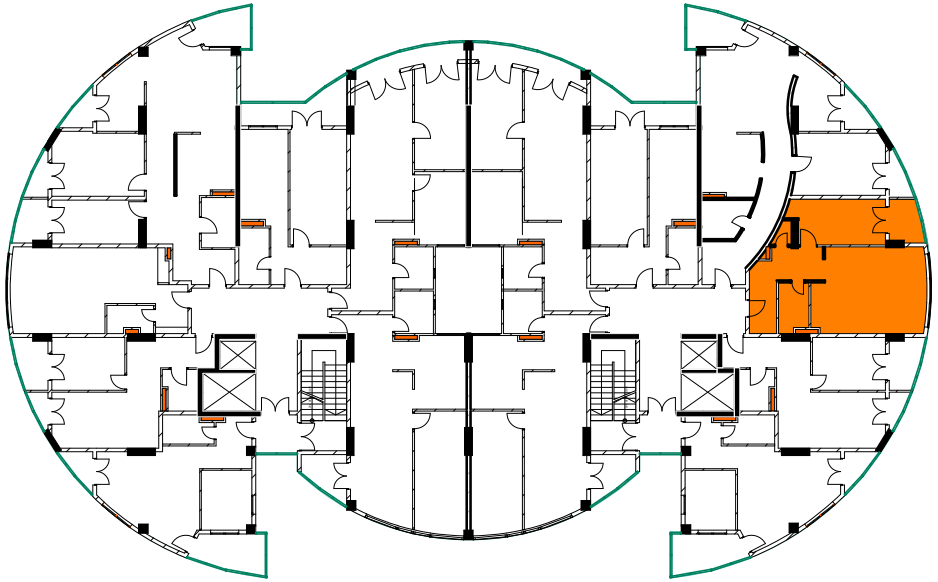

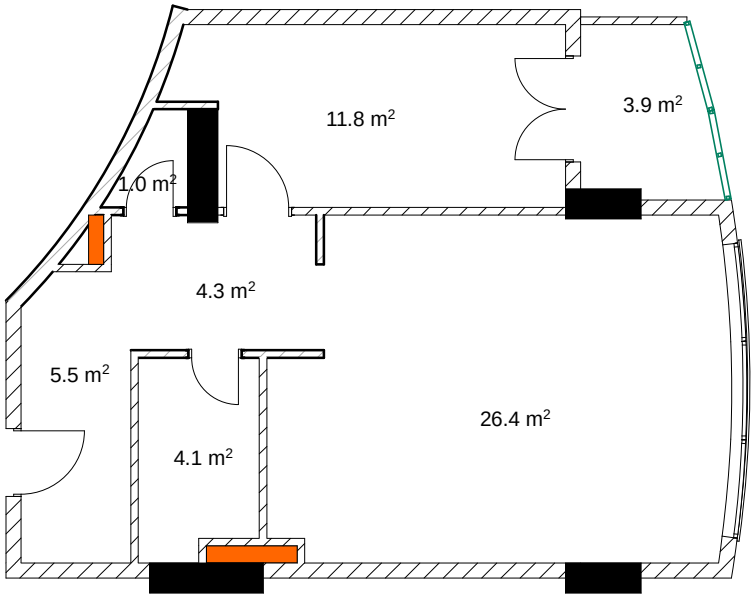

მეშვიდე სართული

ბინა №168 48.8 მ²

მესაკუთრე

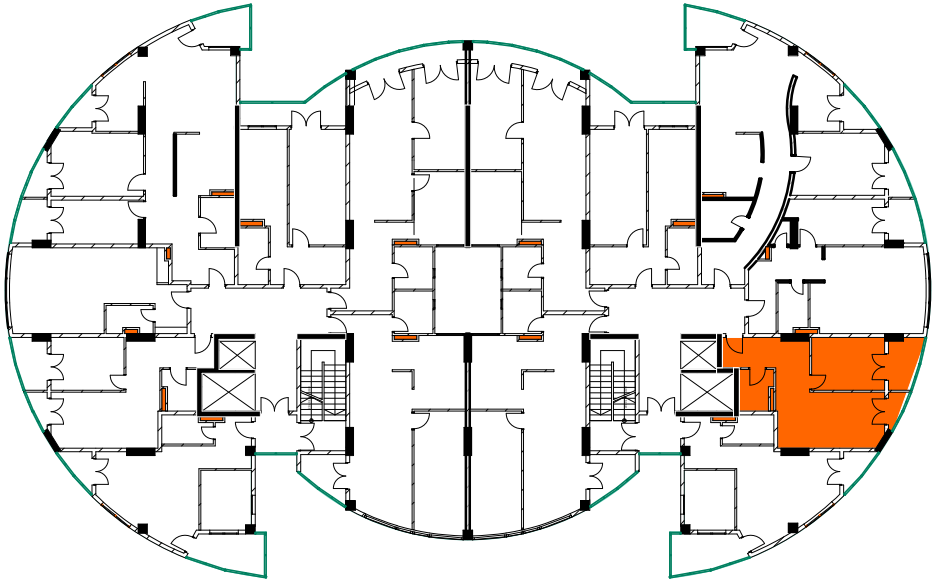

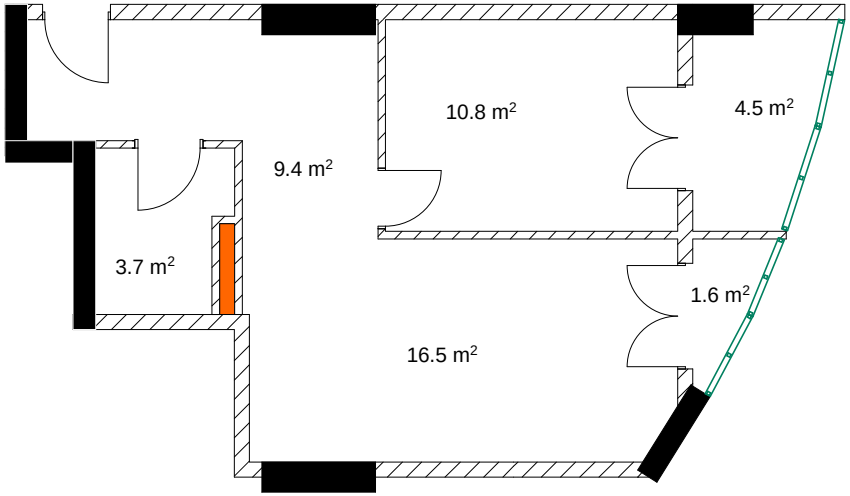

მეშვიდე სართული

ბინა №169 53.0 მ²

მესაკუთრე

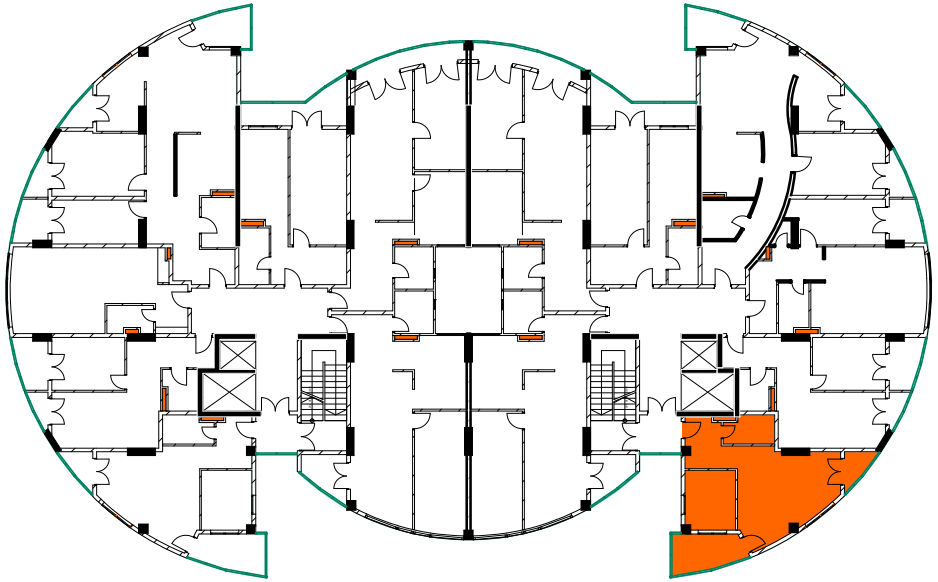

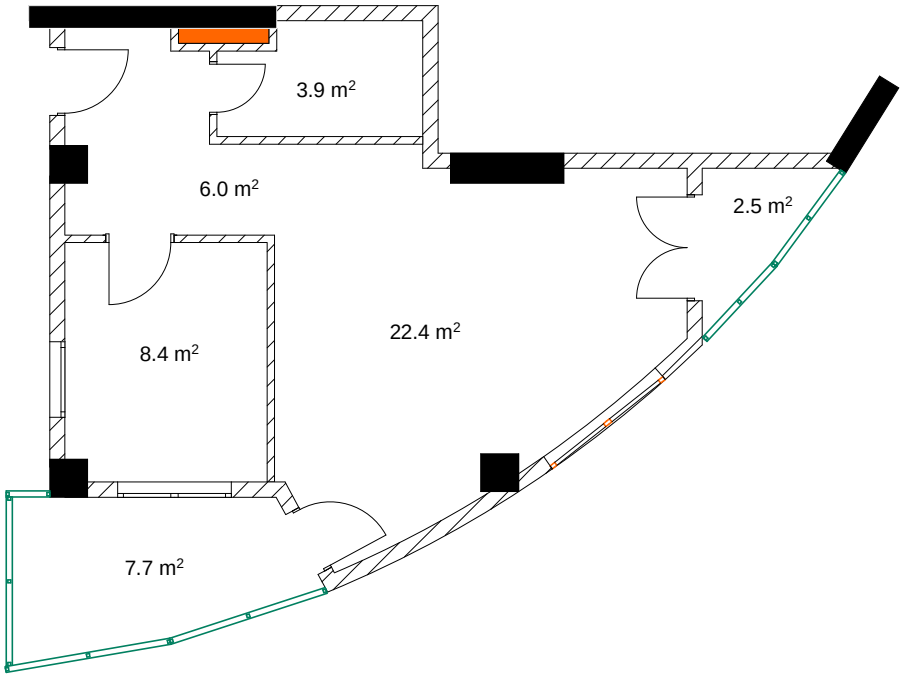

მერვე სართული

ბინა №170 74.6 მ²

მესაკუთრე

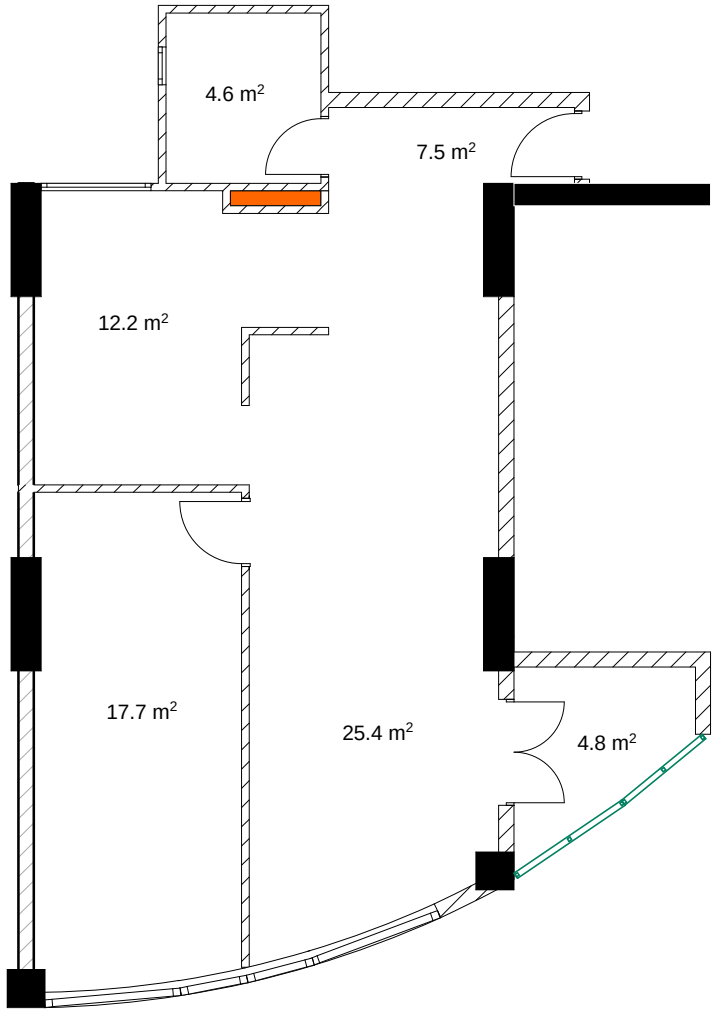

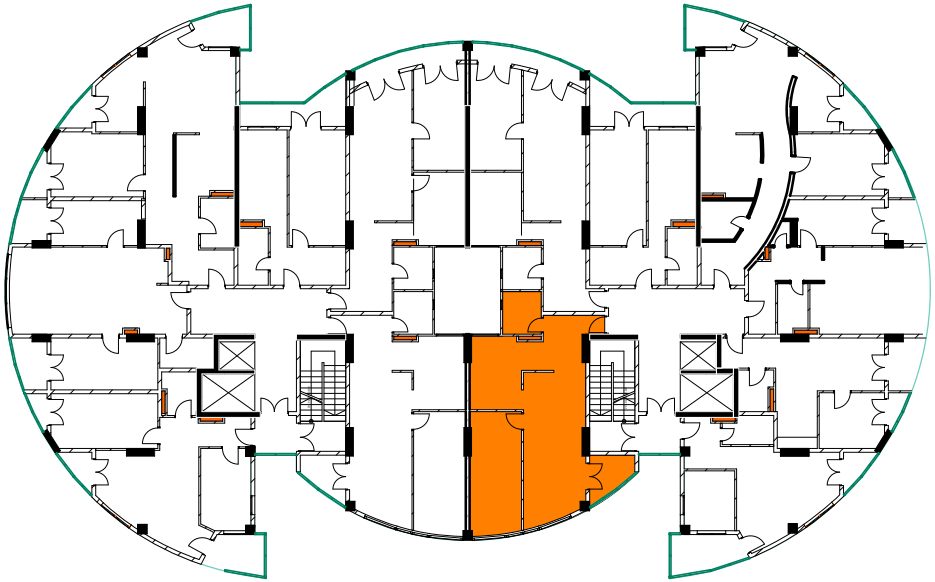

მერვე სართული

ბინა №171 76.0 მ²

მესაკუთრე

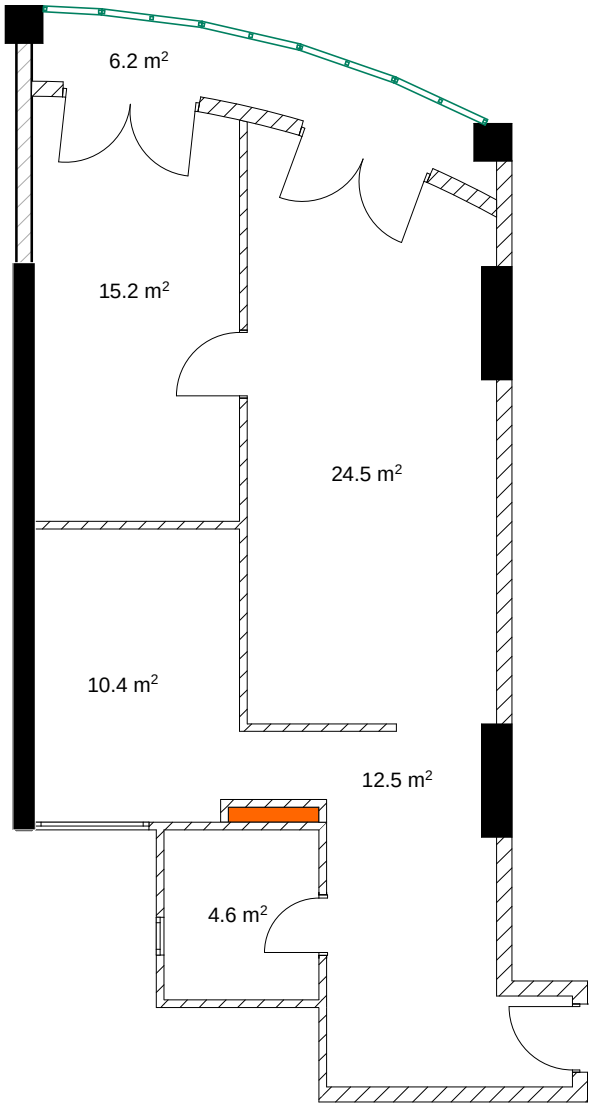

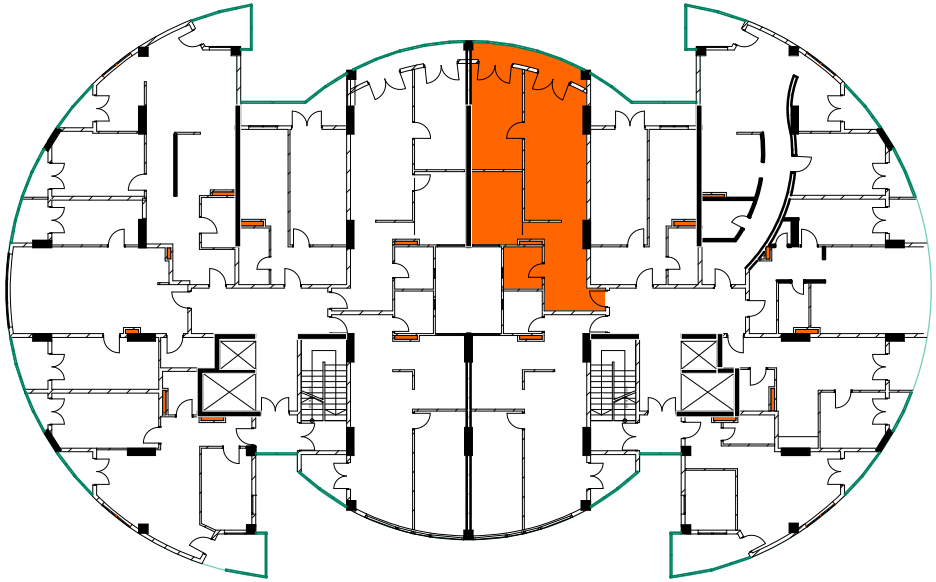

მერვე სართული

ბინა №172 55.7 მ²

მესაკუთრე

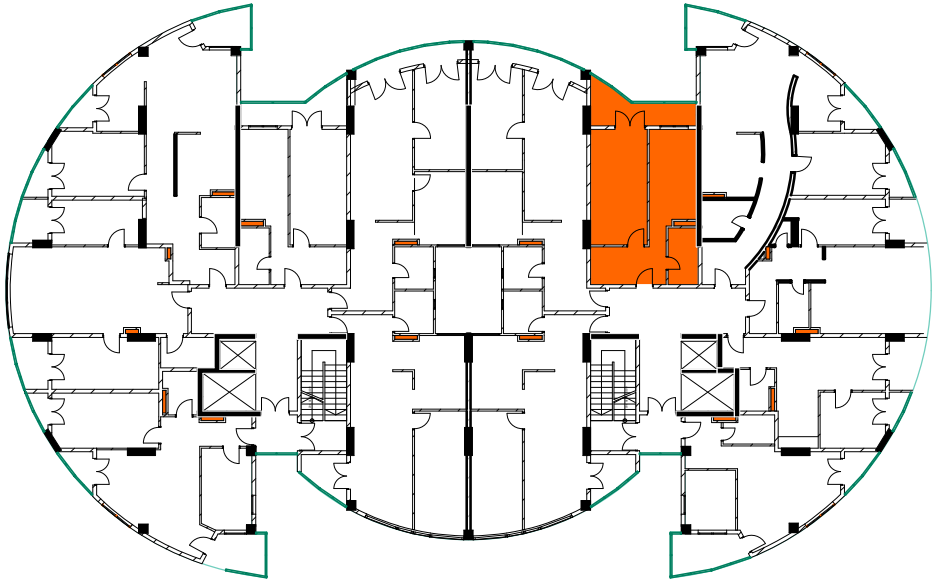

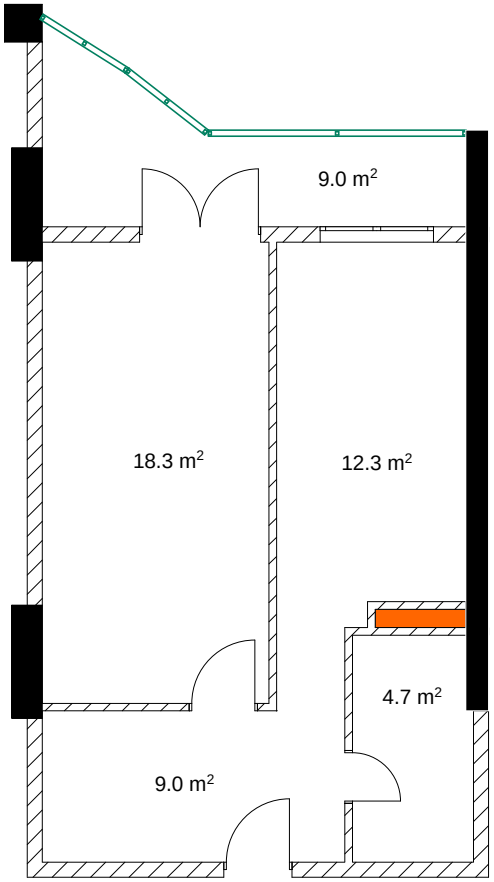

მერვე სართული

ბინა №173 92.3 მ²

მესაკუთრე

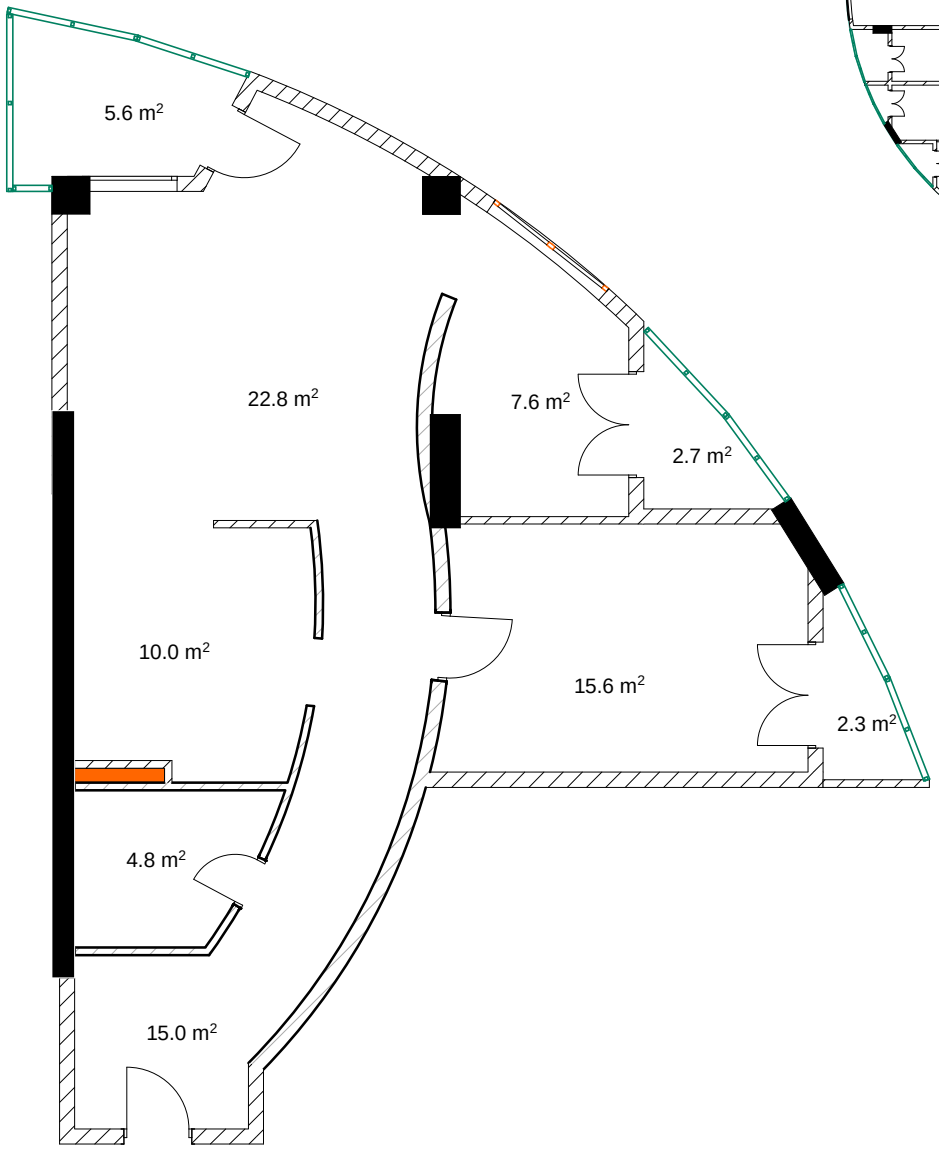

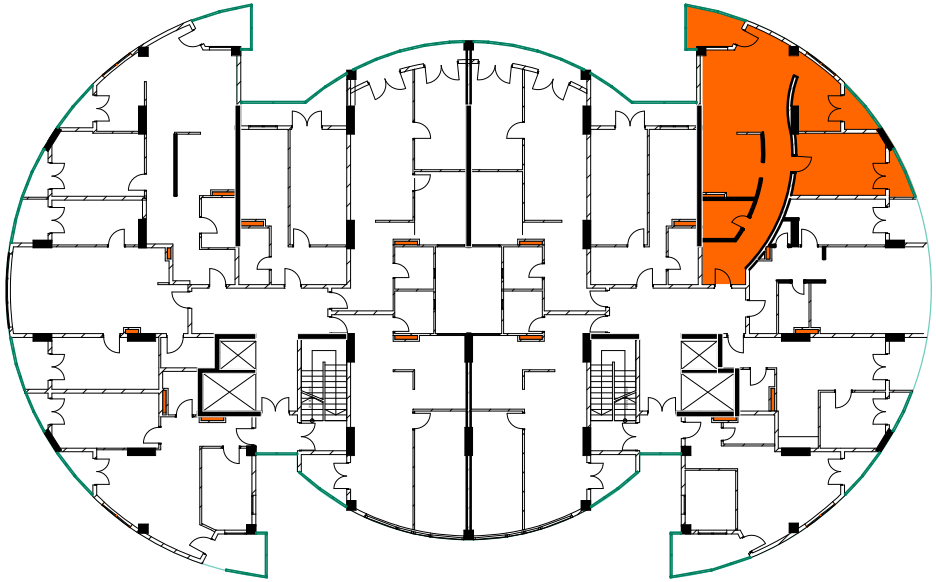

მერვე სართული

ბინა №174 60.7 მ²

მესაკუთრე

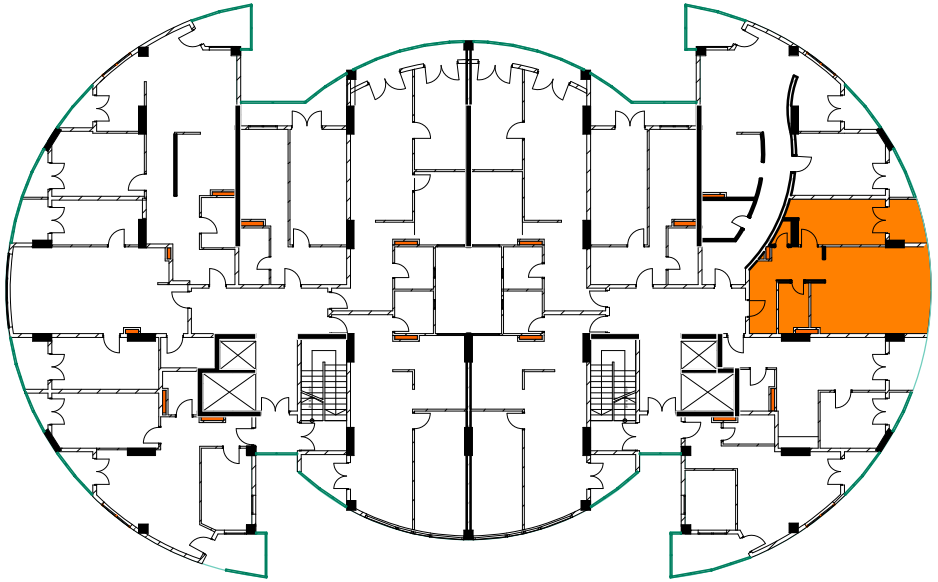

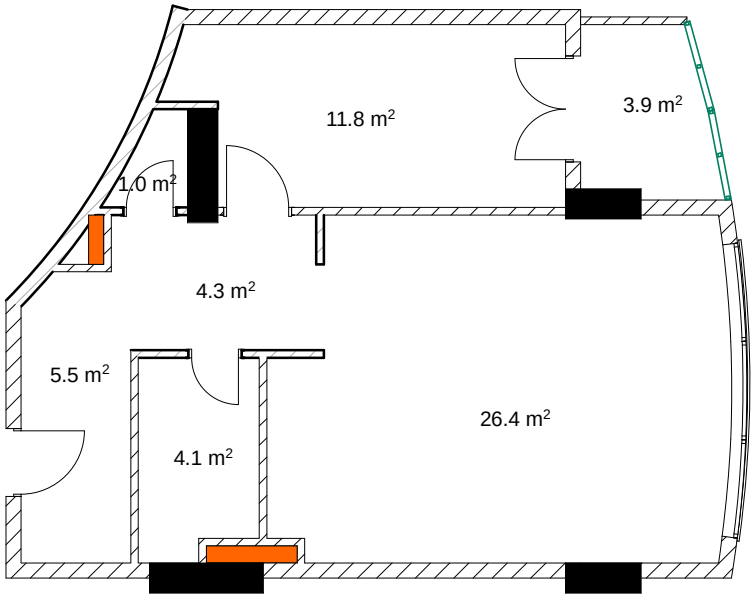

მერვე სართული

ბინა №175 48.8 მ²

მესაკუთრე

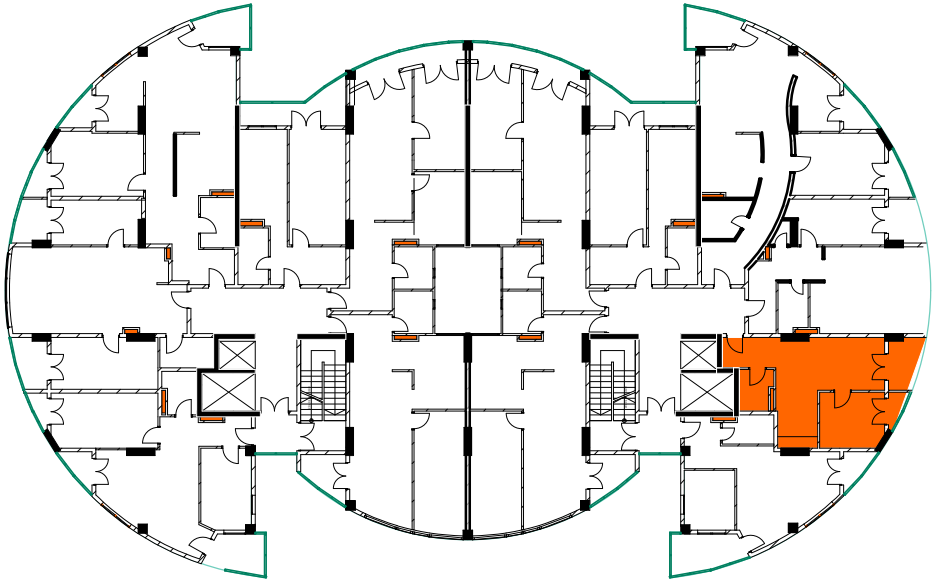

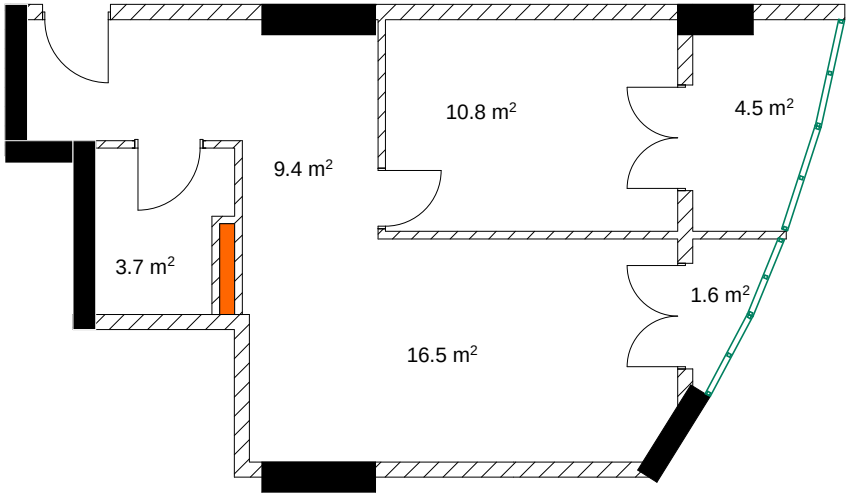

მერვე სართული

ბინა №176 53.0 მ²

მესაკუთრე

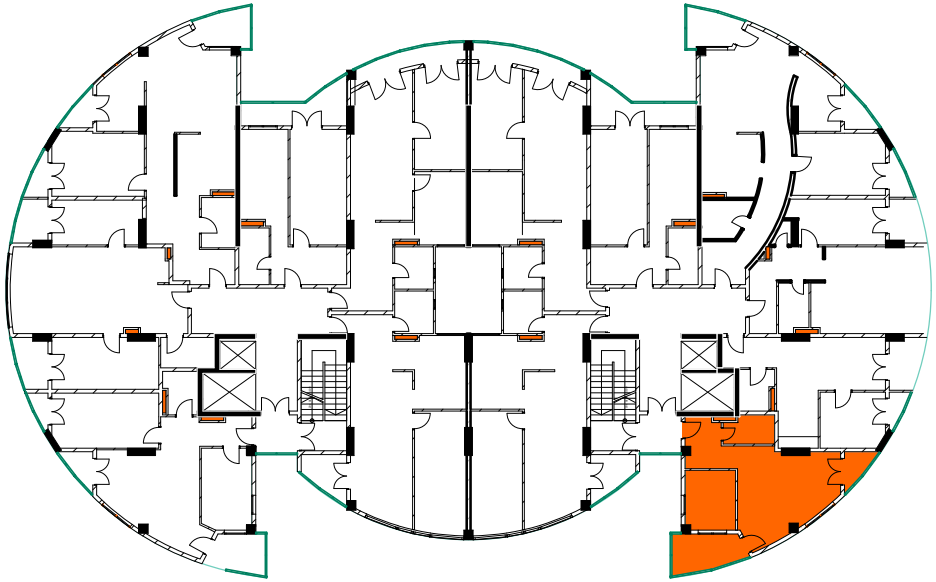

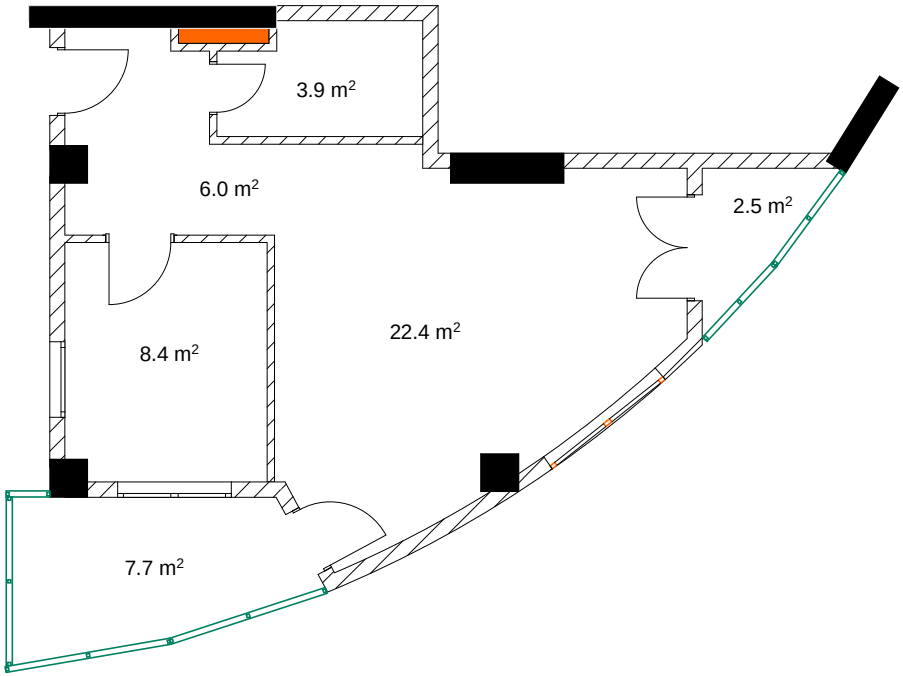

მეცხრე სართული

ბინა №177 74.6 მ²

მესაკუთრე

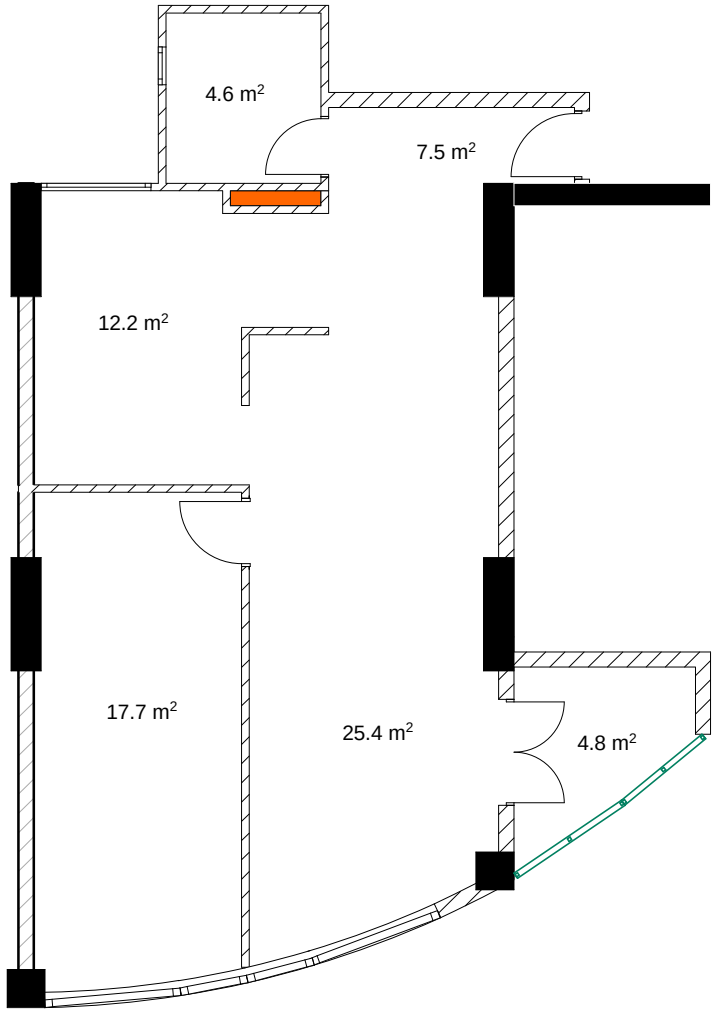

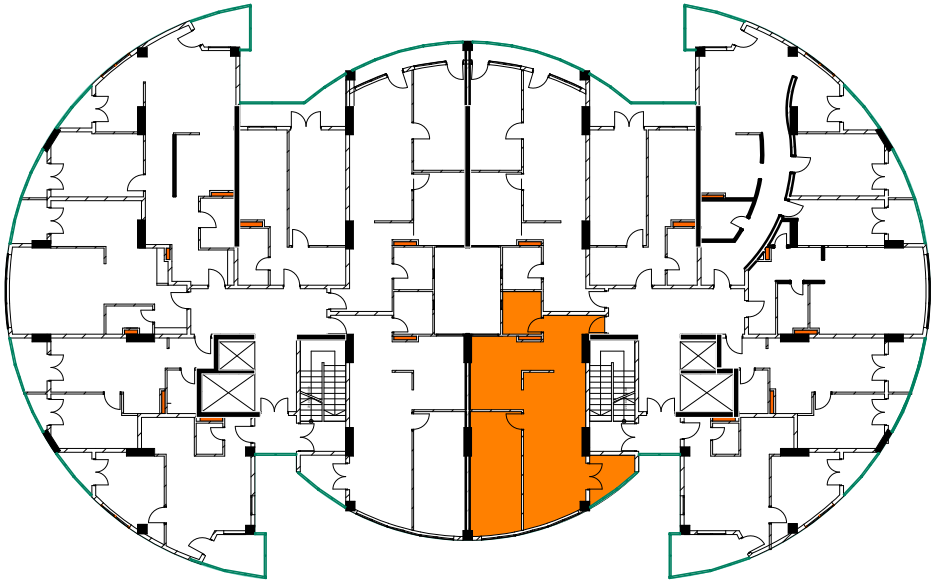

მეცხრე სართული

ბინა №178 76.0 მ²

მესაკუთრე

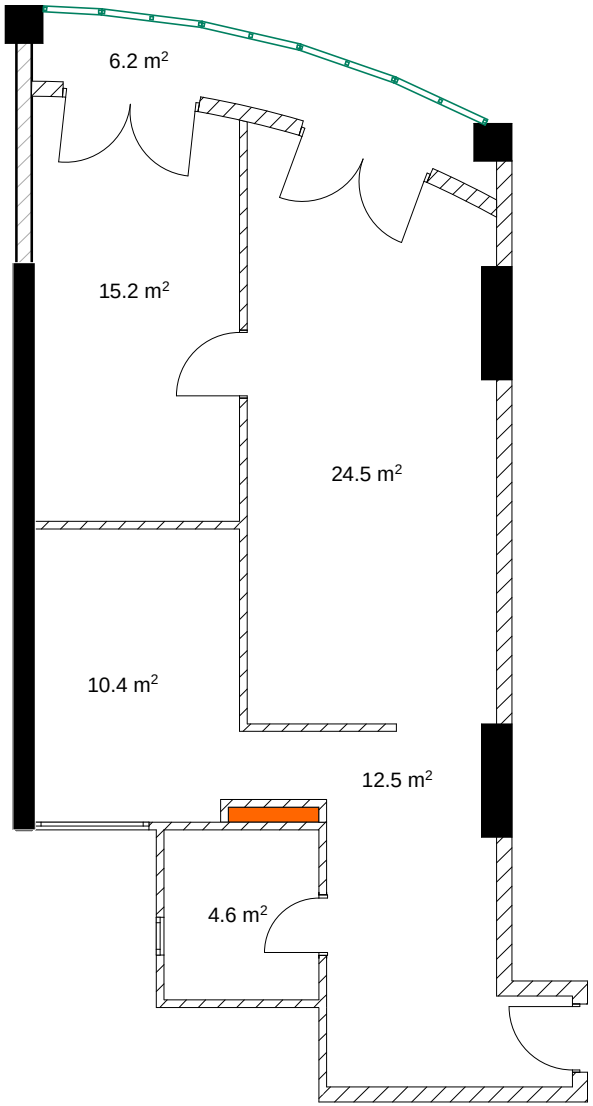

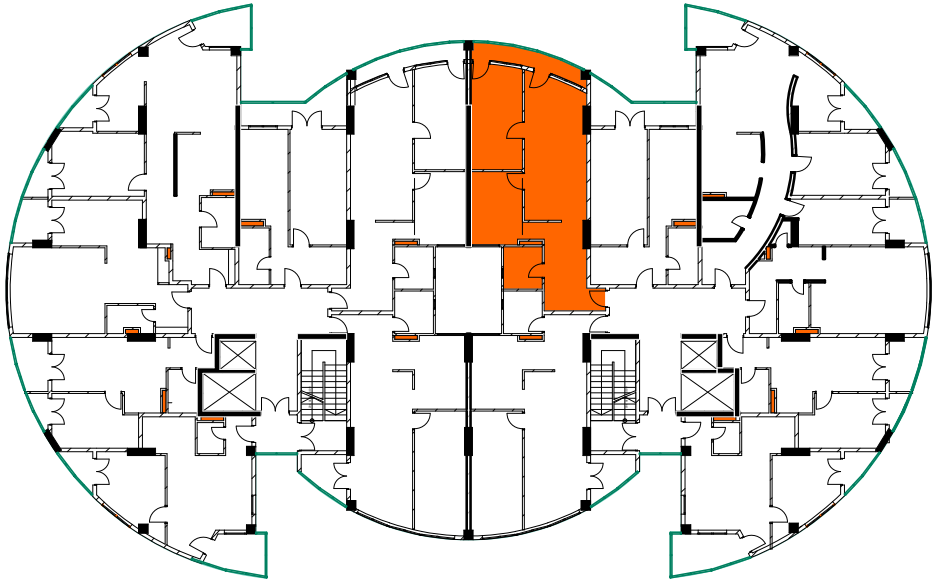

მეცხრე სართული

ბინა №179 55.7 მ²

მესაკუთრე

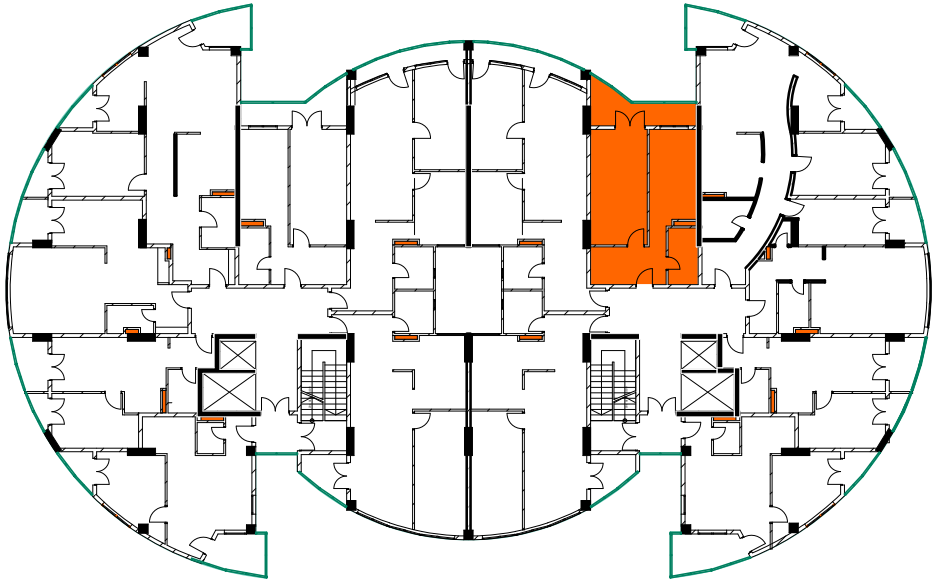

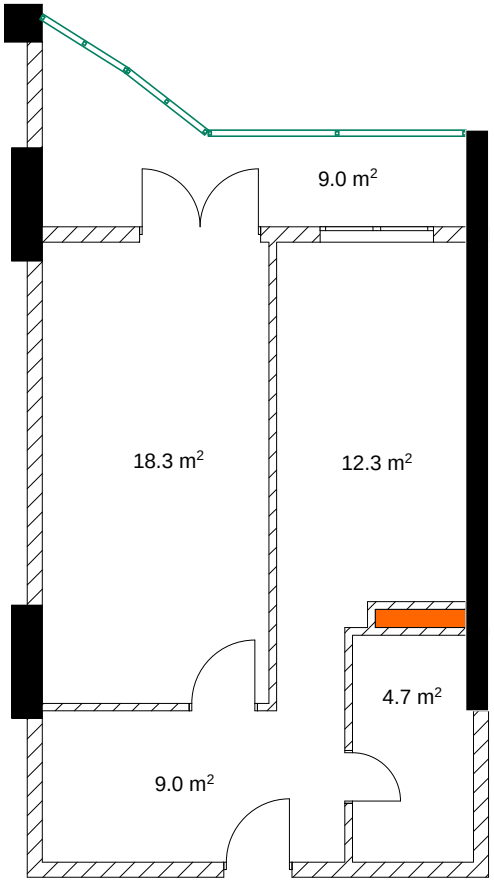

მეცხრე სართული

ბინა №180 92.3 მ²

მესაკუთრე

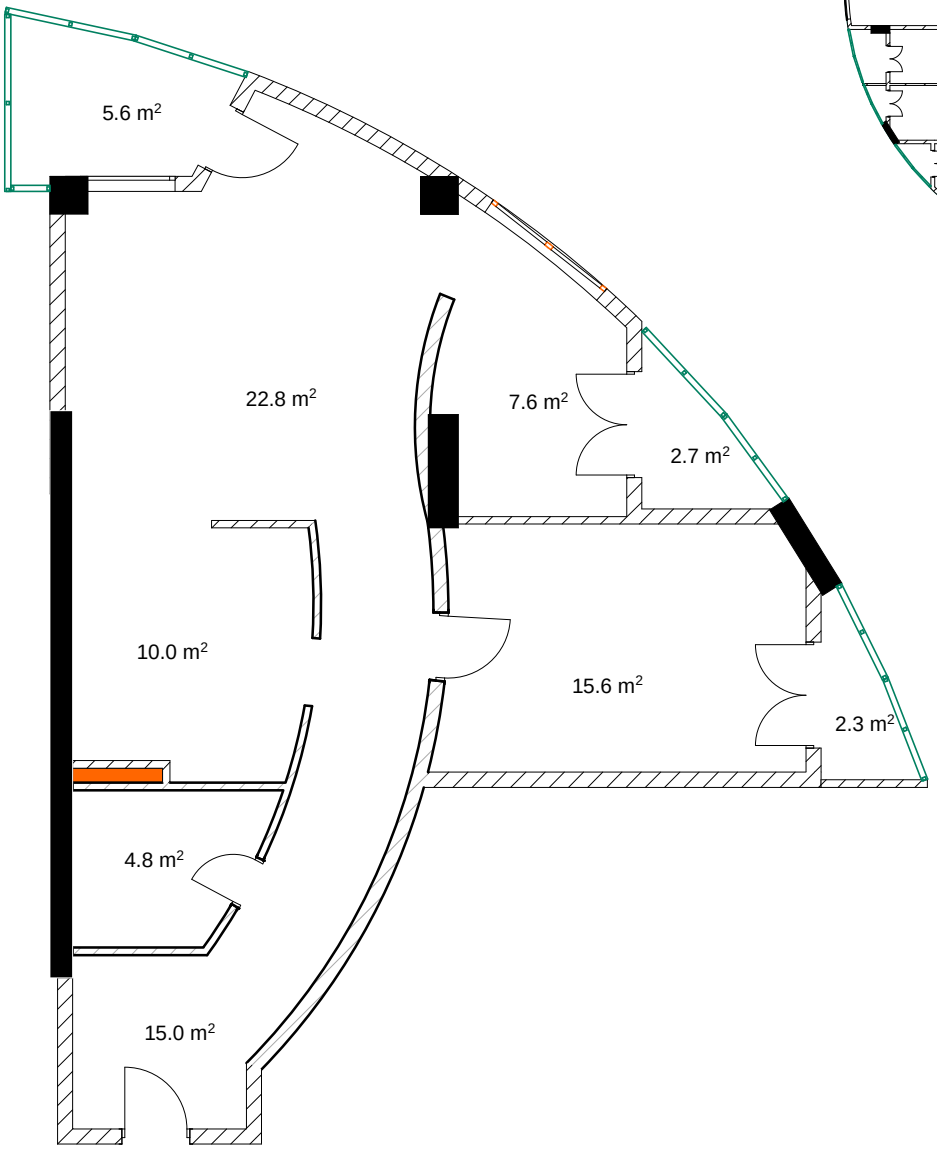

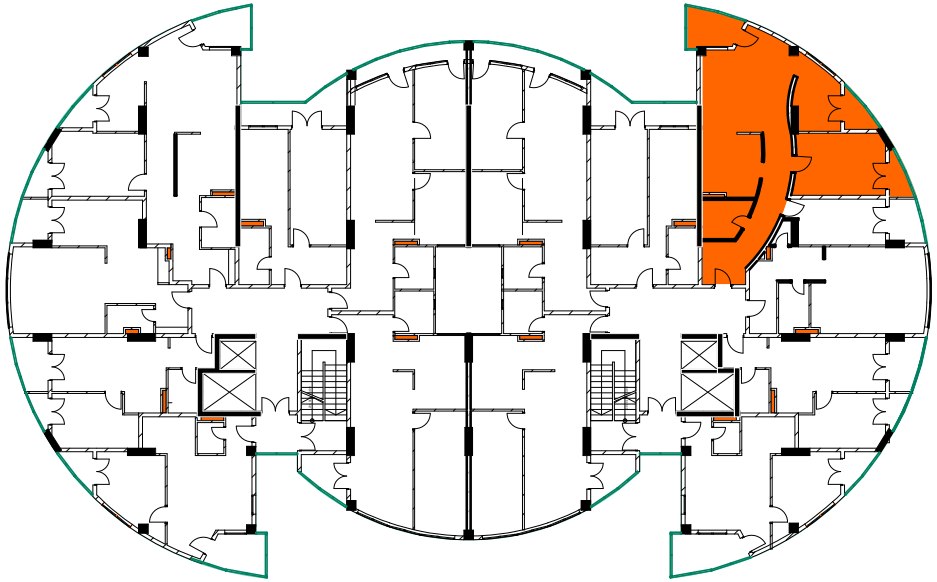

მეცხრე სართული

ბინა №181 60.7 მ²

მესაკუთრე

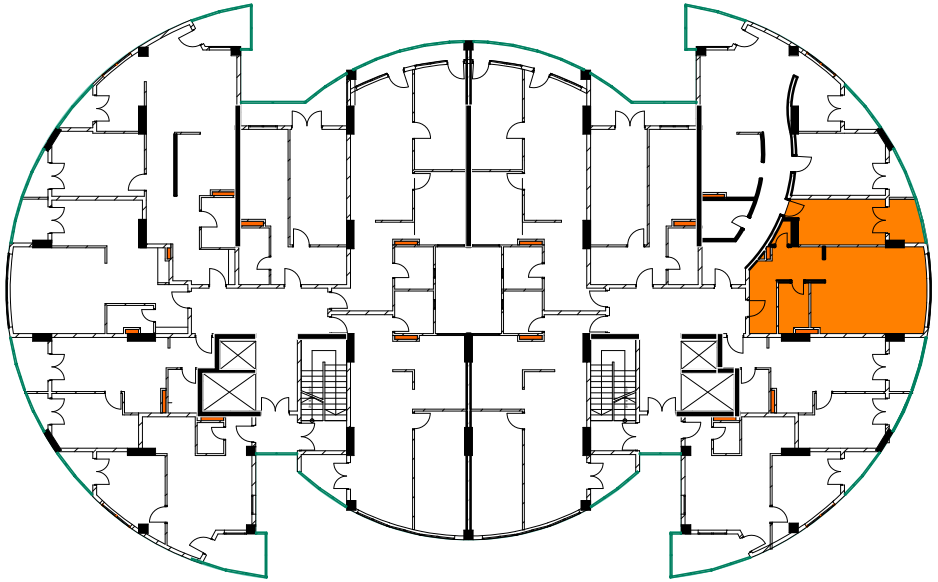

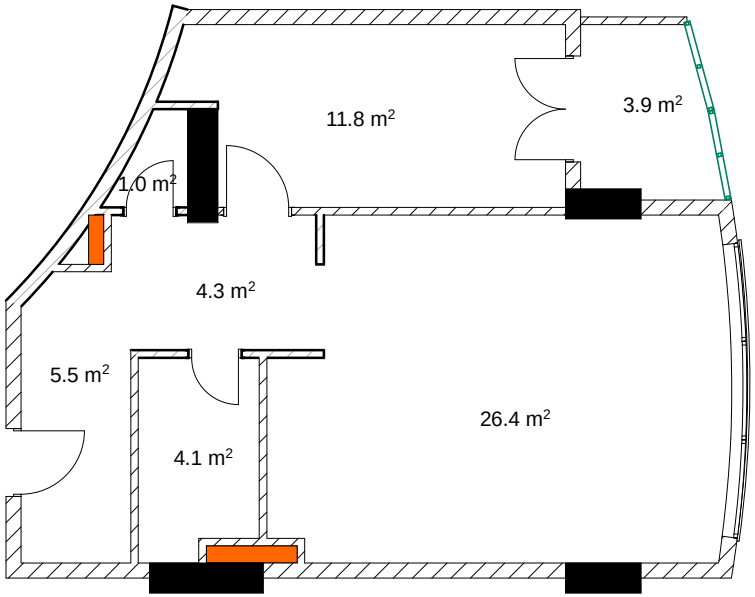

მეცხრე სართული

ბინა №182 46.9 მ²

მესაკუთრე

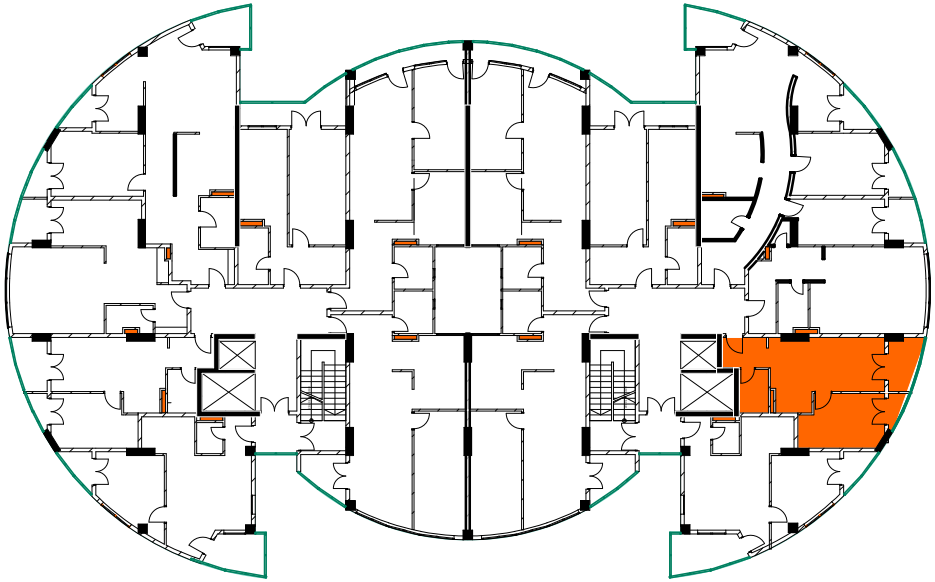

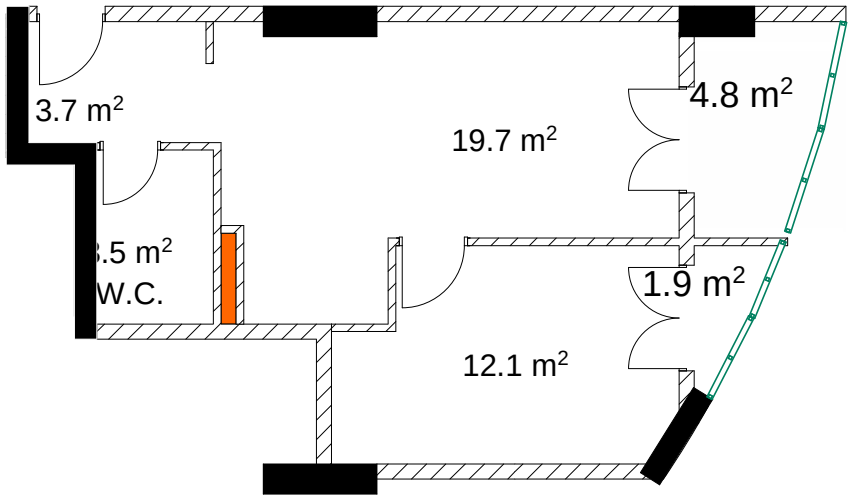

მეცხრე სართული

ბინა №183 55.2 მ²

მესაკუთრე

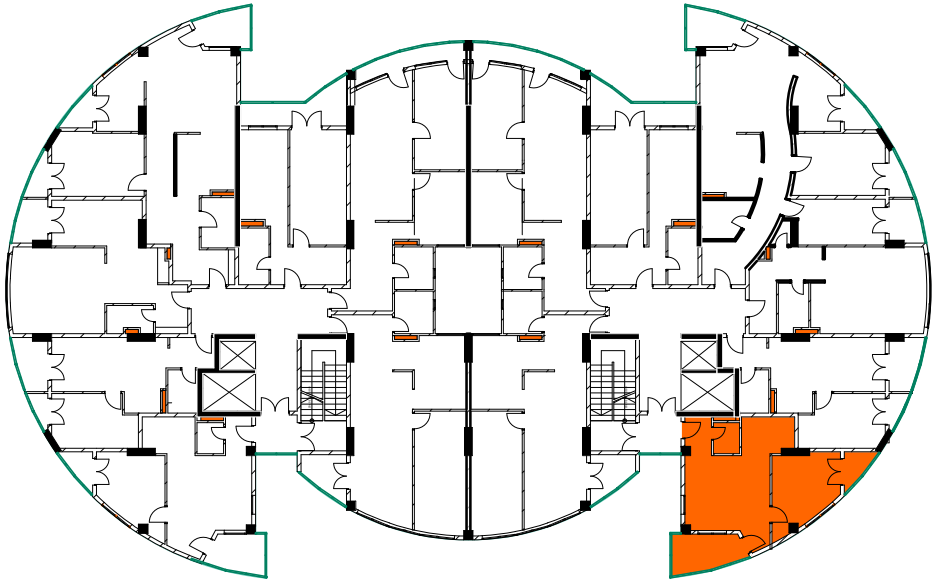

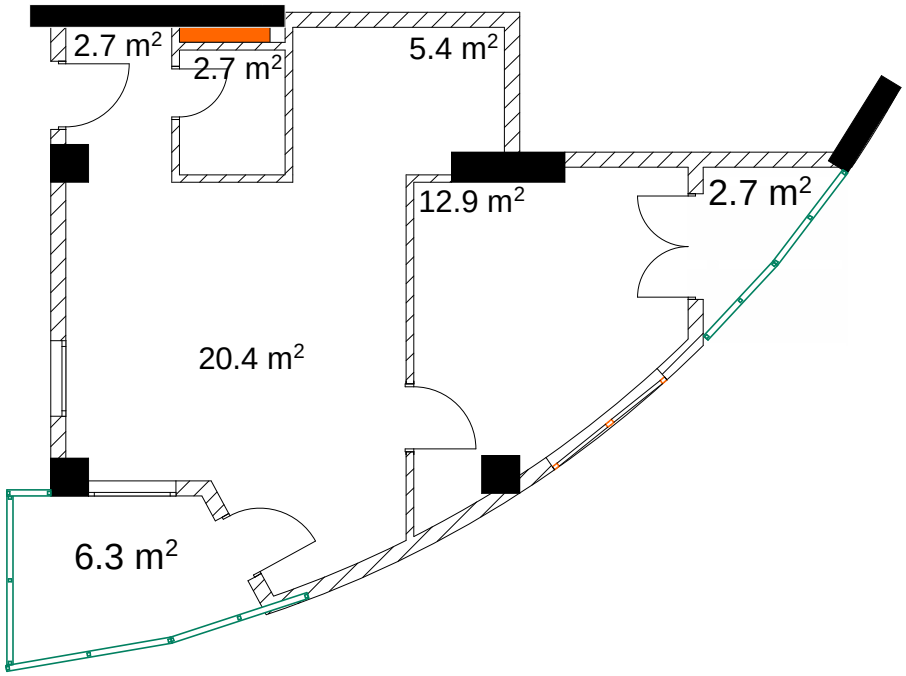

მეათე სართული

ბინა №184 74.6 მ²

მესაკუთრე

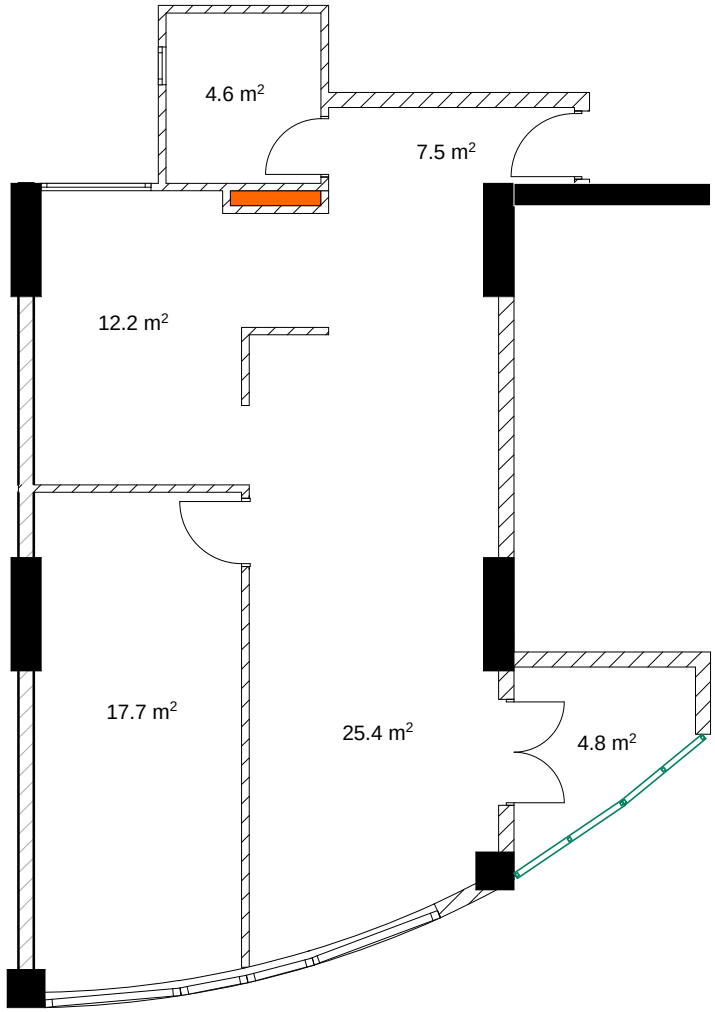

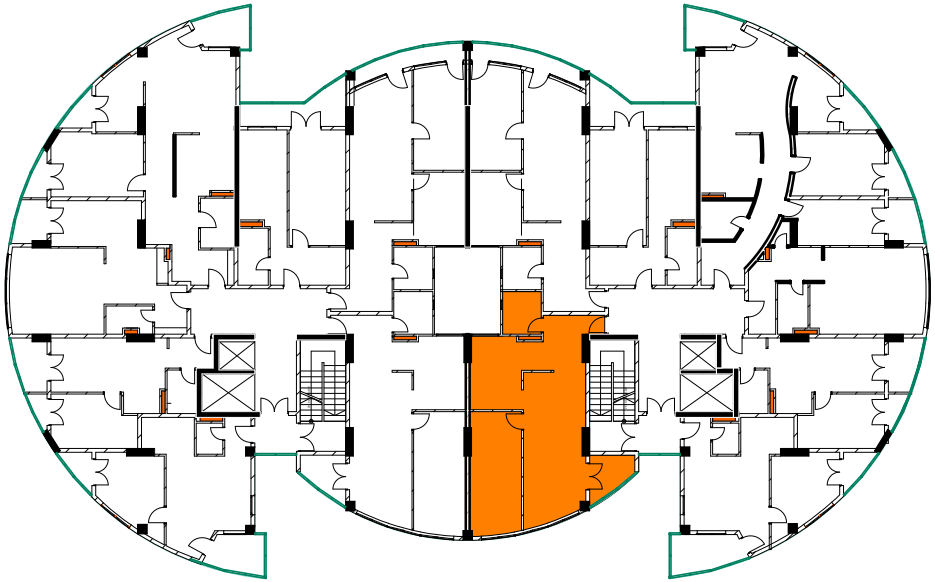

მეათე სართული

ბინა №185 76.0 მ²

მესაკუთრე

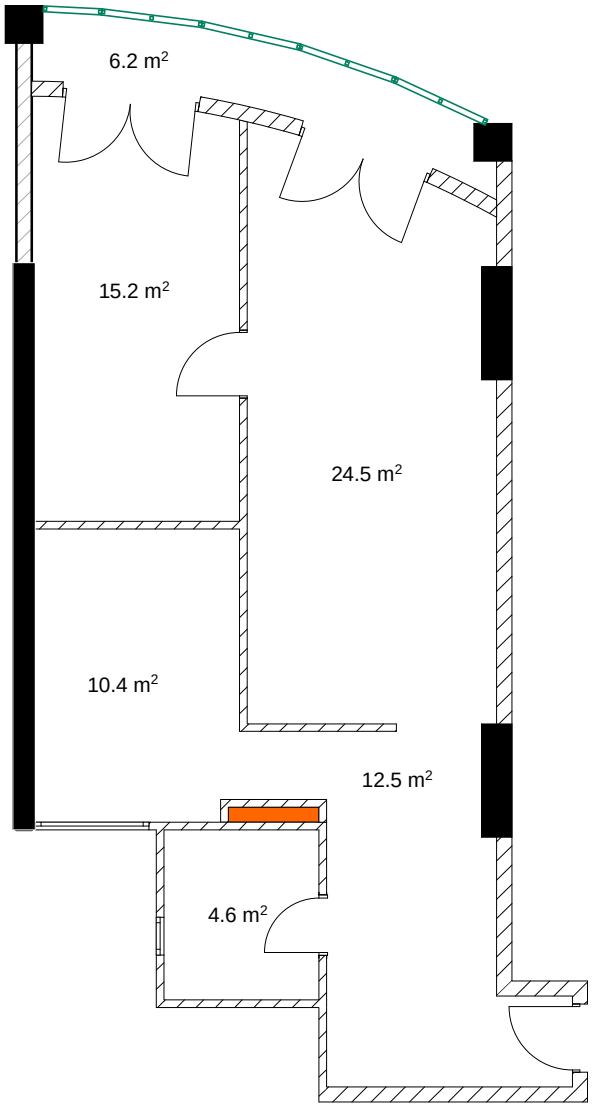

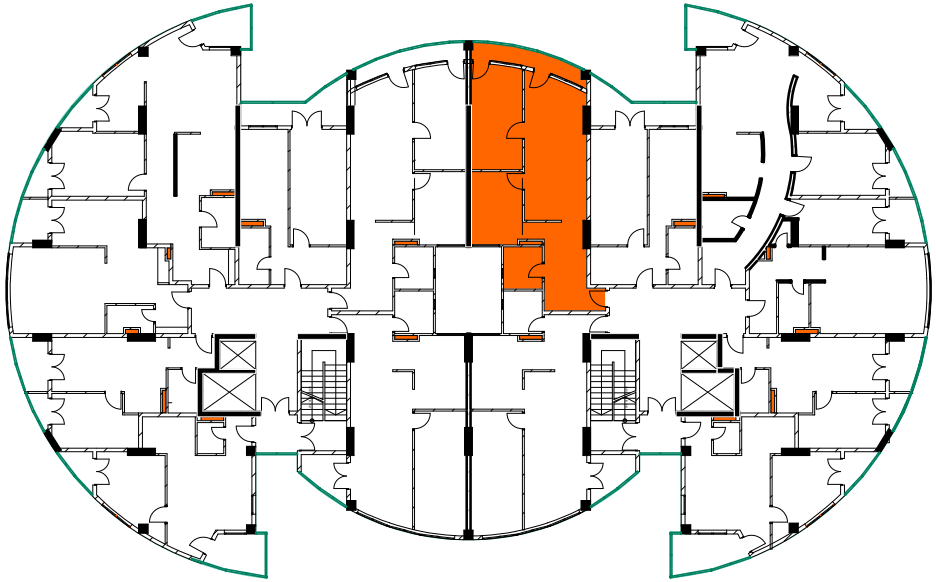

მეათე სართული

ბინა №186 55.7 მ²

მესაკუთრე

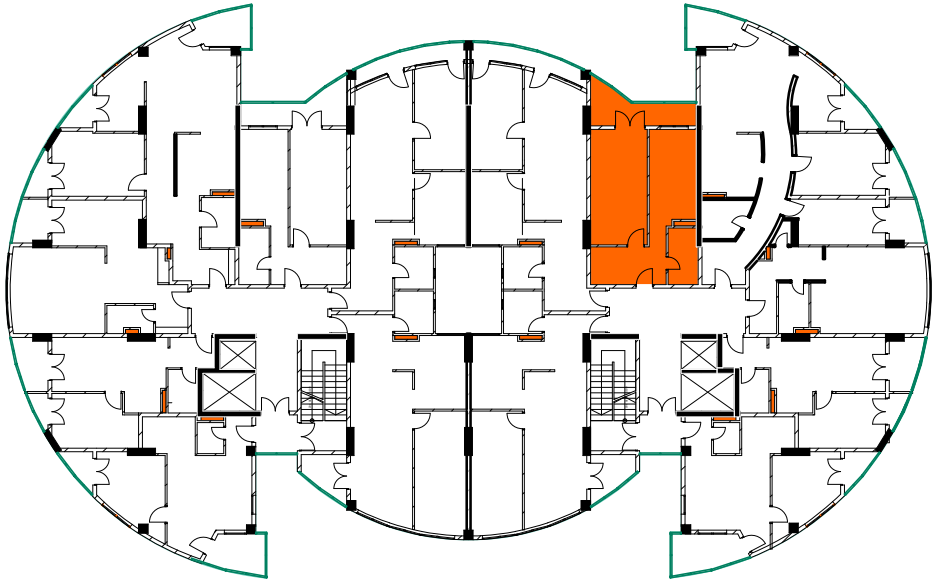

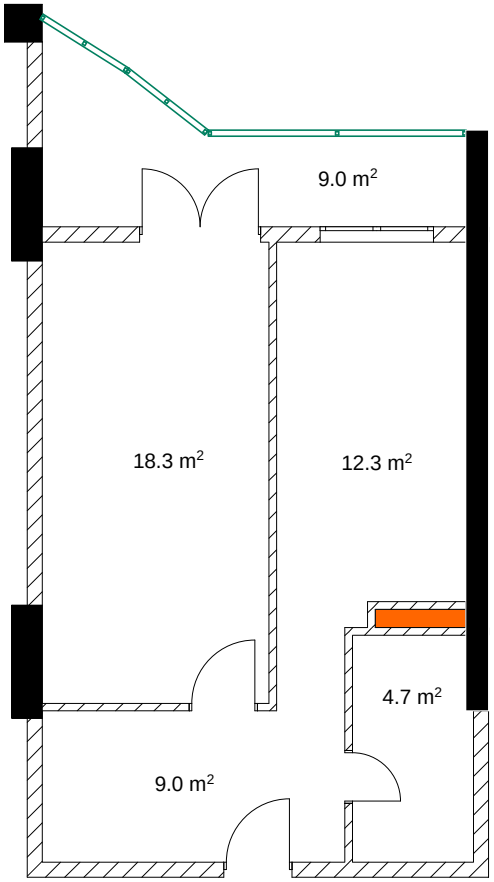

მეათე სართული

ბინა №187 94.8 მ²

მესაკუთრე

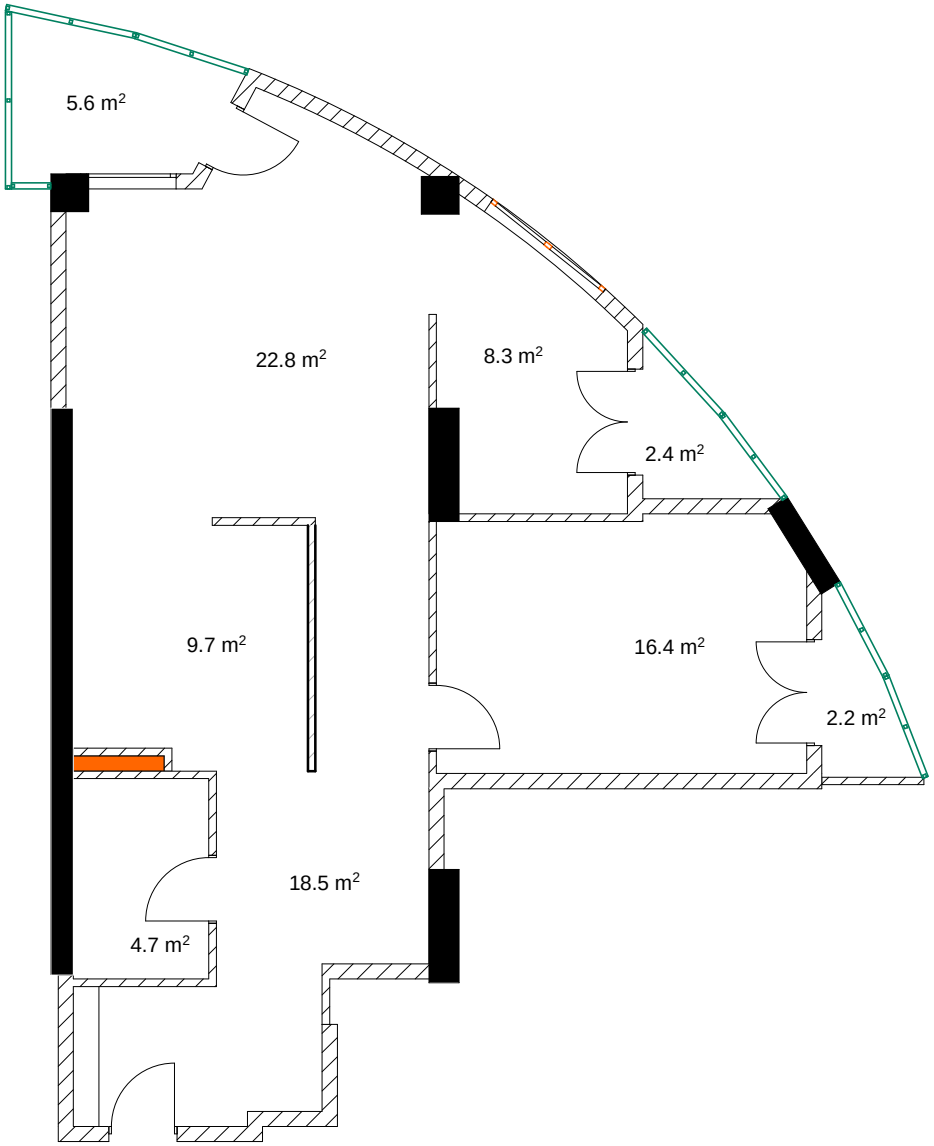

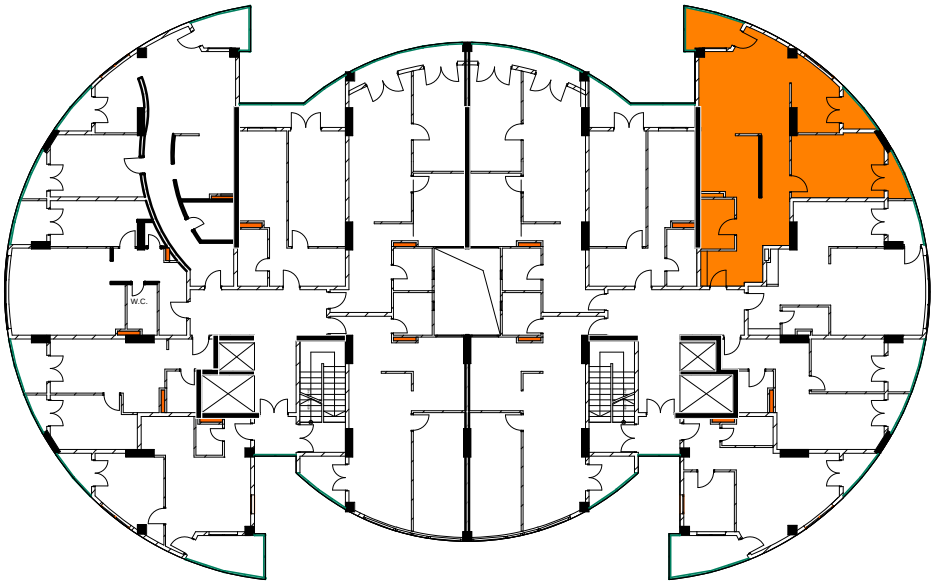

მეათე სართული

ბინა №188 56.0 მ²

მესაკუთრე

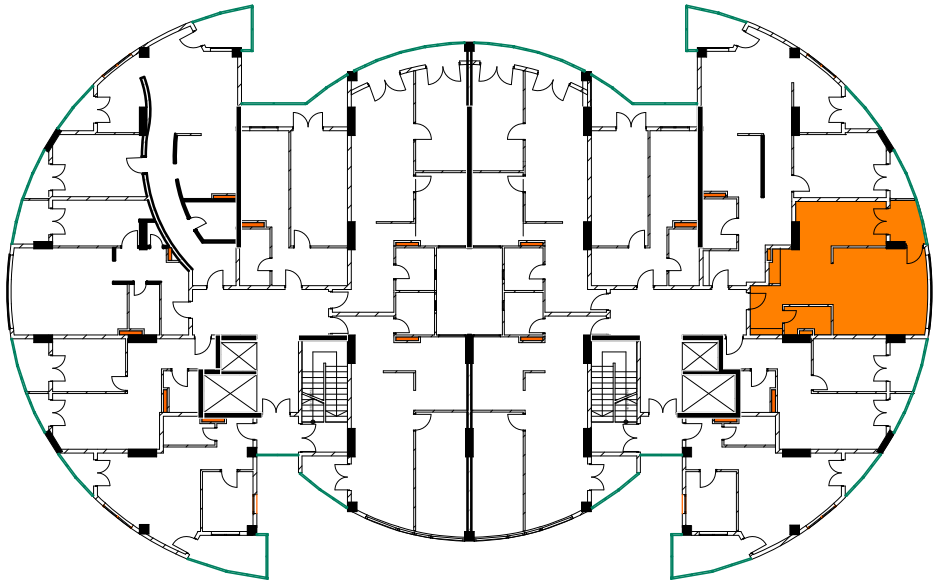

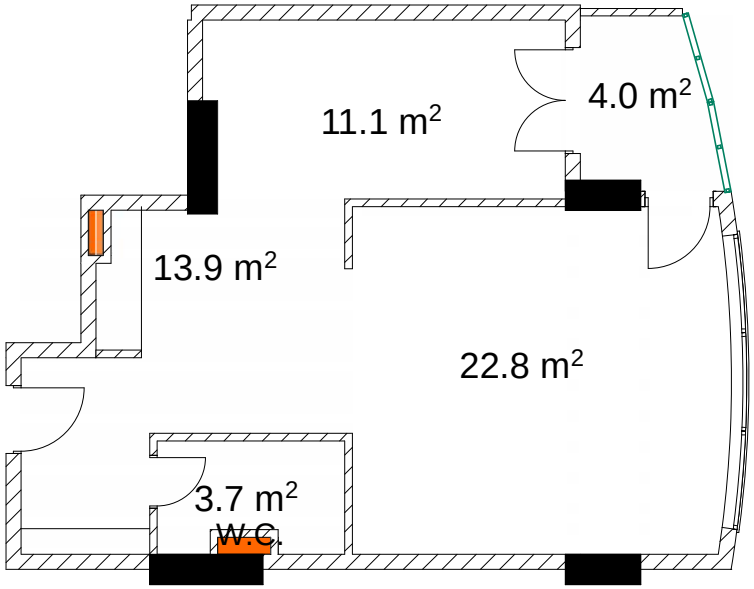

მეათე სართული

ბინა №189 48.8 მ²

მესაკუთრე

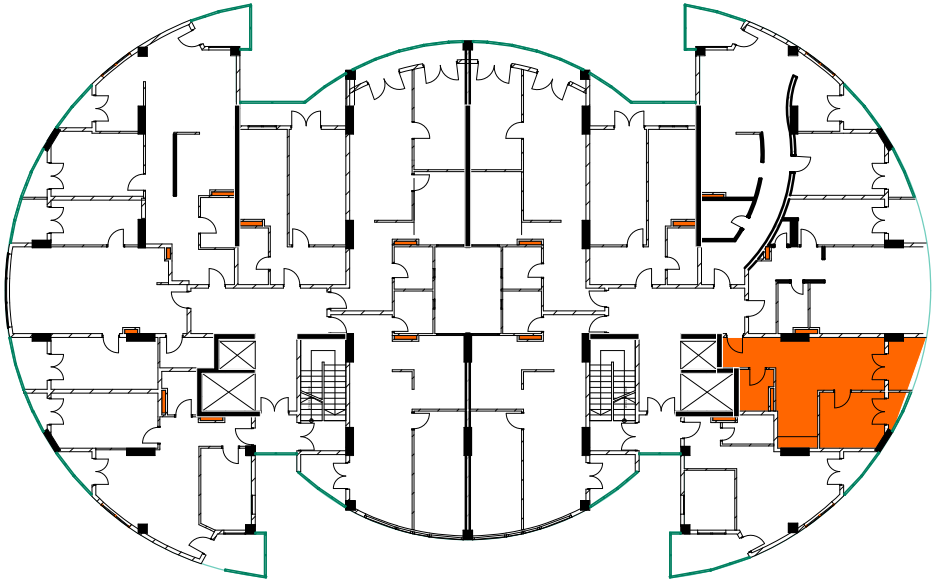

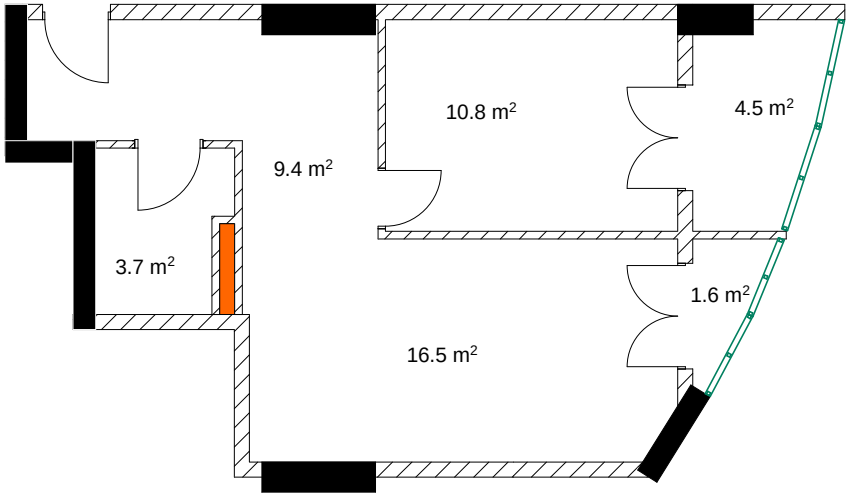

მეათე სართული

ბინა №190 53.0 მ²

მესაკუთრე

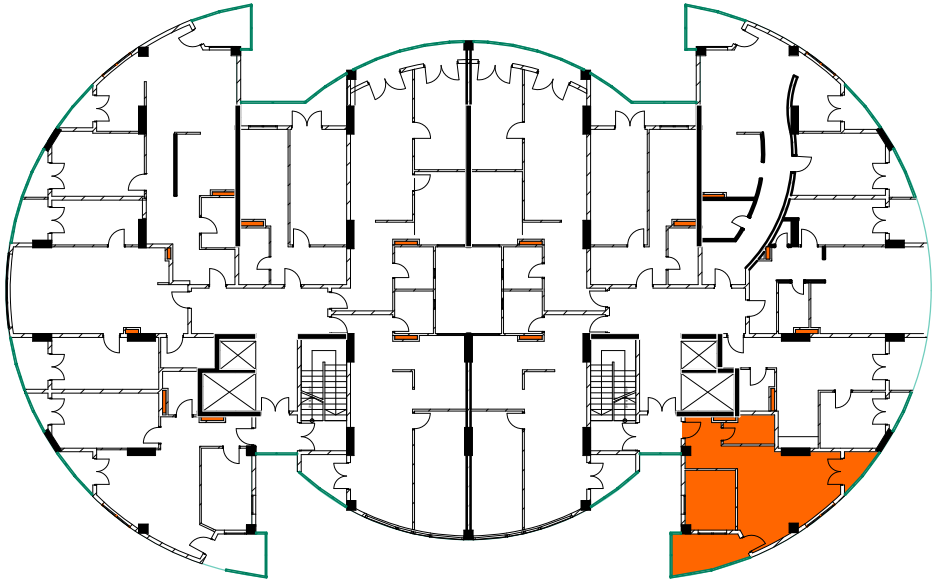

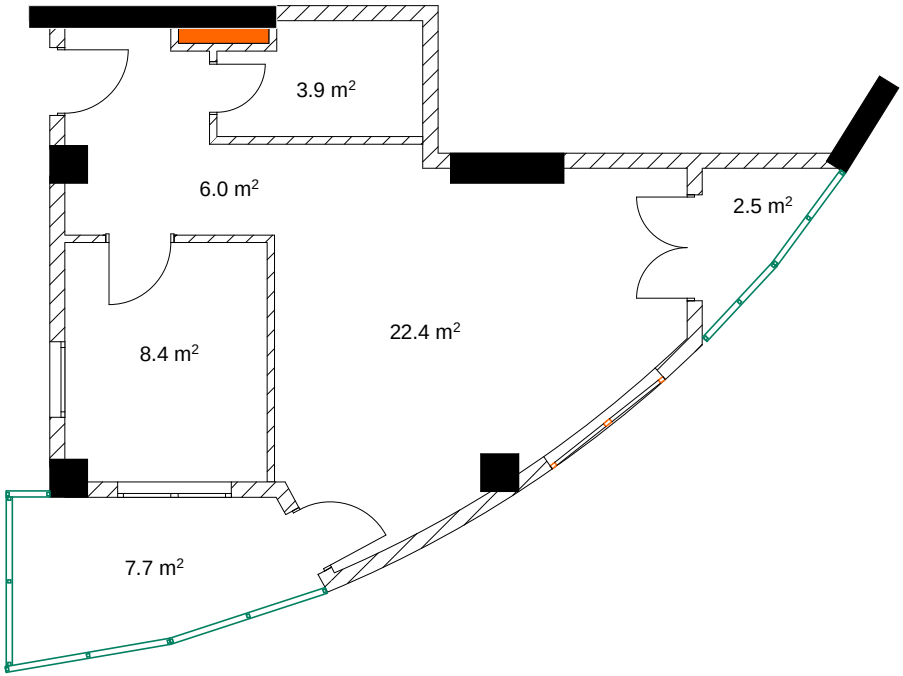

მეთერთმეტე სართული

ბინა №191 74.6 მ²

მესაკუთრე

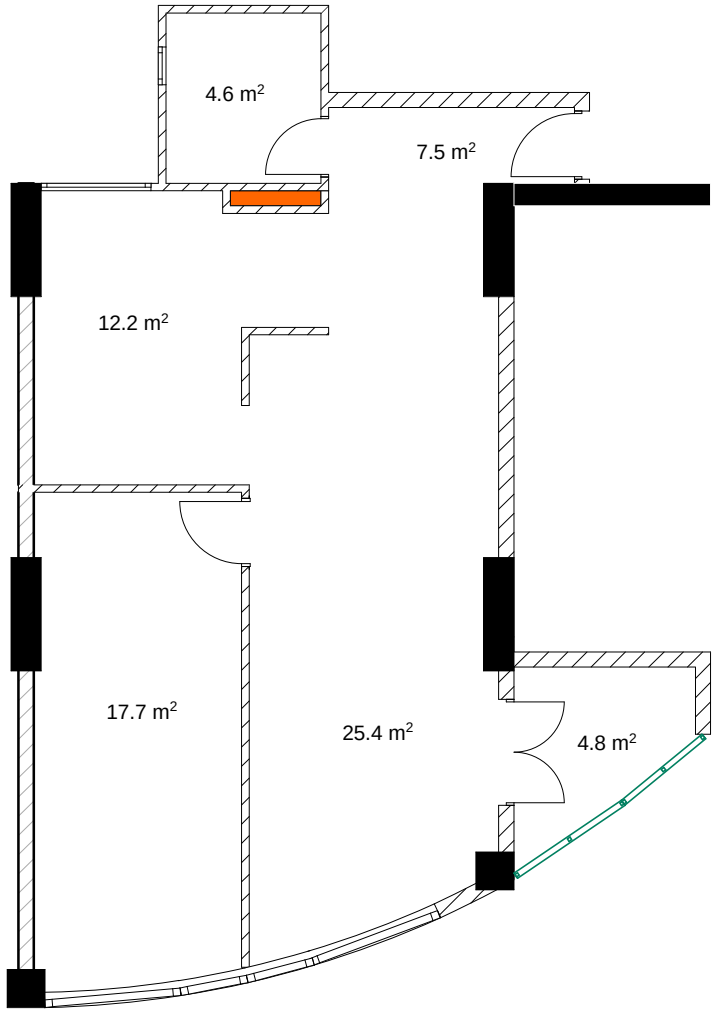

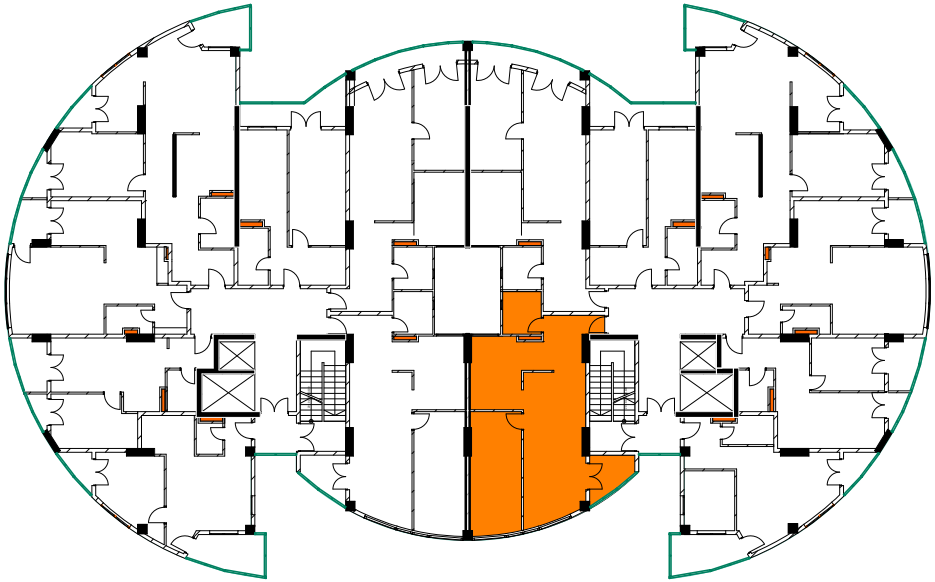

მეთერთმეტე სართული

ბინა №192 76.0 მ²

მესაკუთრე

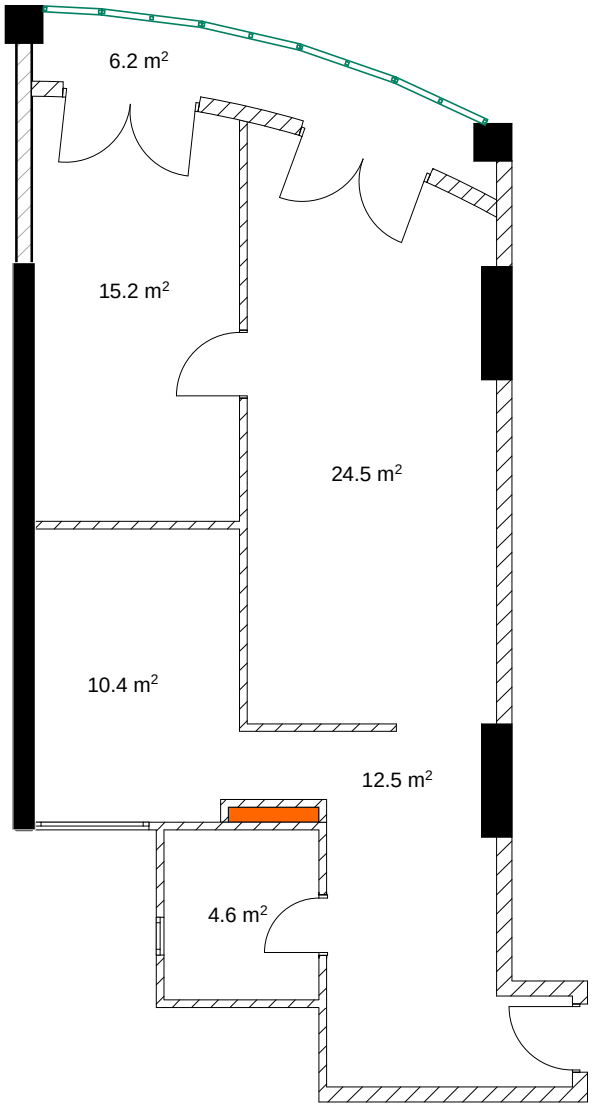

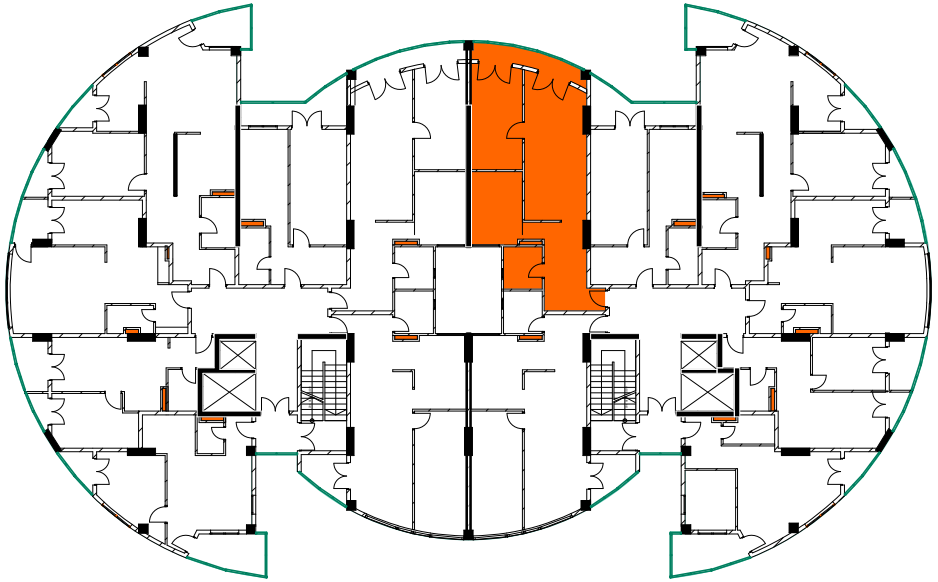

მეთერთმეტე სართული

ბინა №193 55.7 მ²

მესაკუთრე

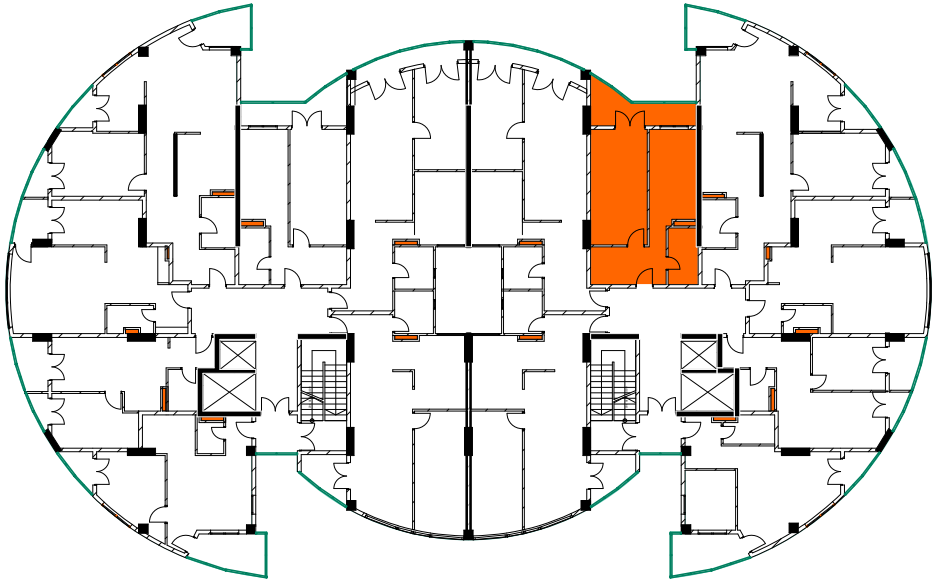

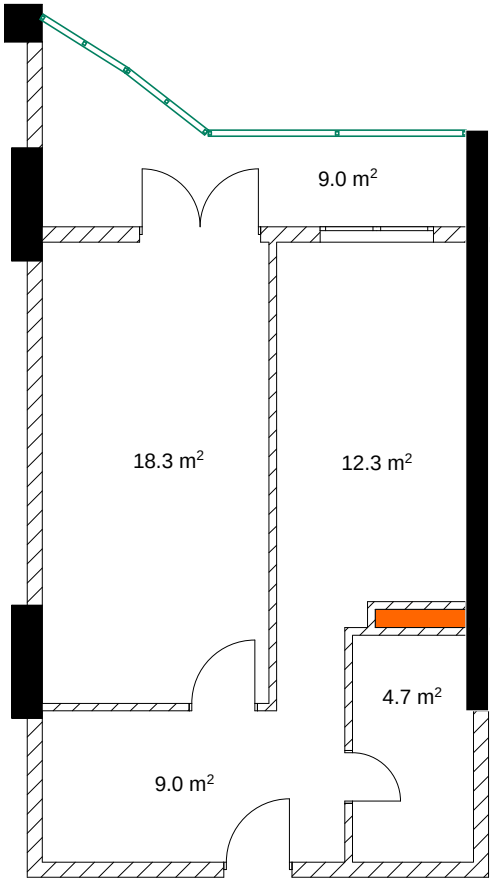

მეტერთმეტე სართული

ბინა №194 94.8 მ²

მესაკუთრე

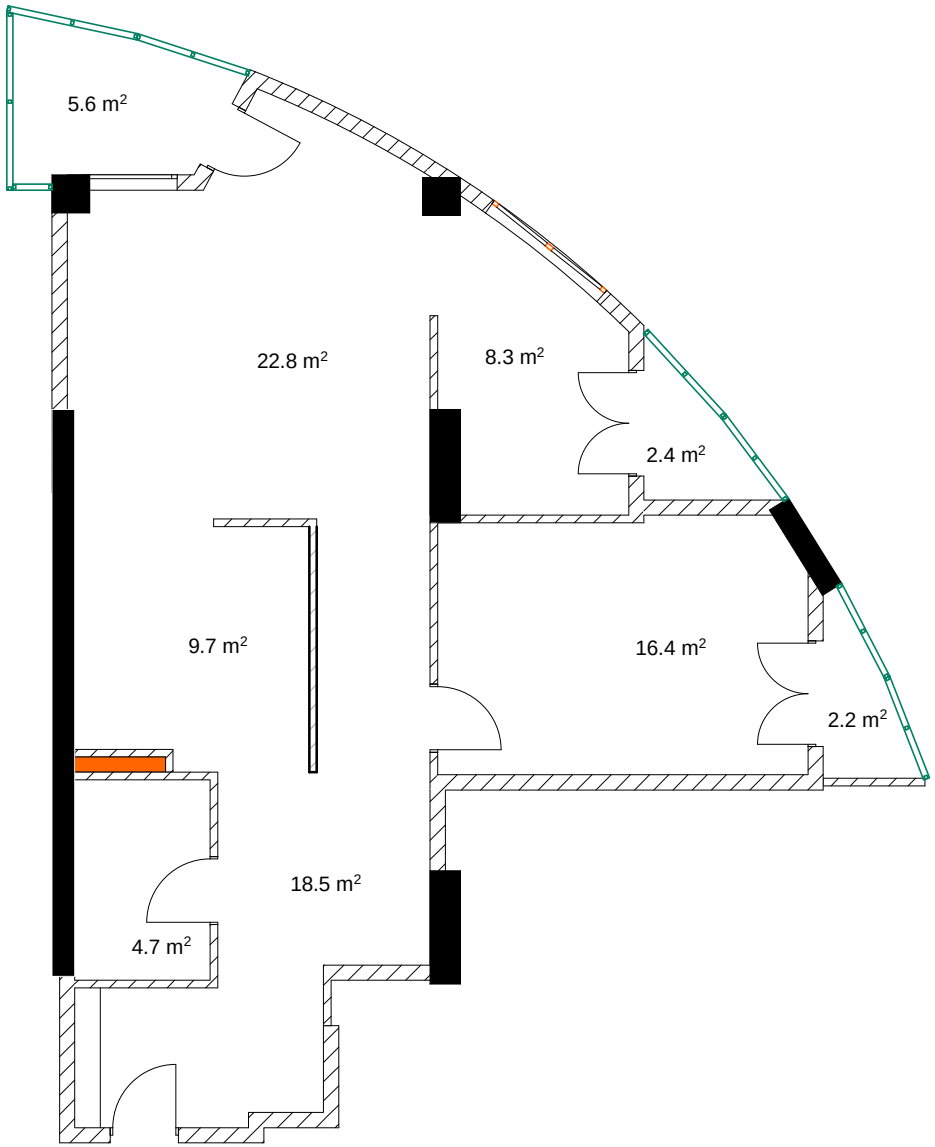

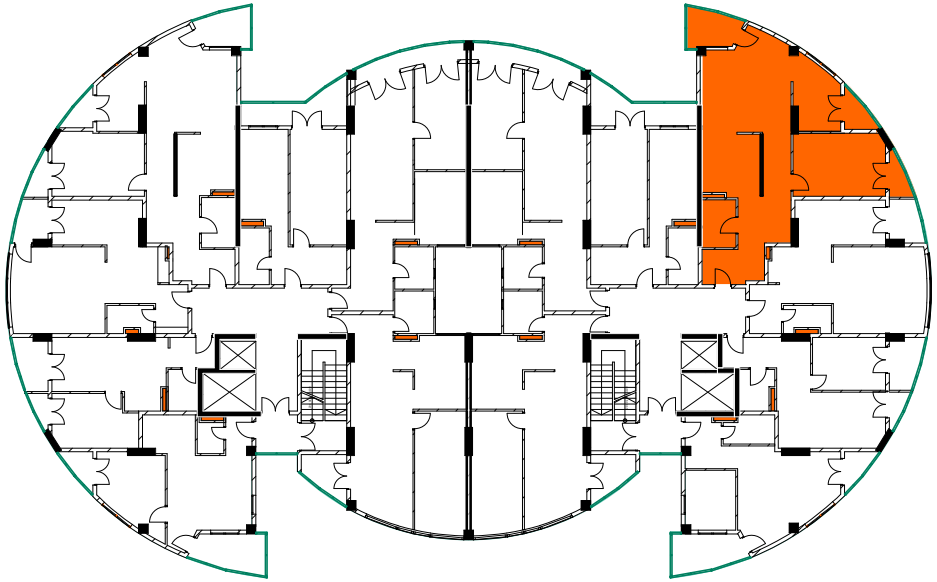

მეთერთმეტე სართული

ბინა №195 56.0 მ²

მესაკუთრე

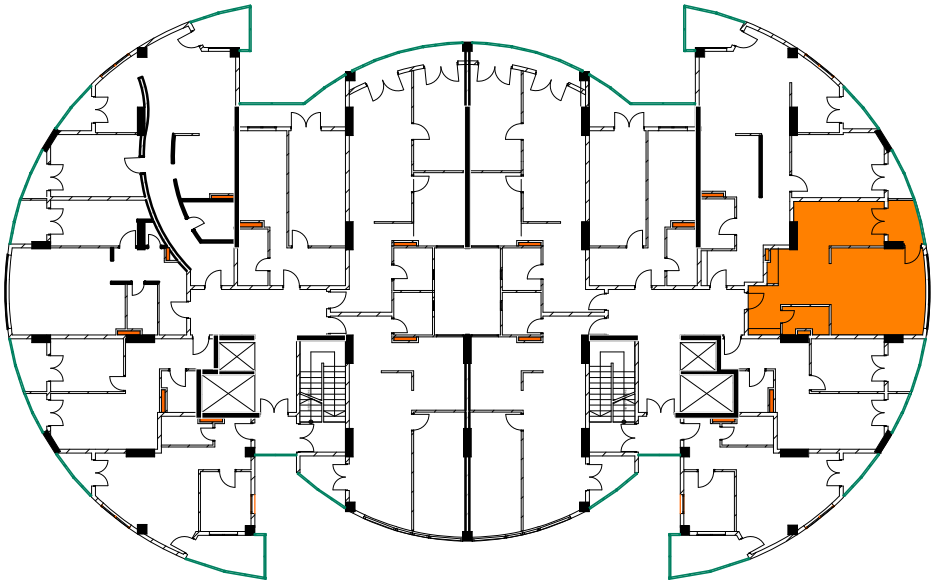

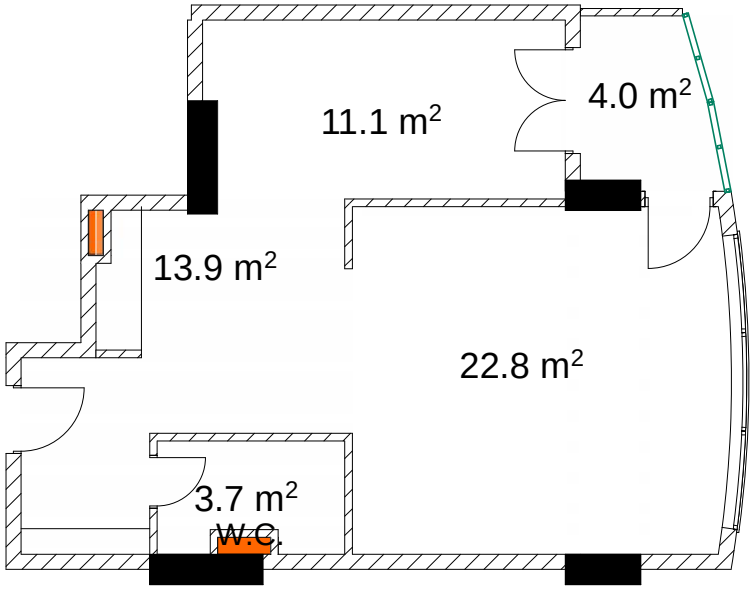

მეთერთმეტე სართული

ბინა №196 48.8 მ²

მესაკუთრე

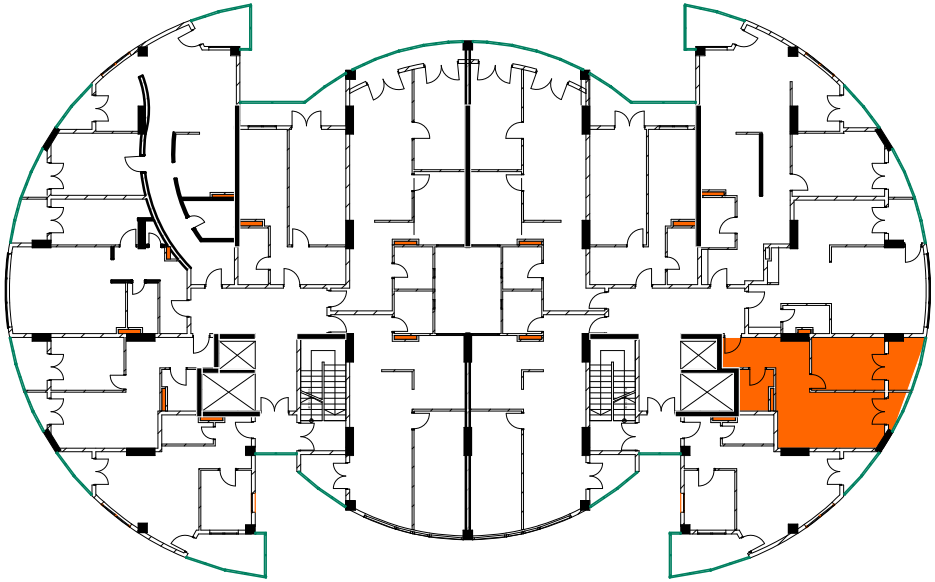

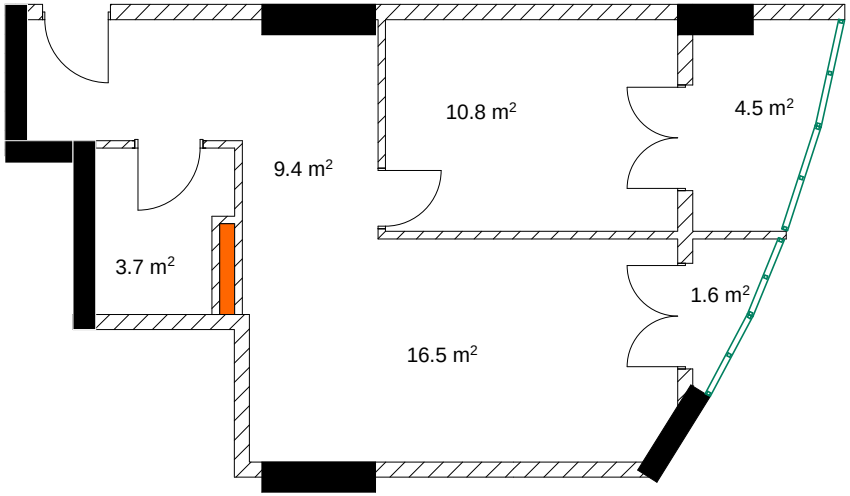

მეთერთმეტე სართული

ბინა №197 53.0 მ²

მესაკუთრე

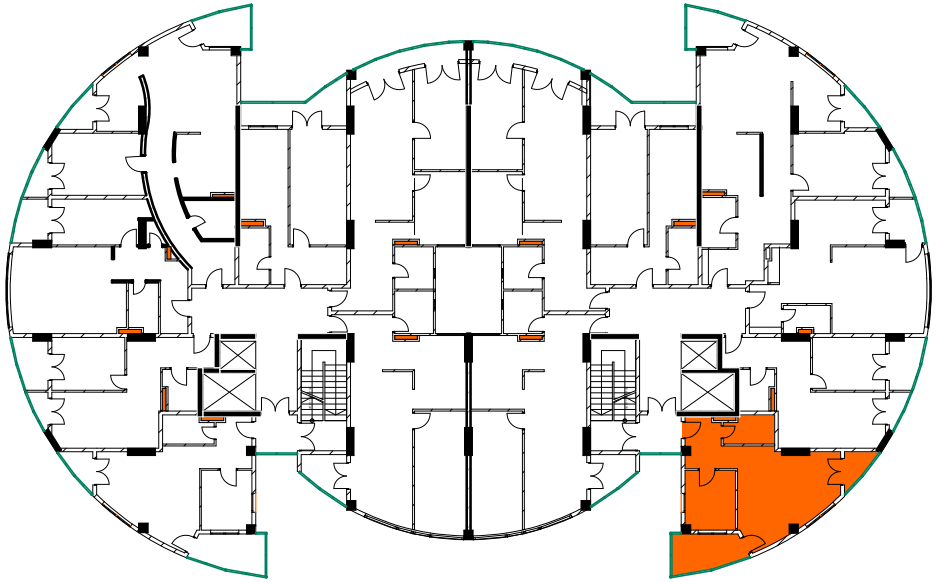

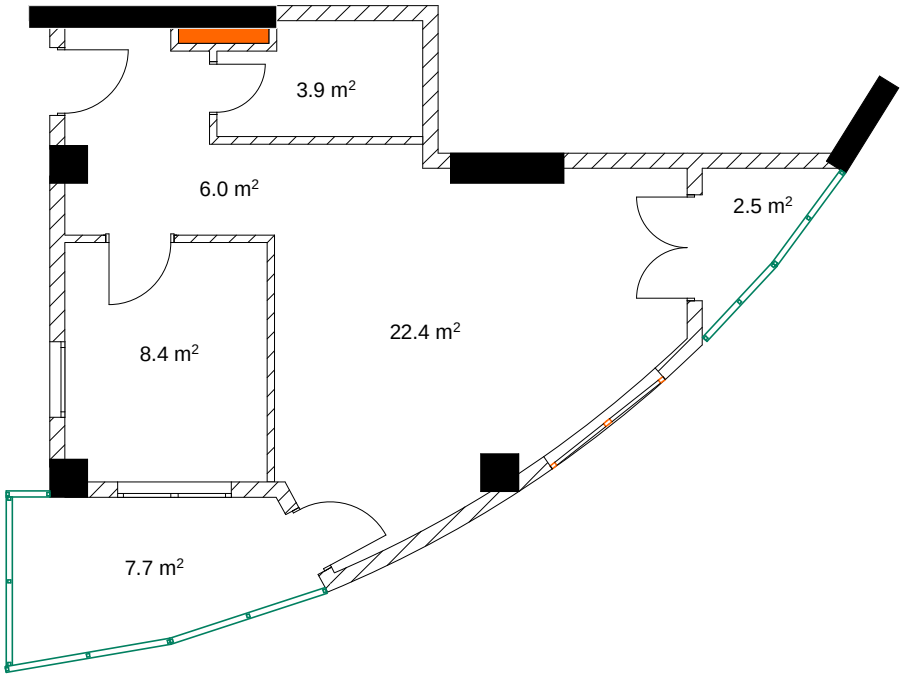

მეთორმეტე სართული

ბინა №198 74.6 მ²

მესაკუთრე

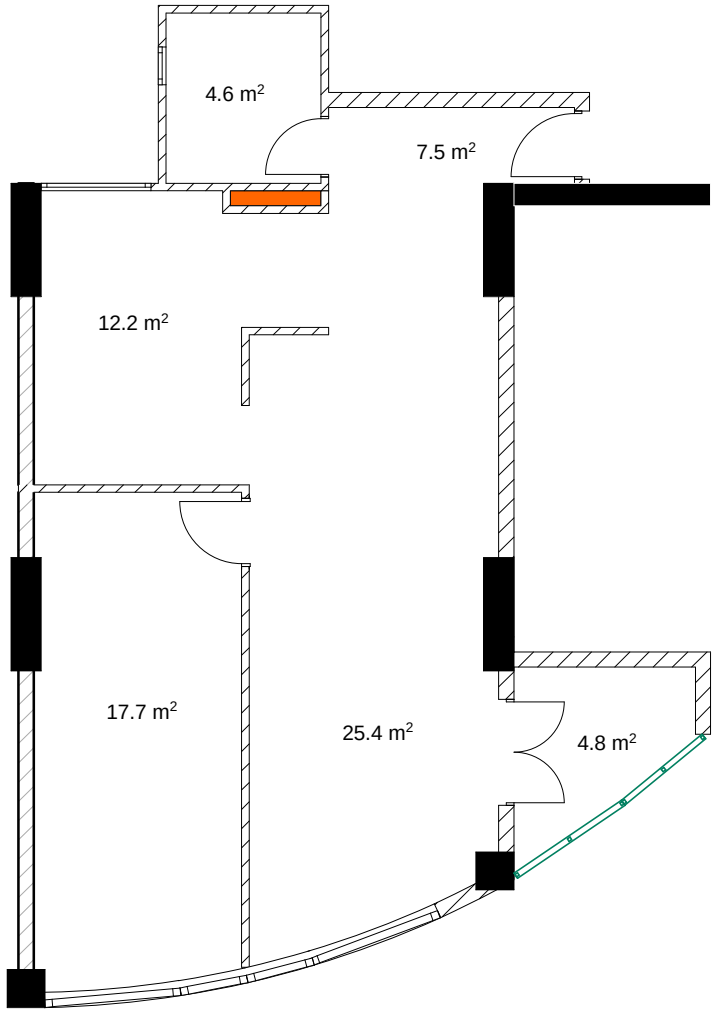

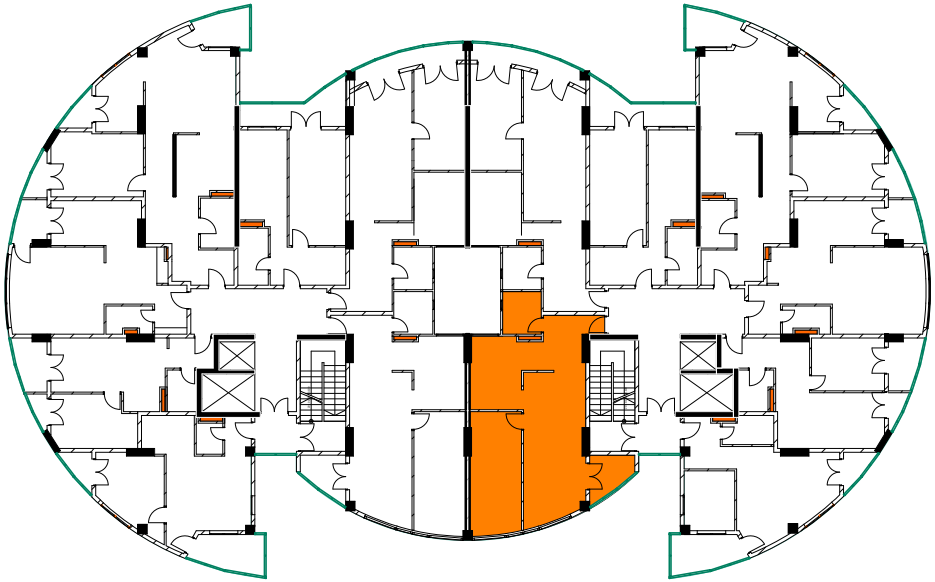

მეთორმეტე სართული

ბინა №199 76.0 მ²

მესაკუთრე

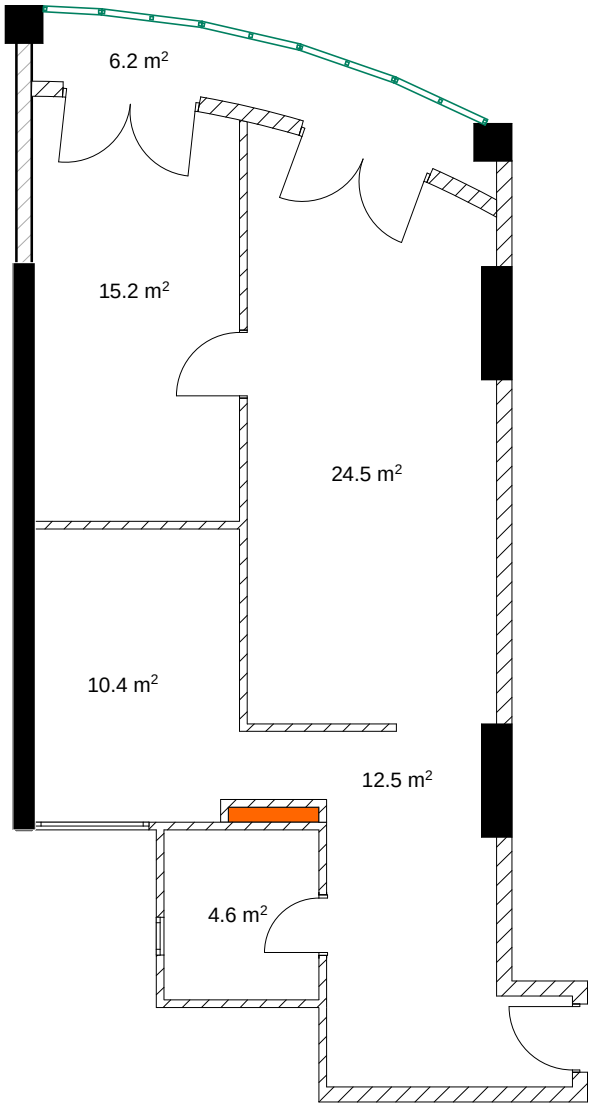

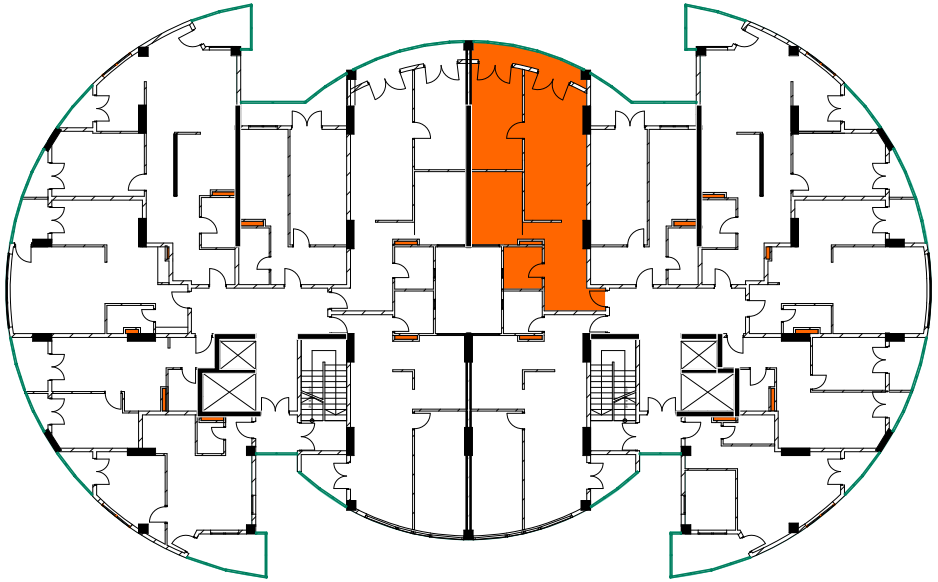

მეთორმეტე სართული

ბინა №200 55.7 მ²

მესაკუთრე

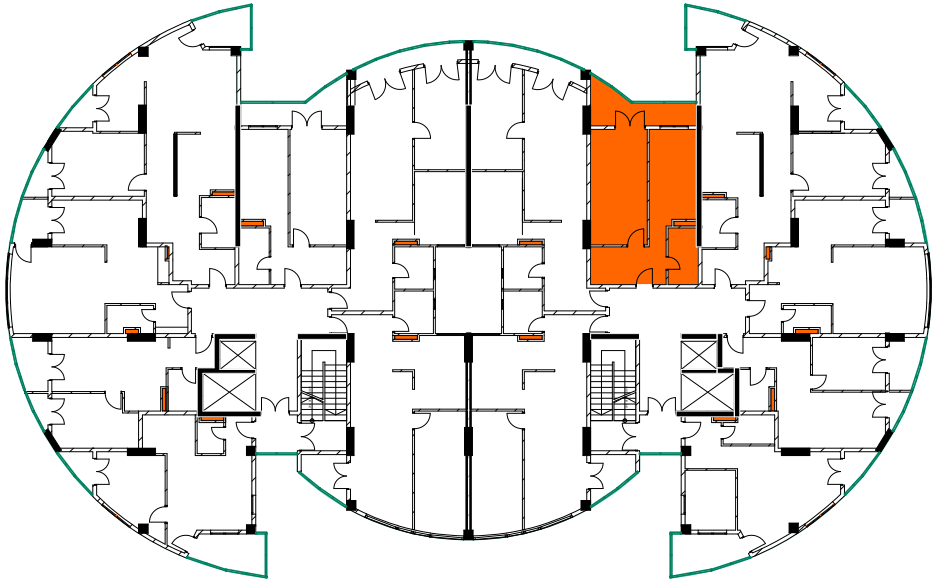

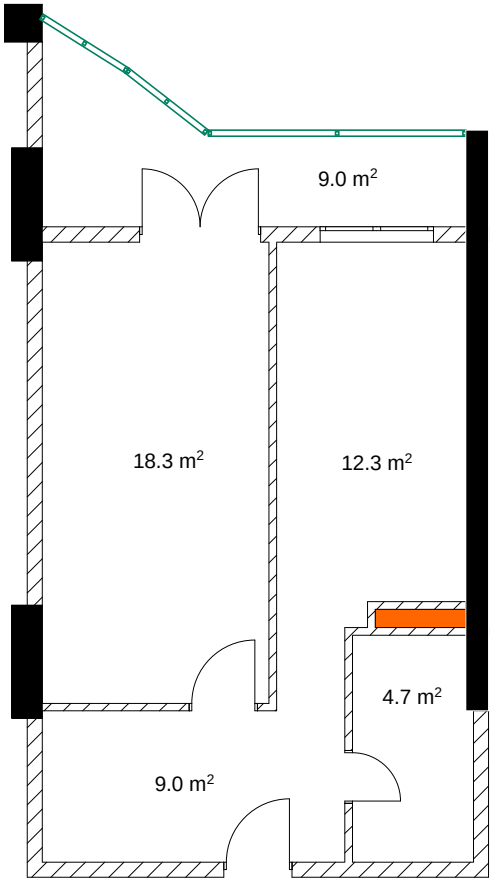

მეთორმეტე სართული

ბინა №201 111.5 მ²

მესაკუთრე

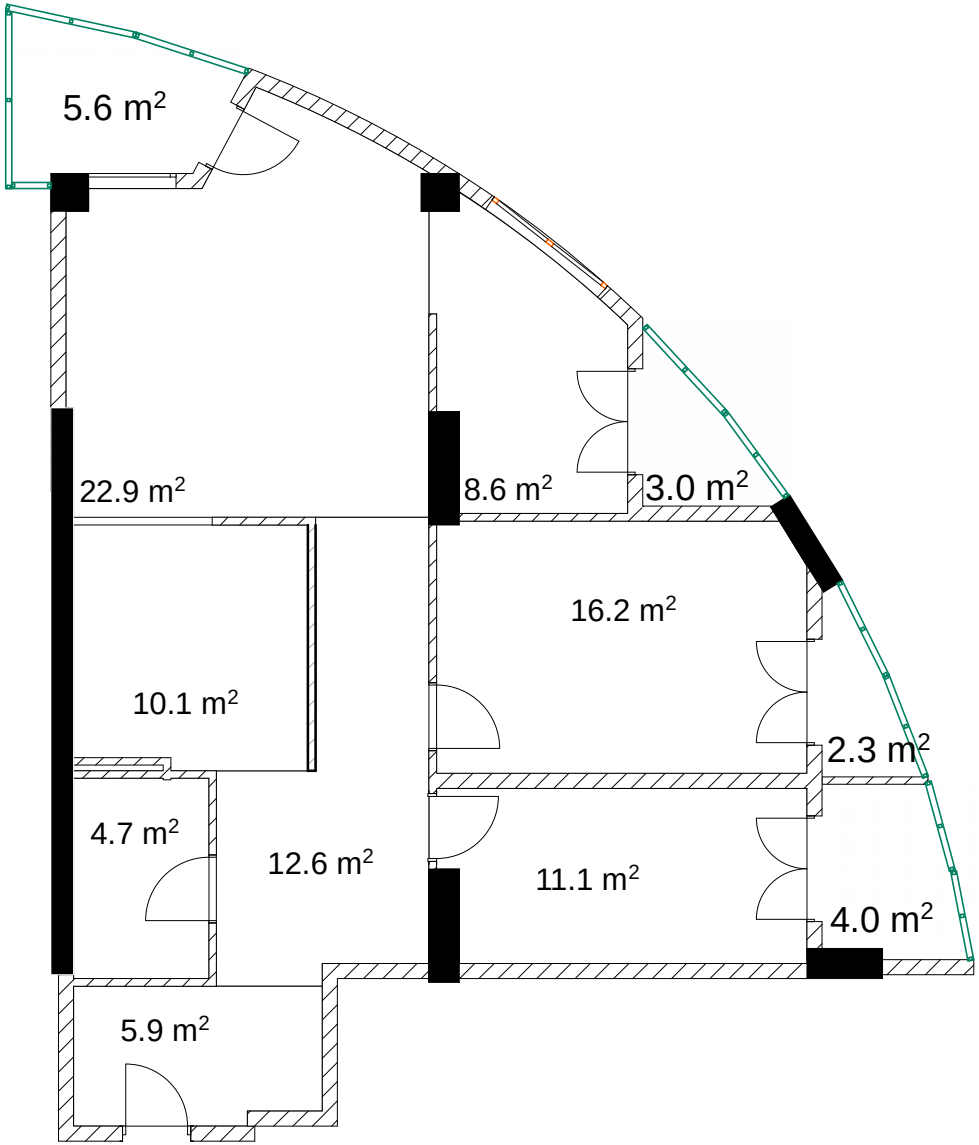

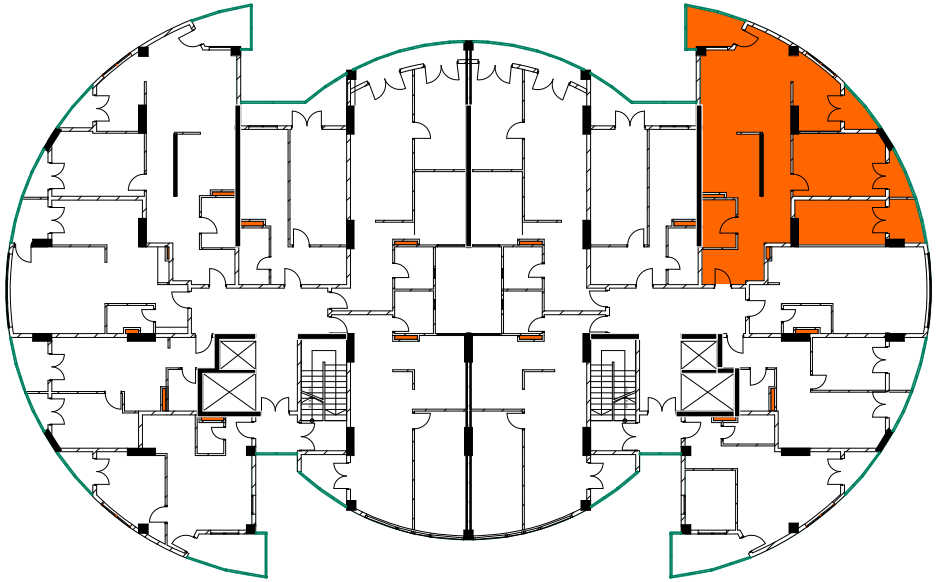

მეთორმეტე სართული

ბინა №202 40.1 მ²

მესაკუთრე

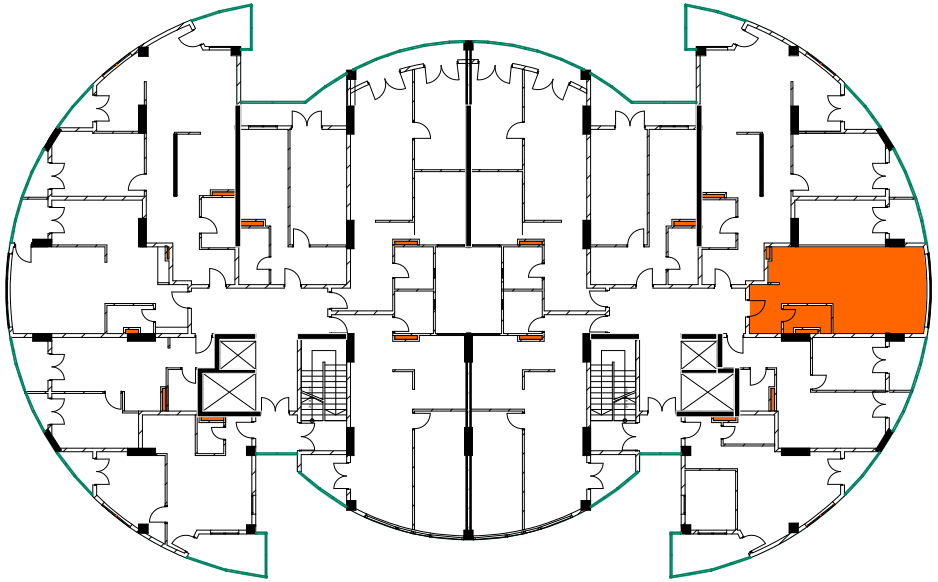

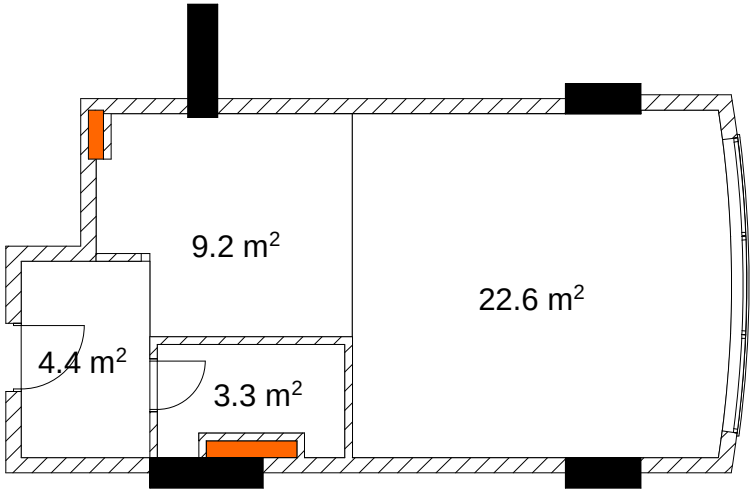

მეთორმეტე სართული

ბინა №203 48.8 მ²

მესაკუთრე

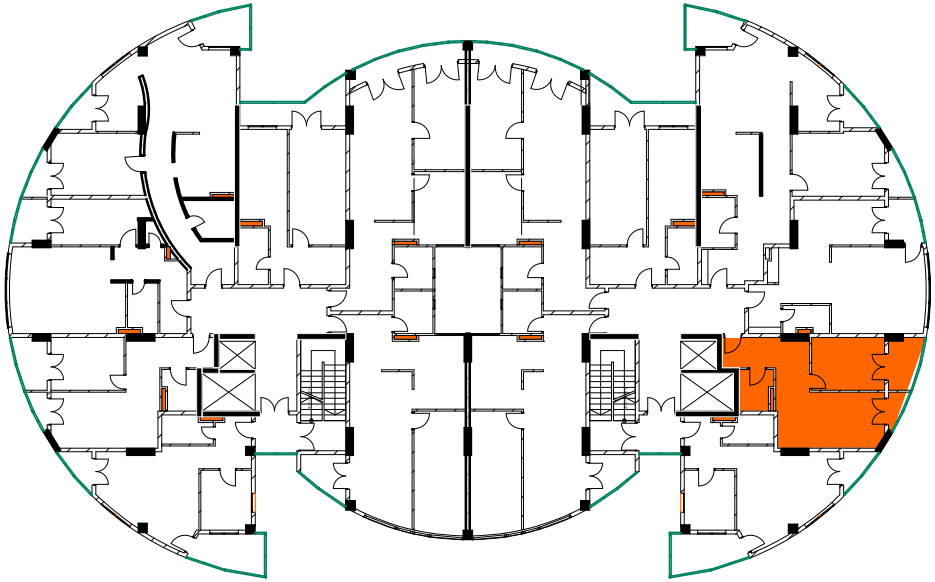

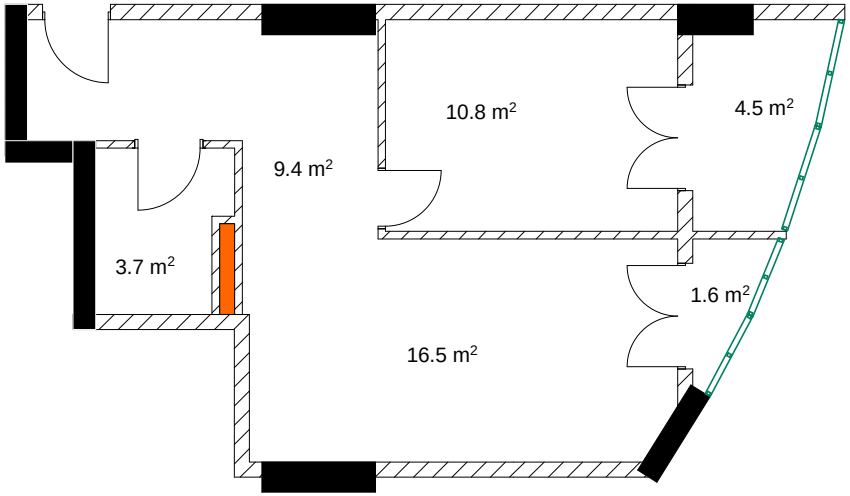

მეთორმეტე სართული

ბინა №204 53.0 მ²

მესაკუთრე

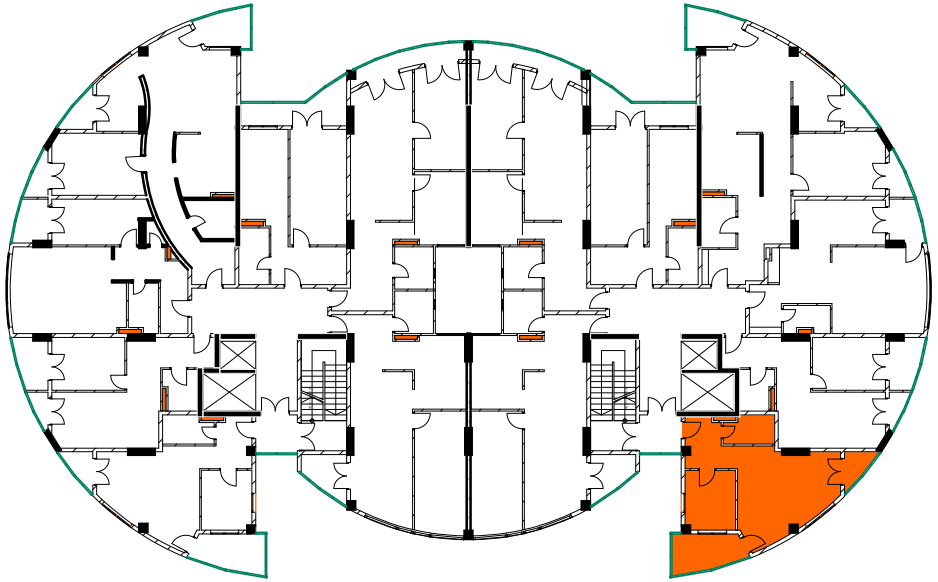

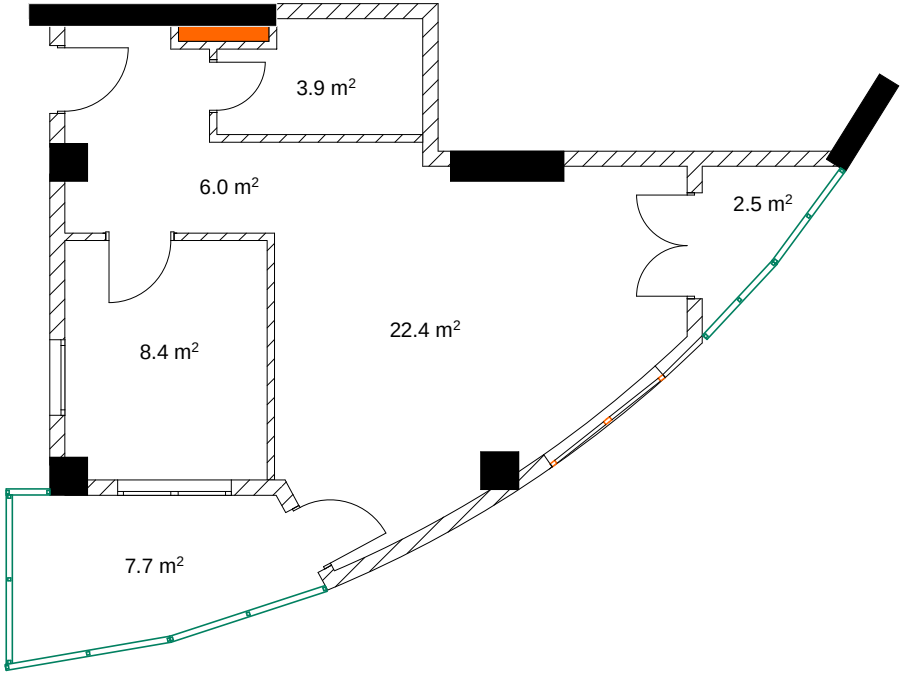

მეცამეტე სართული

ბინა №205 74.6 მ²

მესაკუთრე

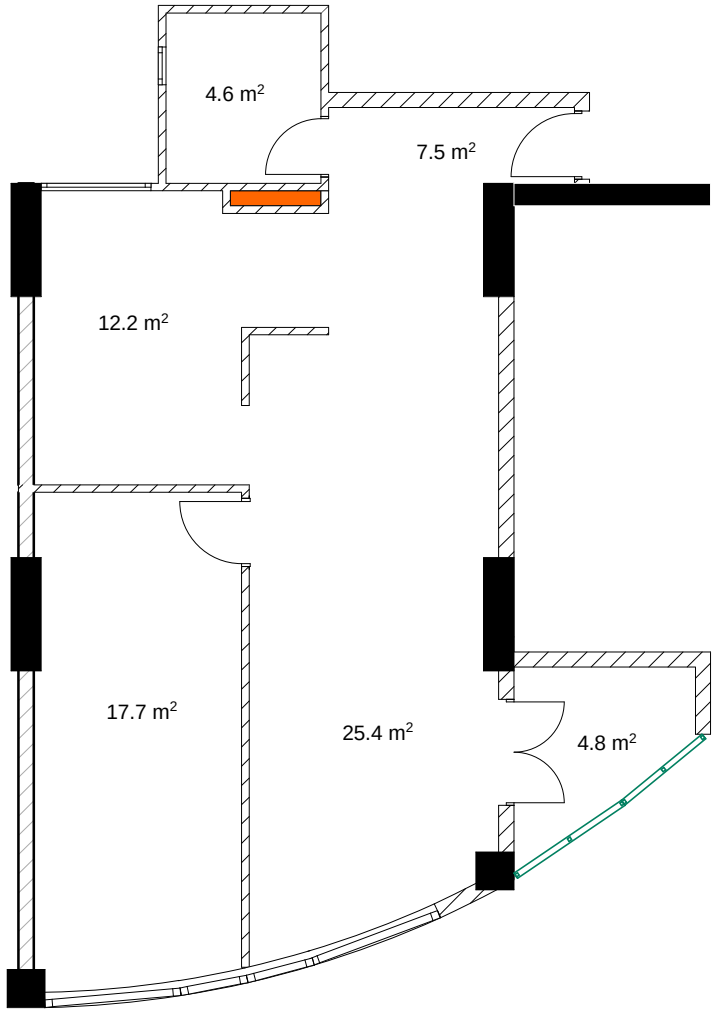

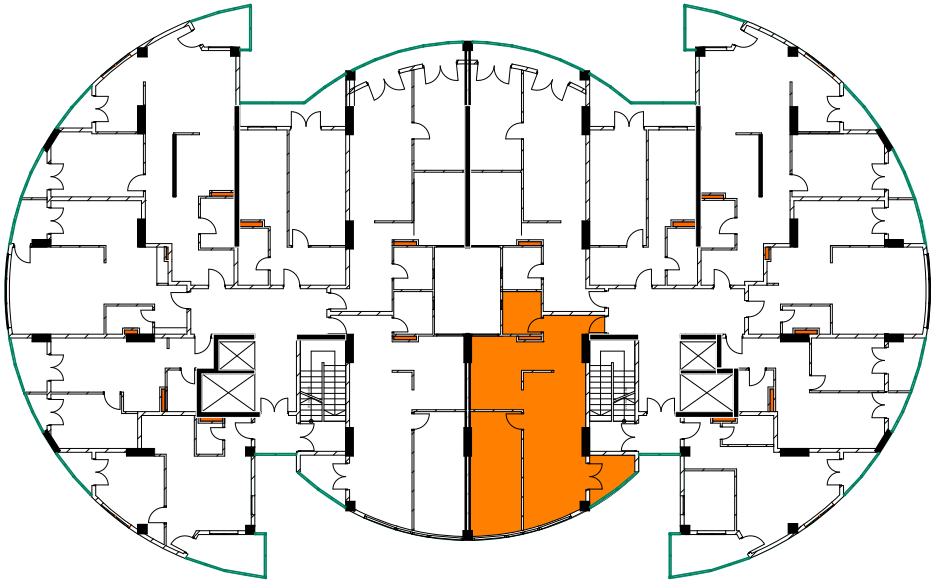

მეცამეტე სართული

ბინა №206 76.0 მ^2

მესაკუთრე

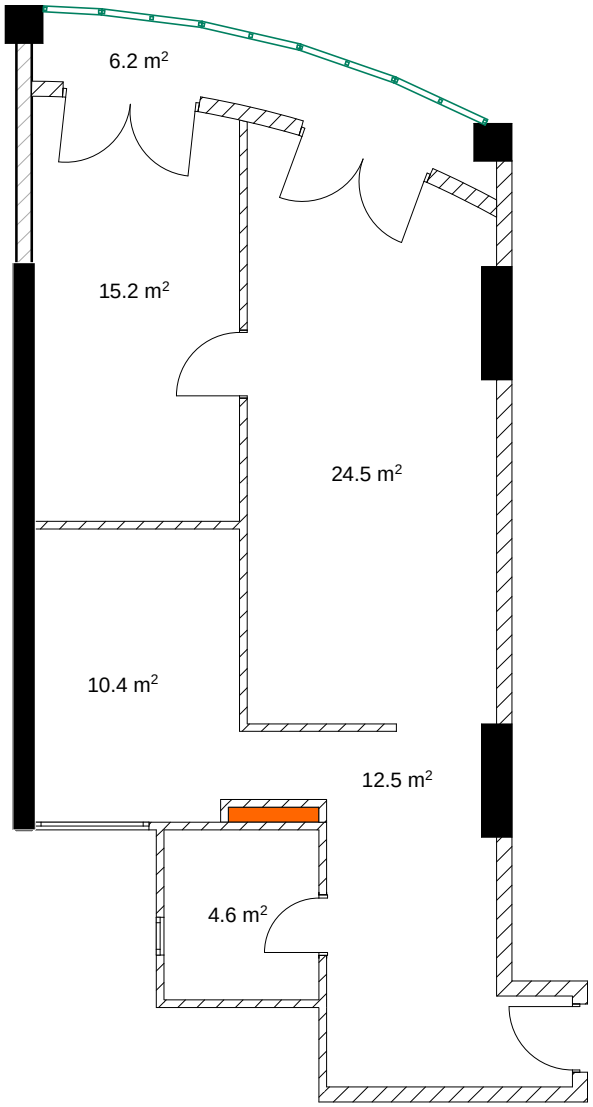

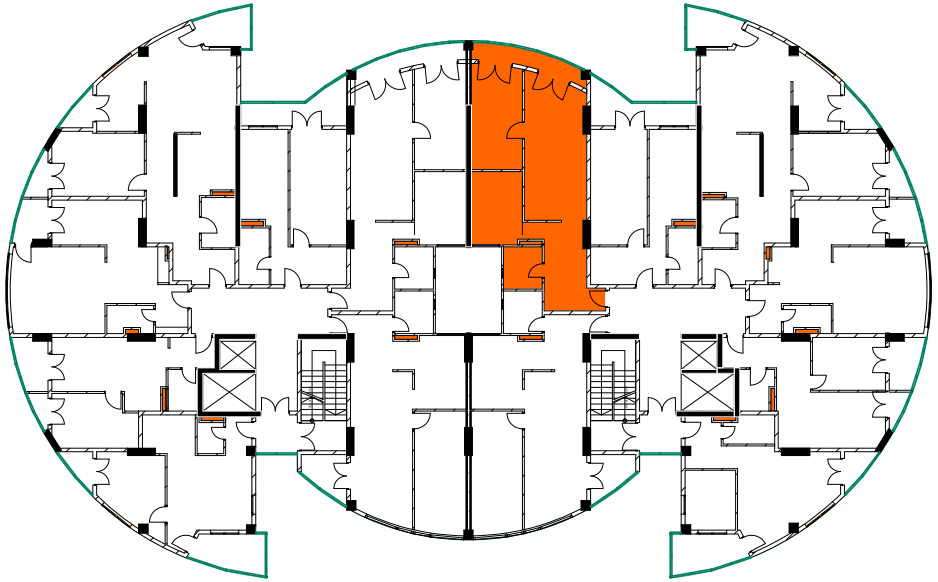

მეცამეტე სართული

ბინა №207 55.7 მ²

მესაკუთრე

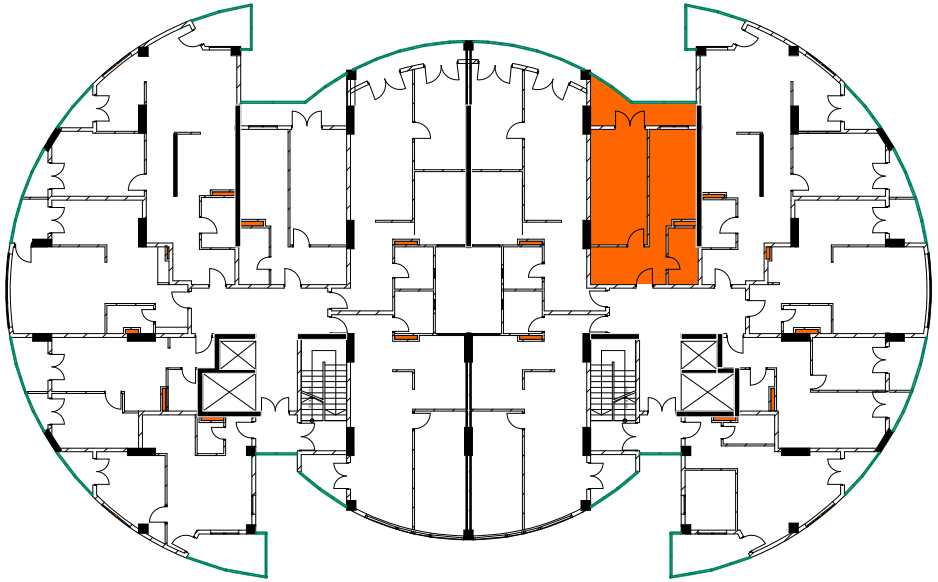

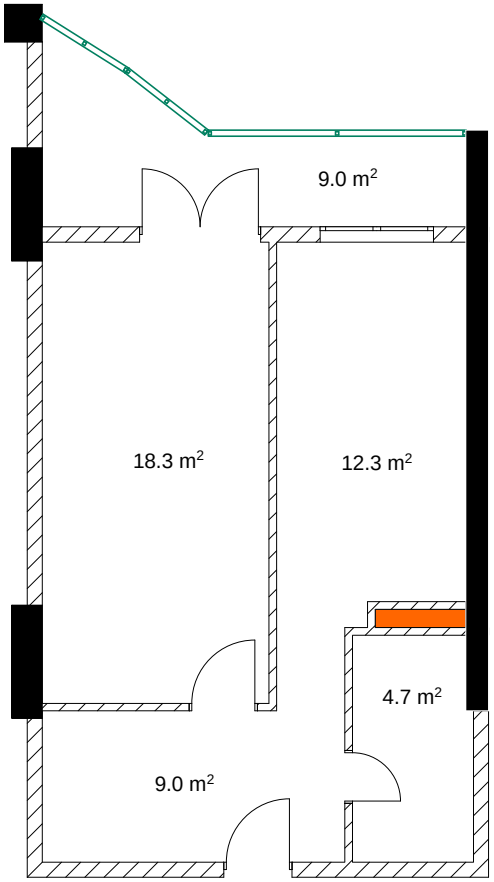

მეცამეტე სართული

ბინა №208 92.3 მ²

მესაკუთრე

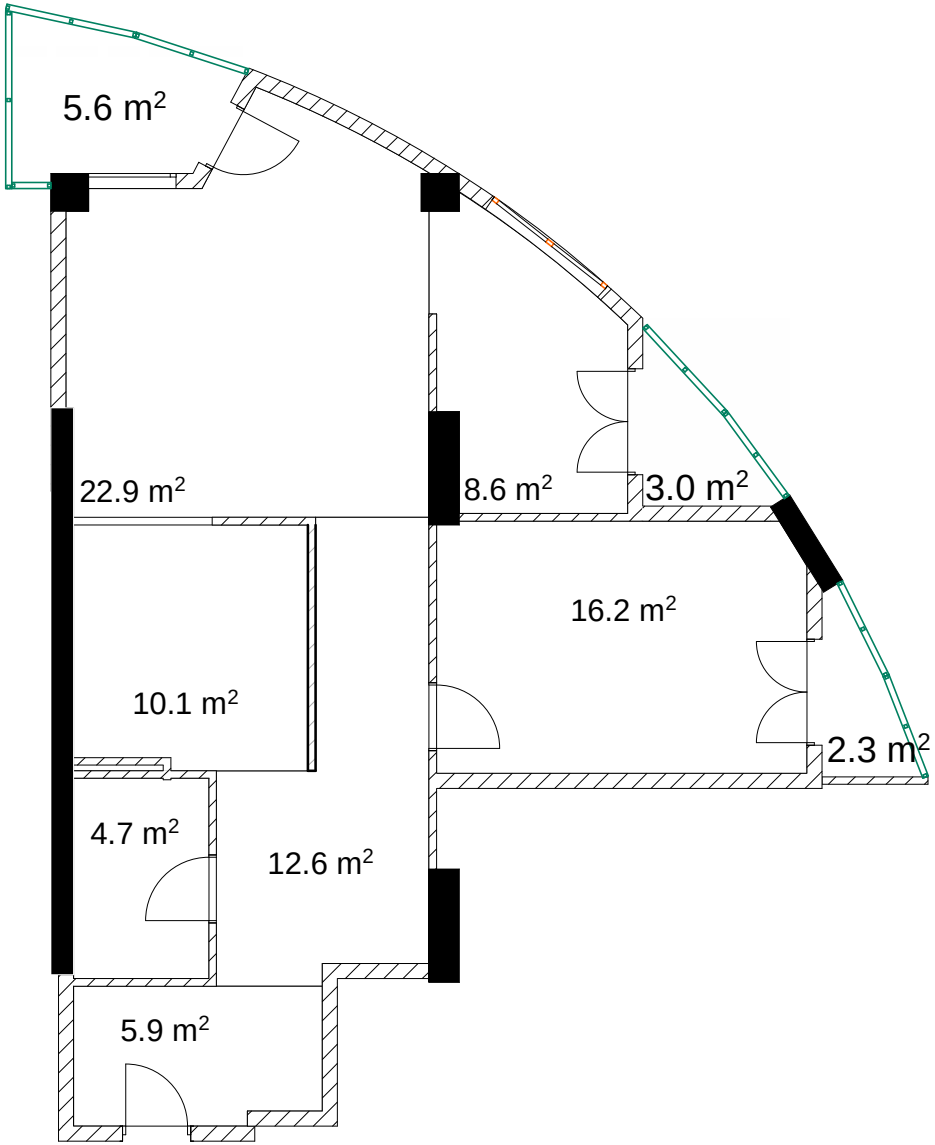

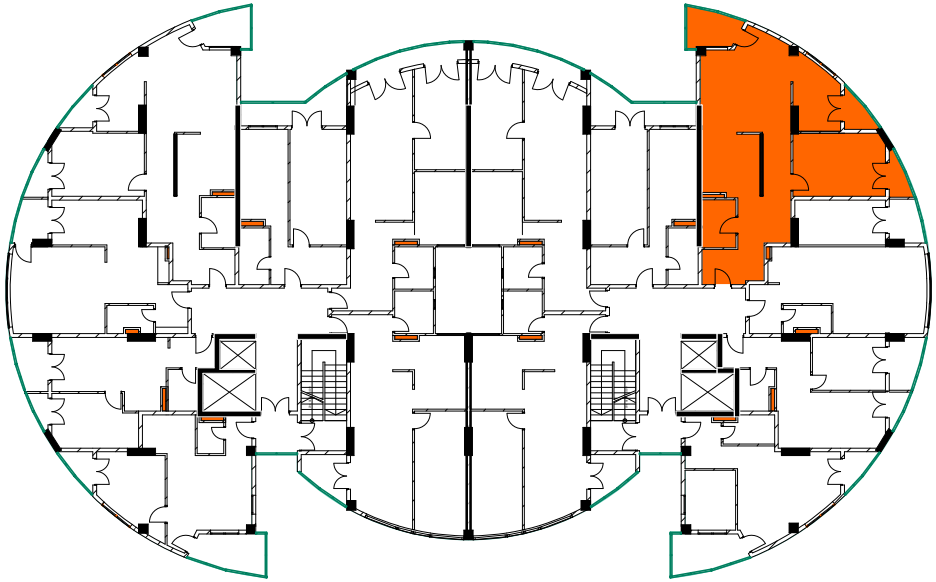

მეცამეტე სართული

ბინა №209 85.2 მ²

მესაკუთრე

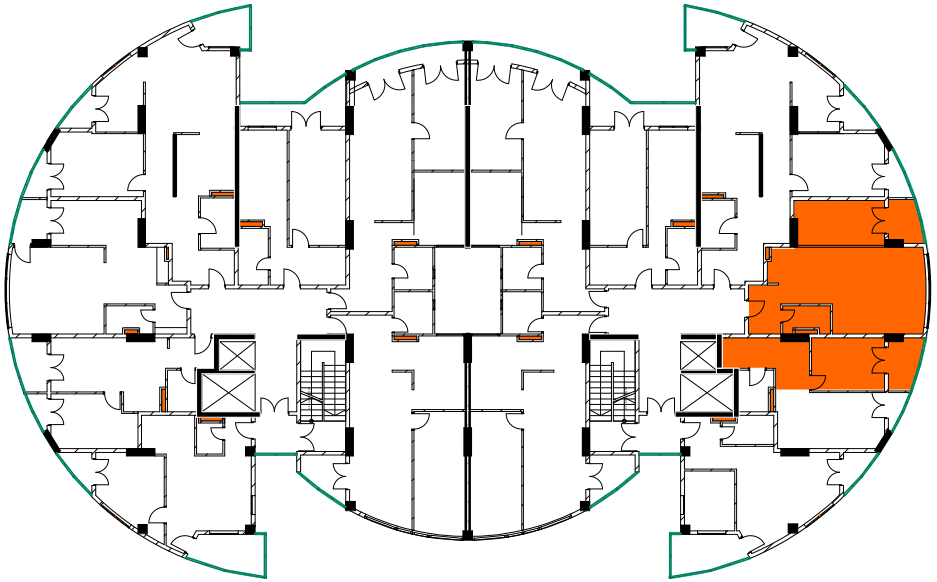

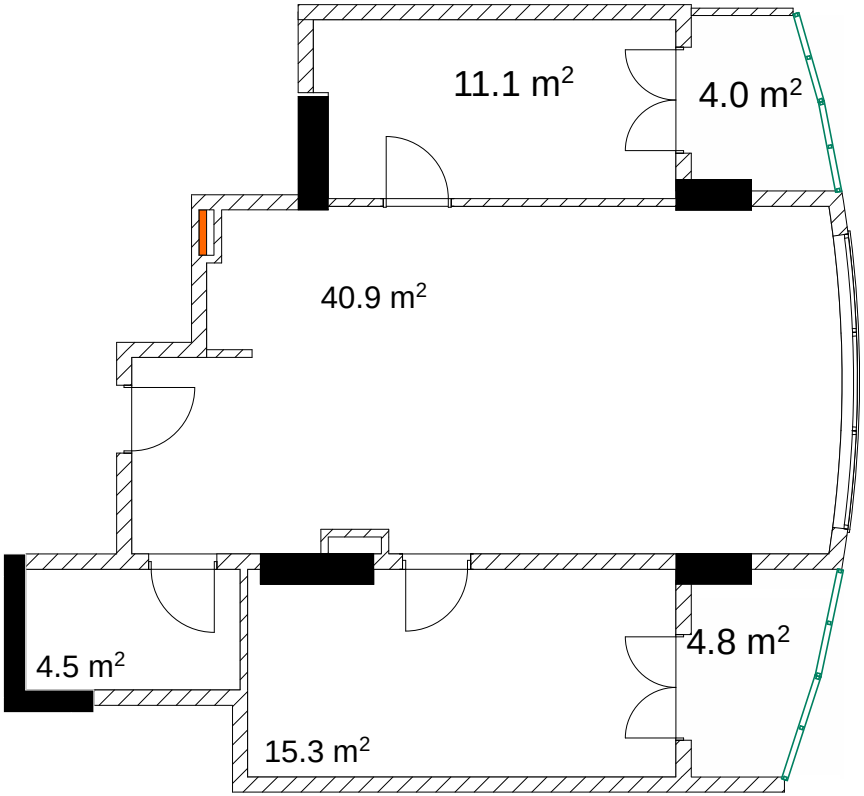

მეცამეტე სართული

ბინა №210 77.4 მ²

მესაკუთრე

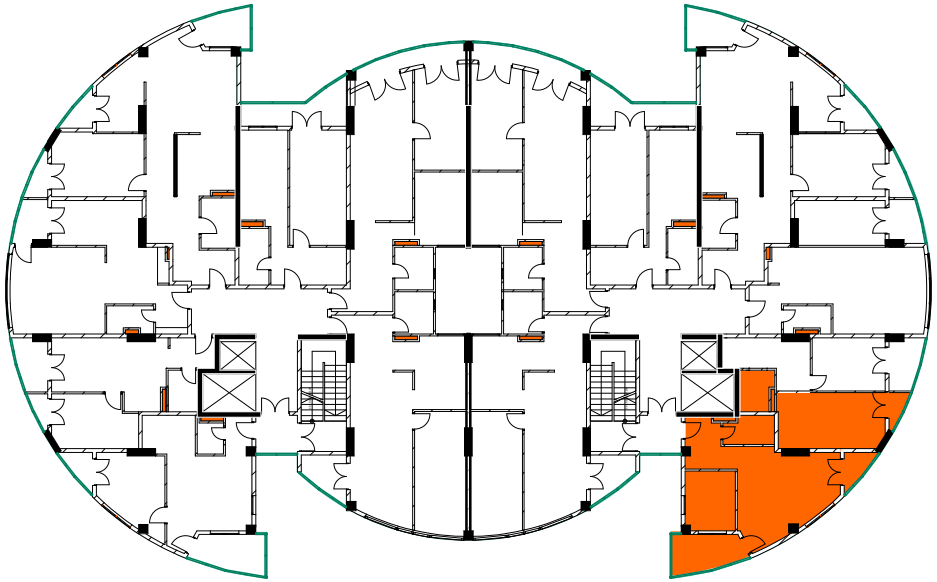

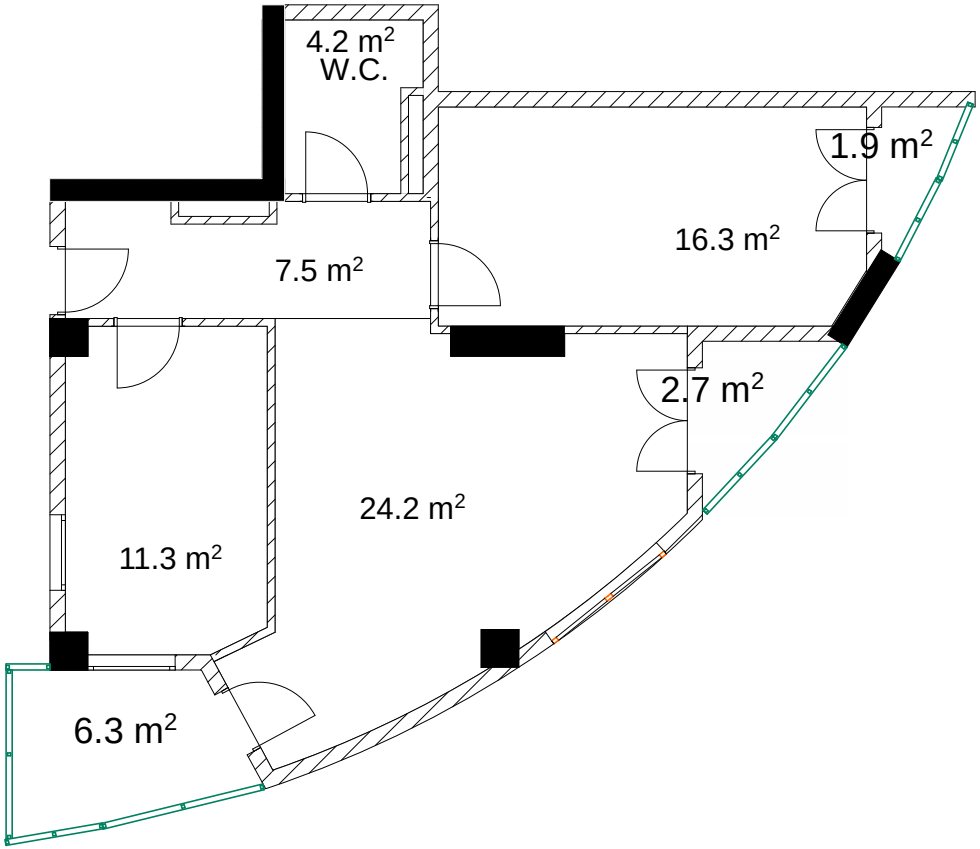

მეთოთხმეტე სართული

ბინა №211 74.6 მ²

მესაკუთრე

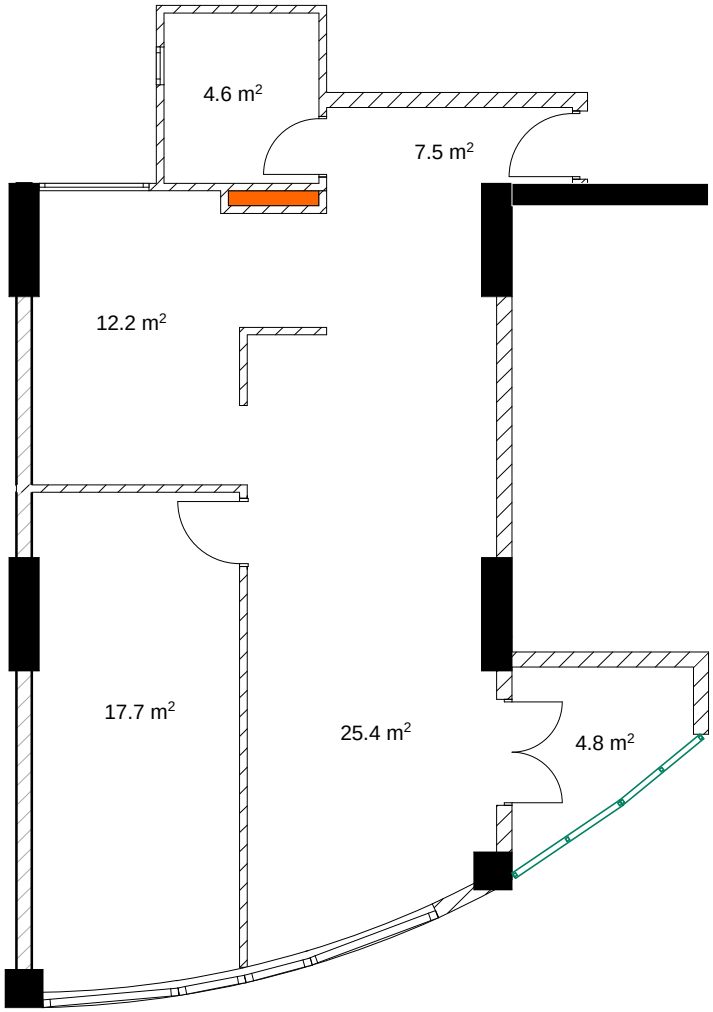

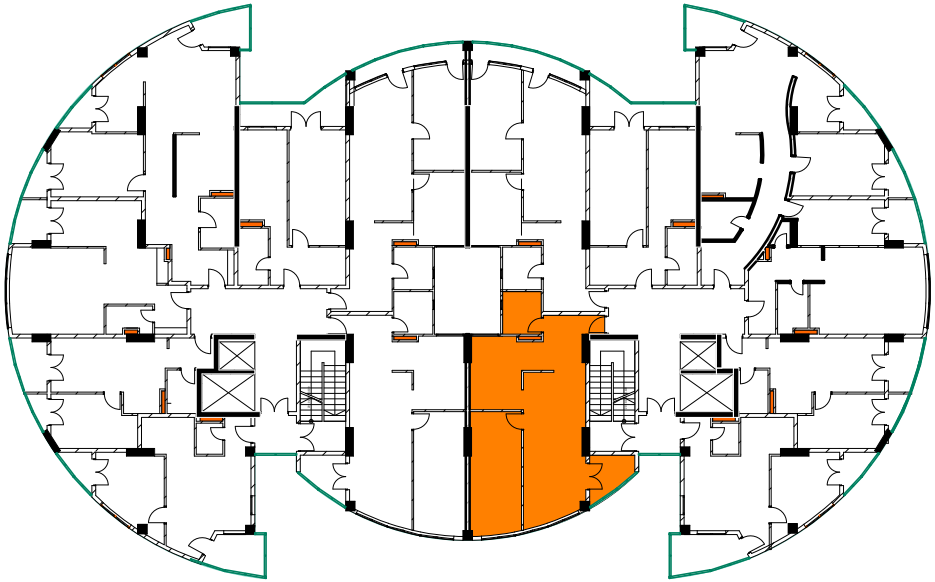

მეთოთხმეტე სართული

ბინა №212 76.0 მ²

მესაკუთრე

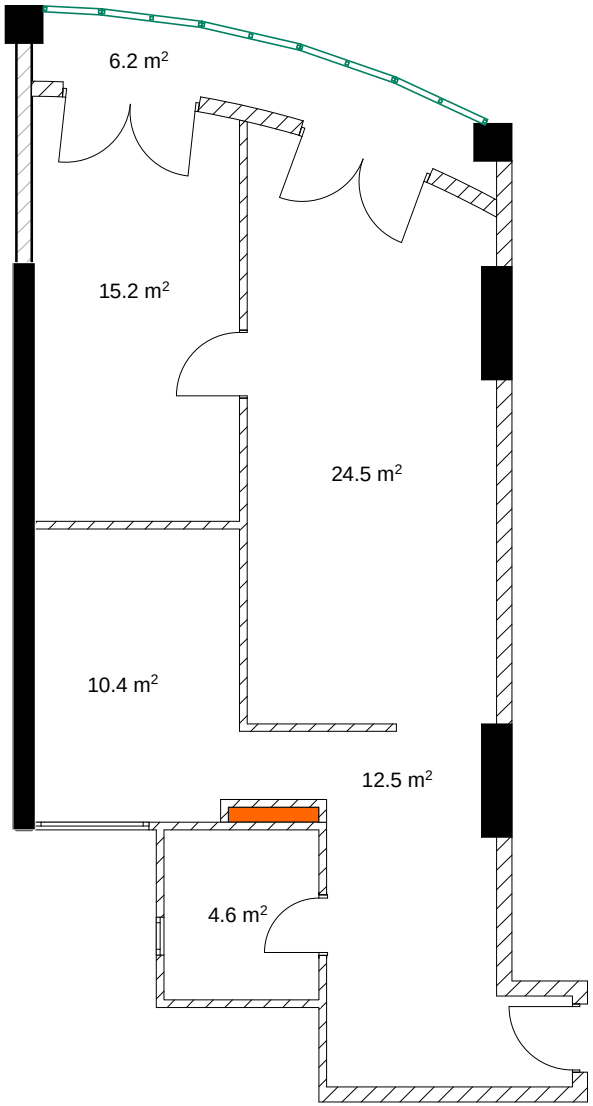

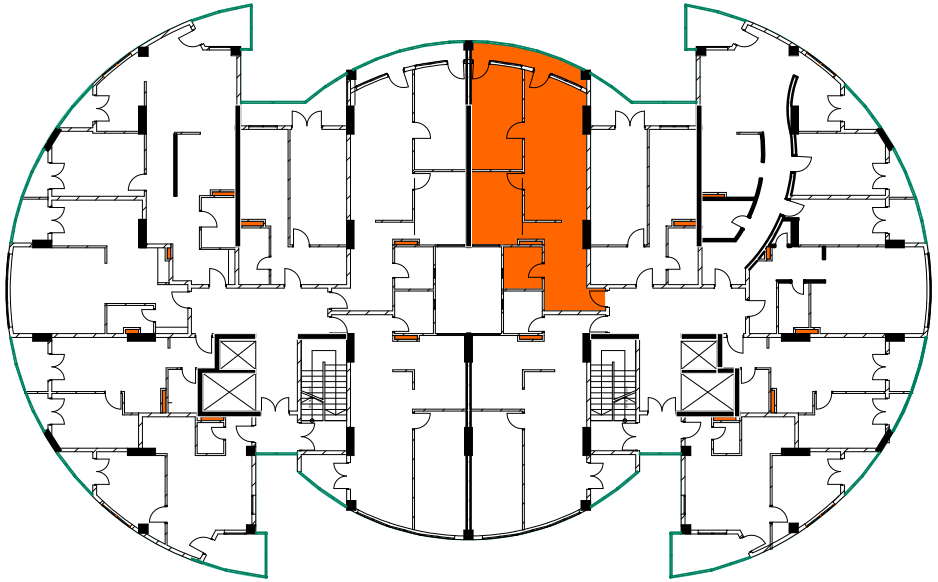

მეთოთხმეტე სართული

ბინა №213 55.7 მ²

მესაკუთრე

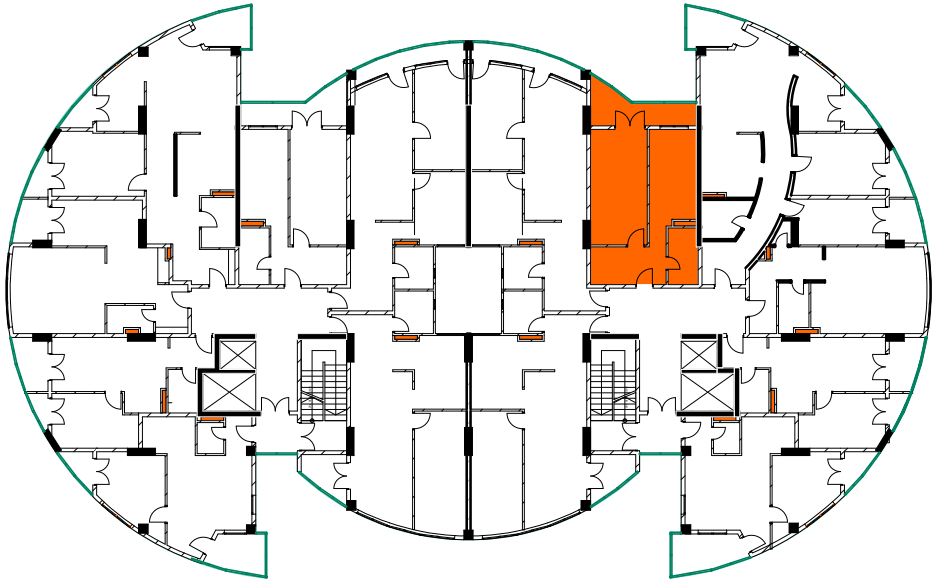

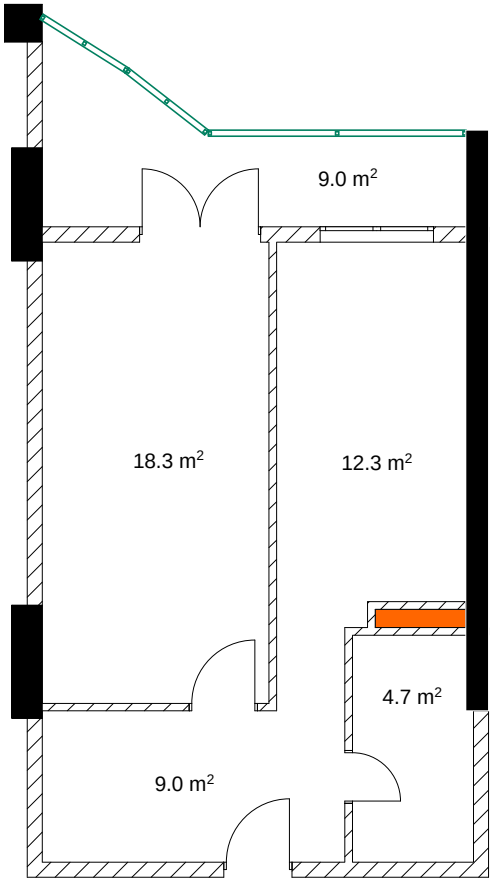

მეთოთხმეტე სართული

ბინა №214 92.3 მ²

მესაკუთრე

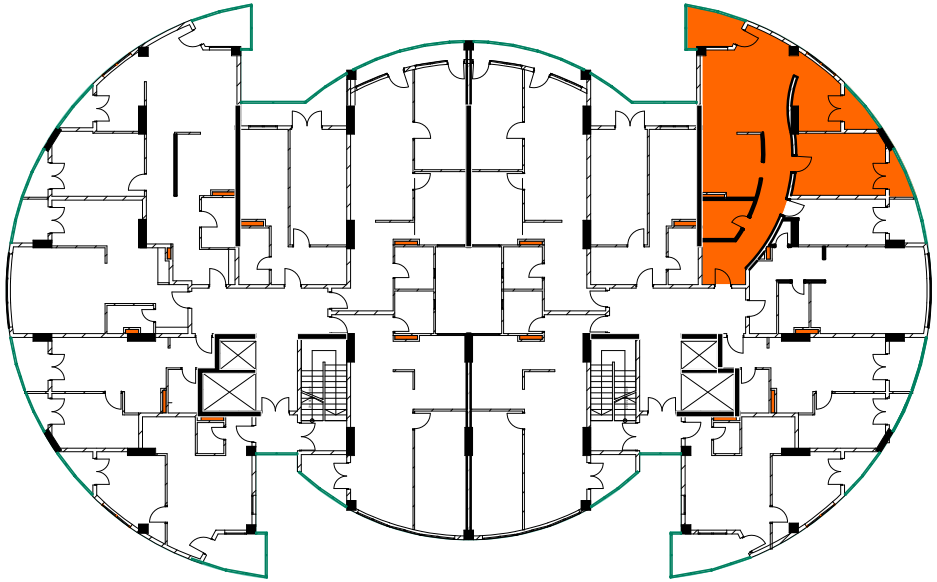

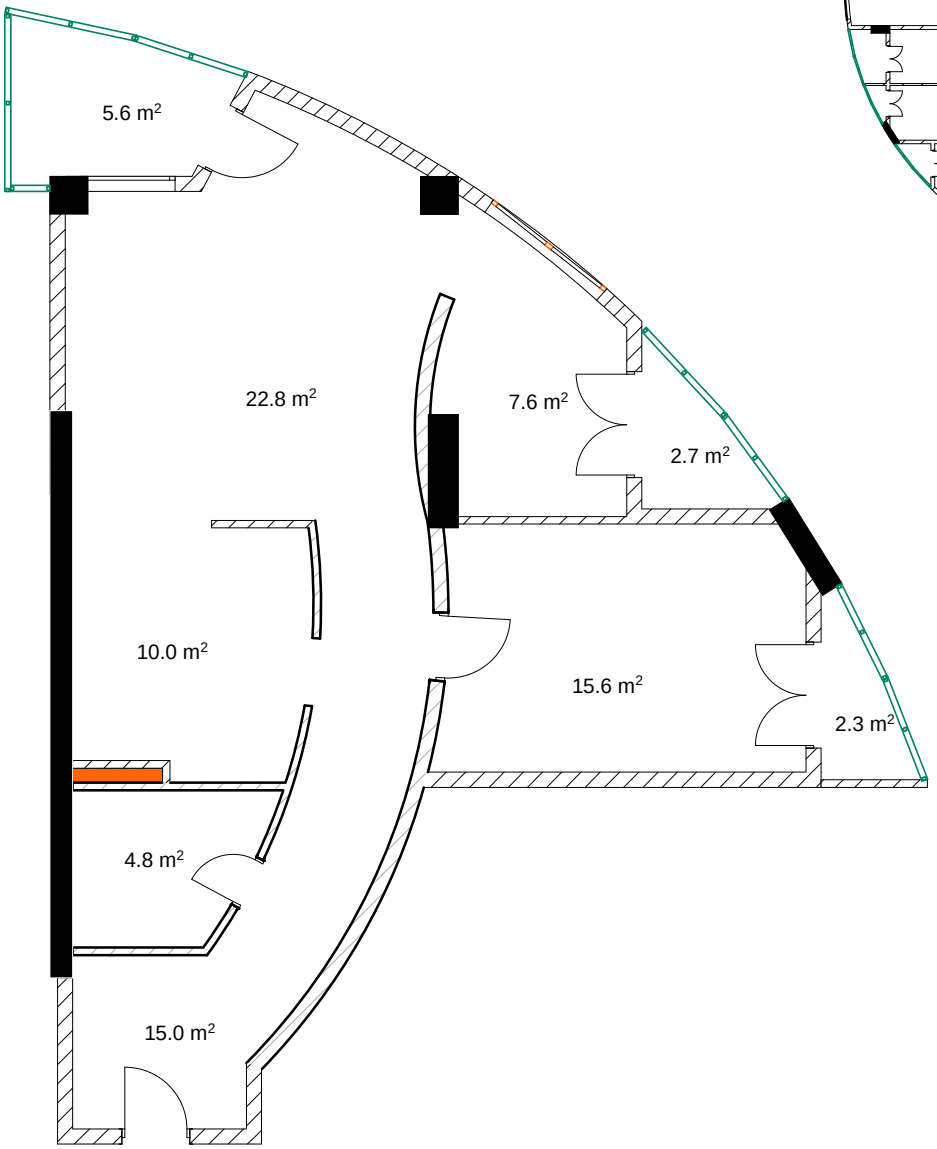

მეთოთხმეტე სართული

ბინა №215 60.7 მ²

მესაკუთრე

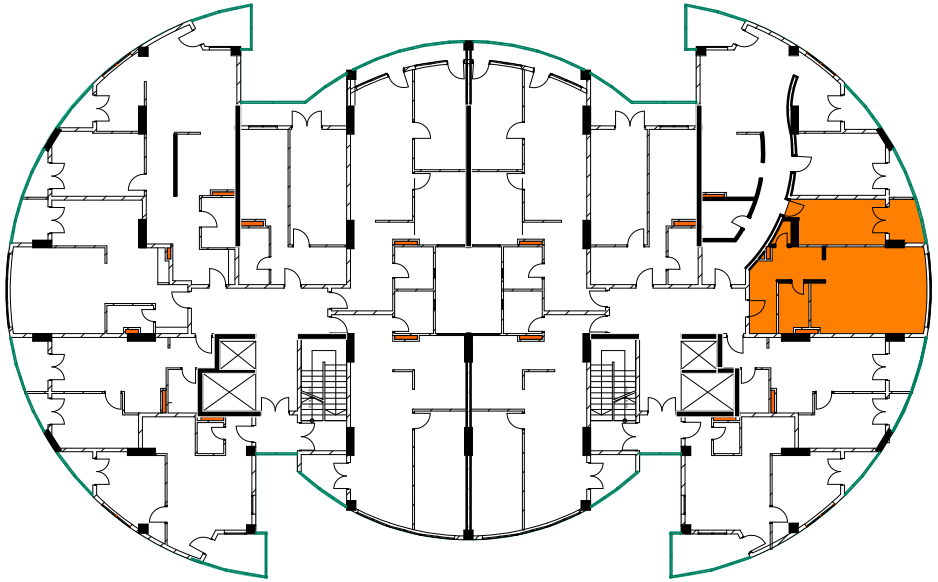

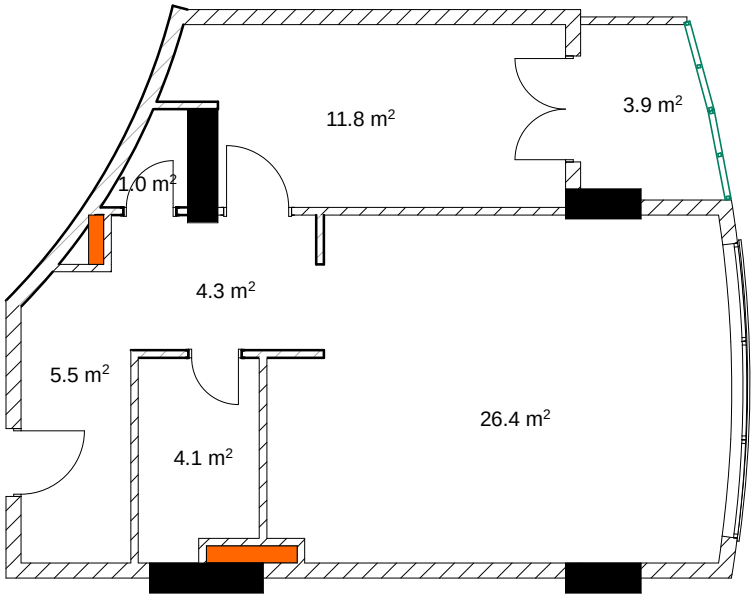

მეთოთხმეტე სართული

ბინა №216 48.8 მ²

მესაკუთრე

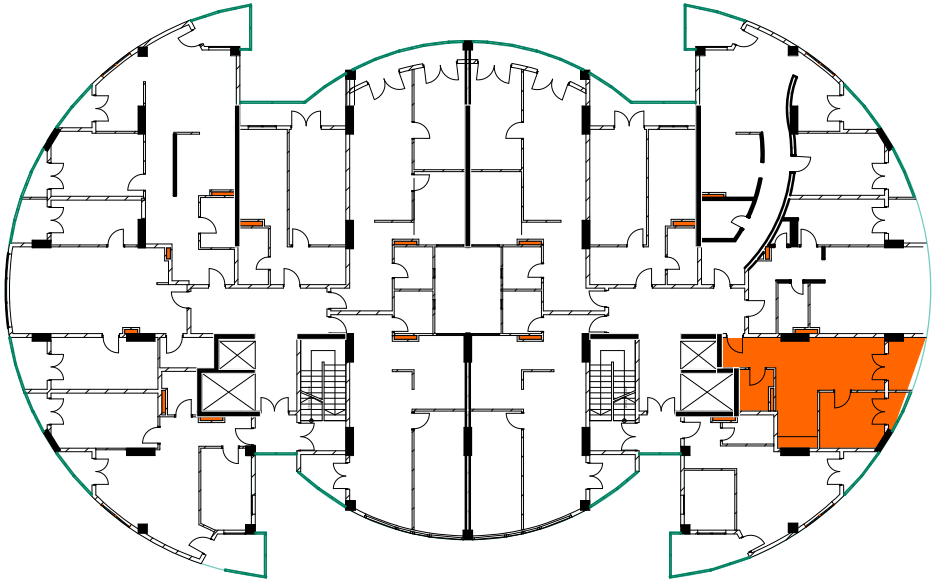

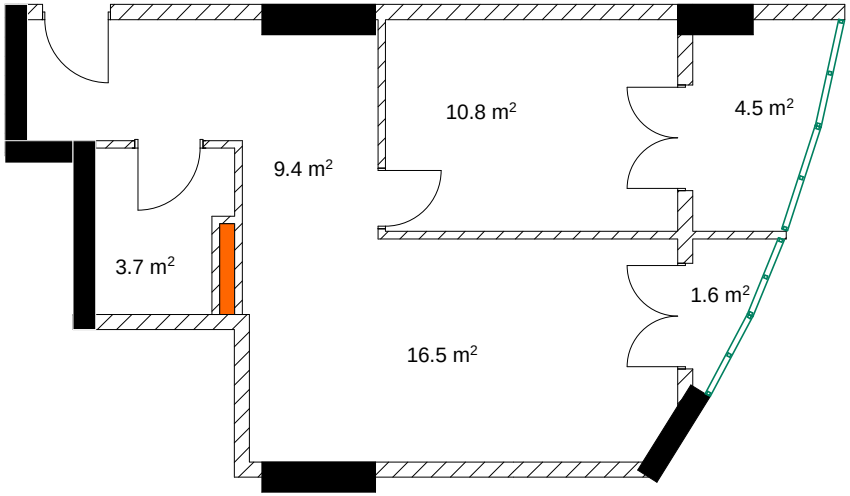

მეთოთხმეტე სართული

ბინა №217 53.0 მ²

მესაკუთრე

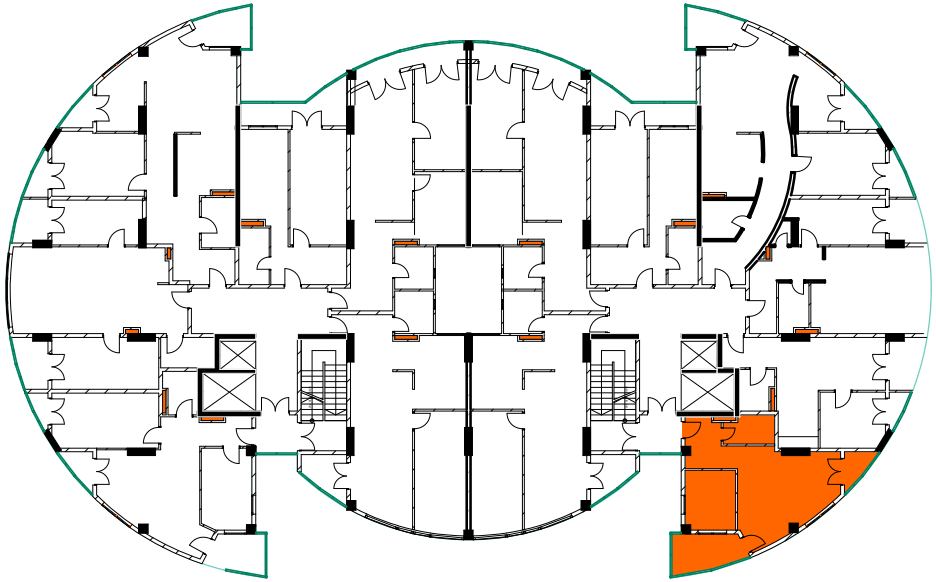

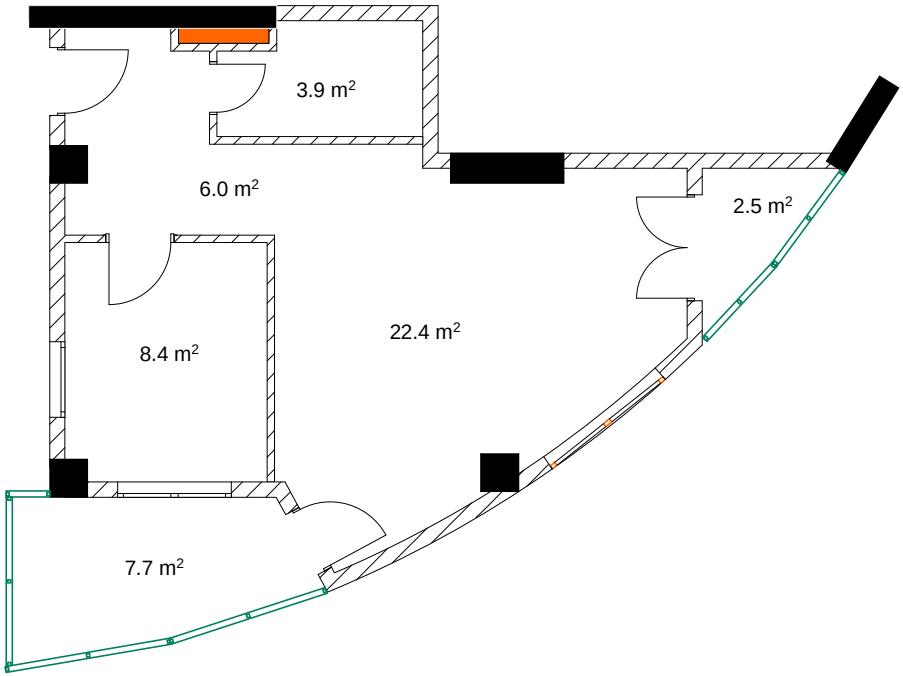

მეთხუთმეტე სართული

ბინა №218 80.8 მ^2

მესაკუთრე

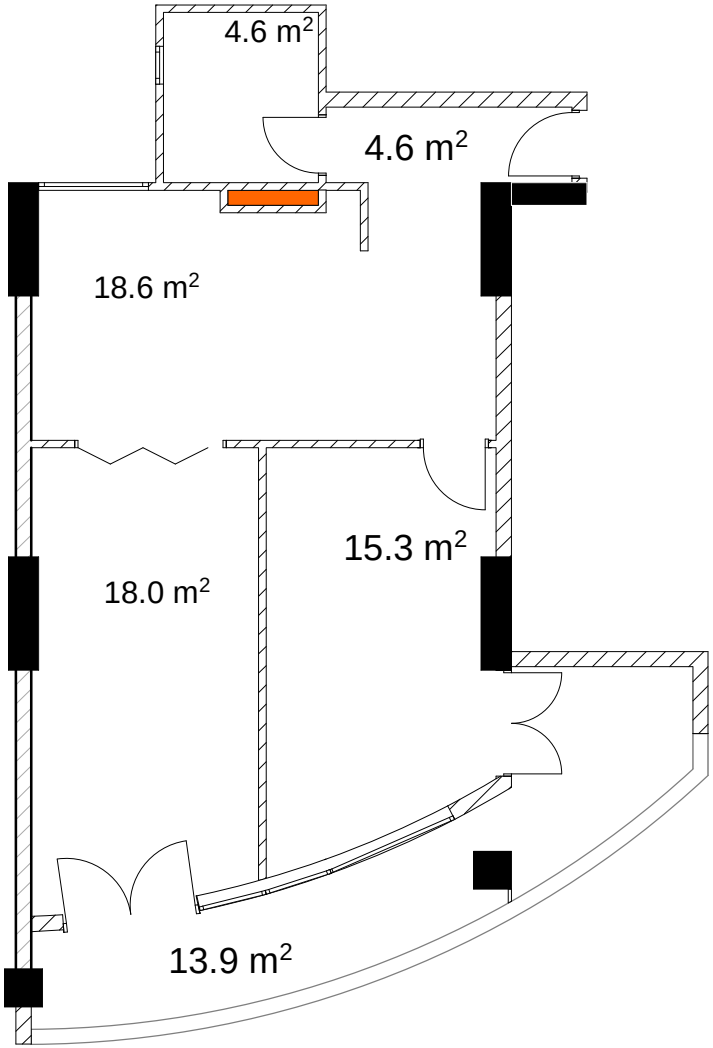

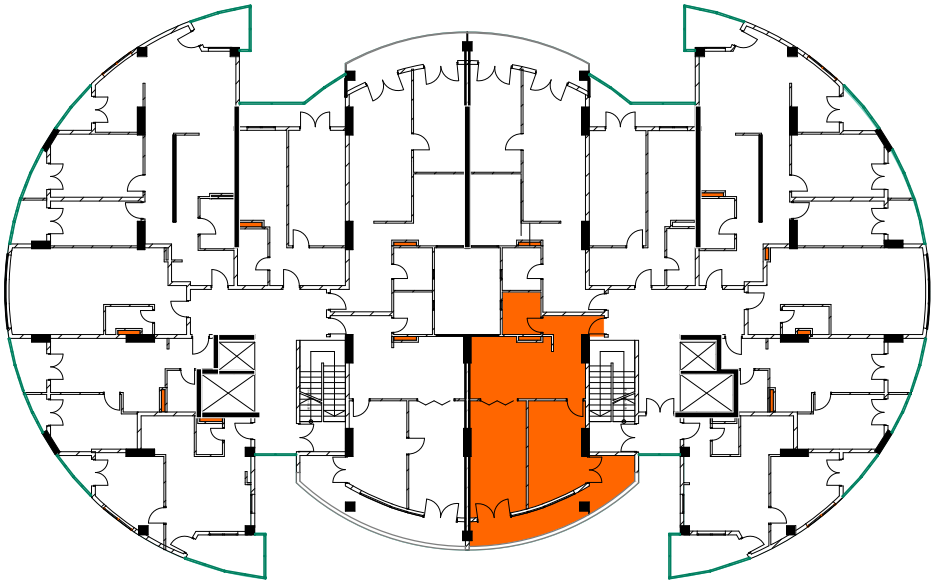

მეთხუთმეტე სართული

ბინა №219 79.6 მ²

მესაკუთრე

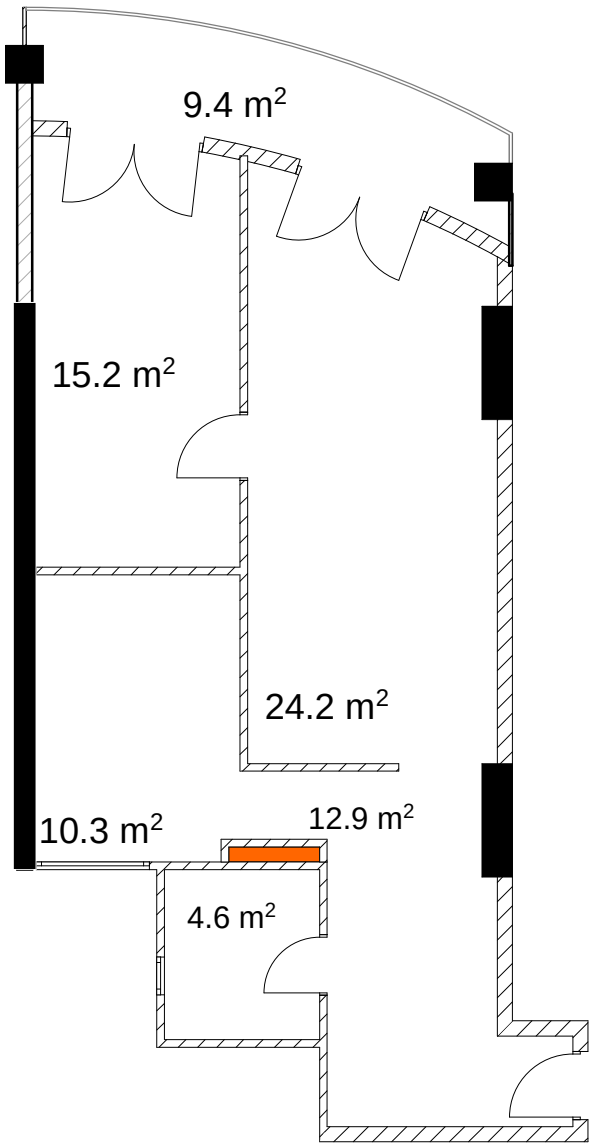

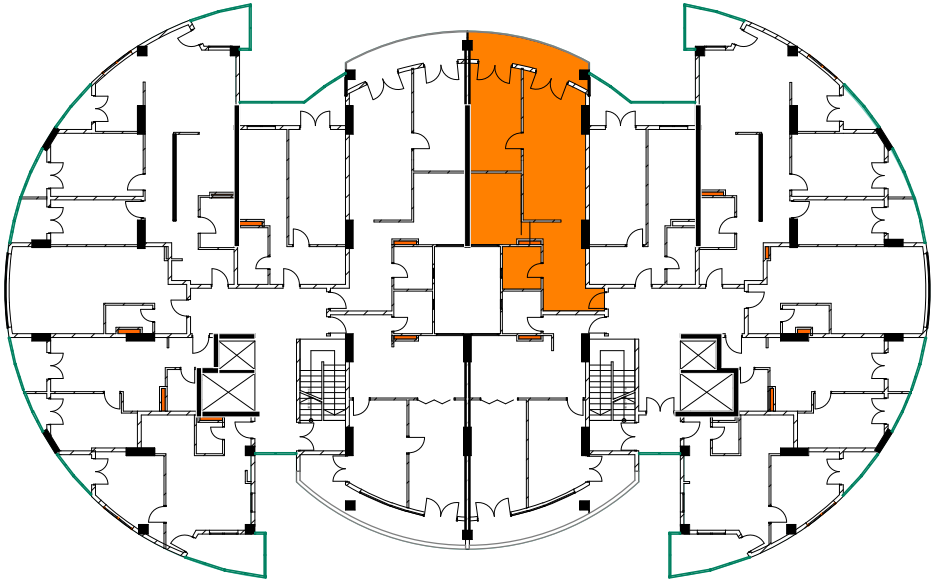

მეთხუთმეტე სართული

ბინა №220 55.7 მ²

მესაკუთრე

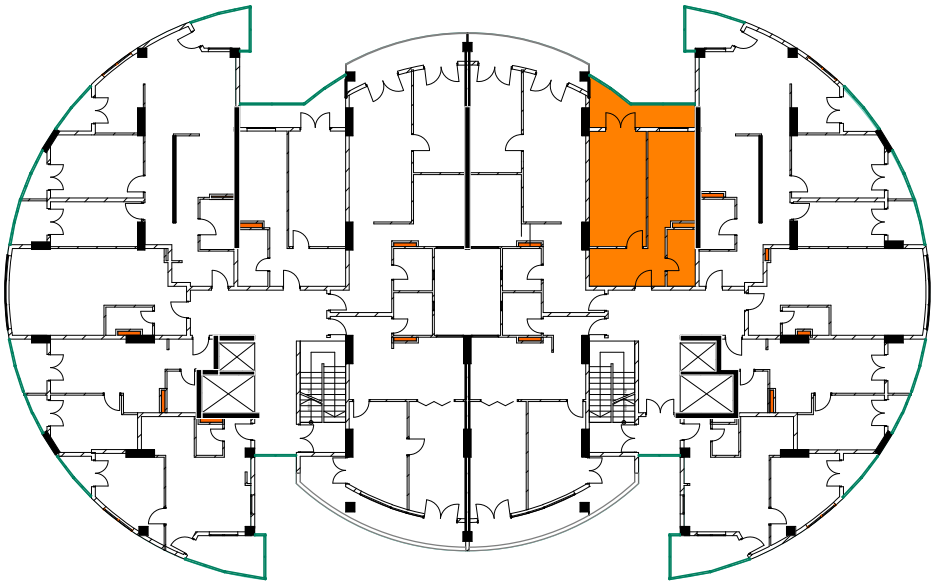

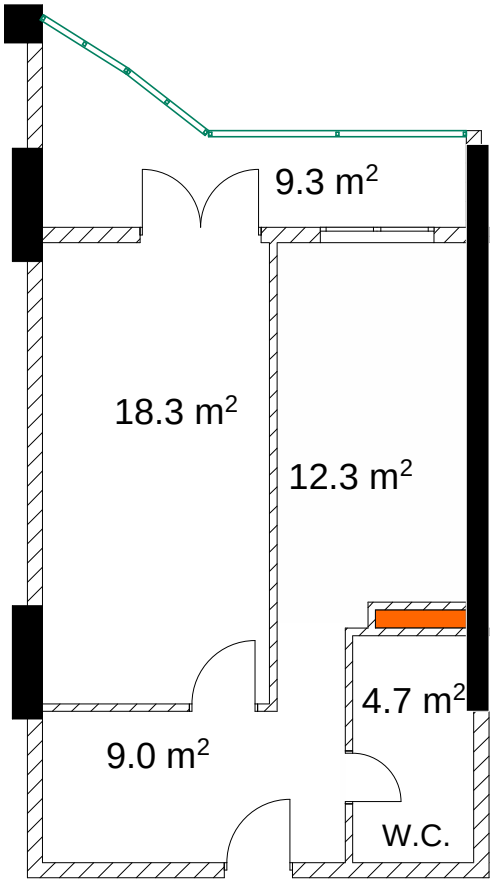

მეთხუთმეტე სართული

ბინა №221 111.5 მ²

მესაკუთრე

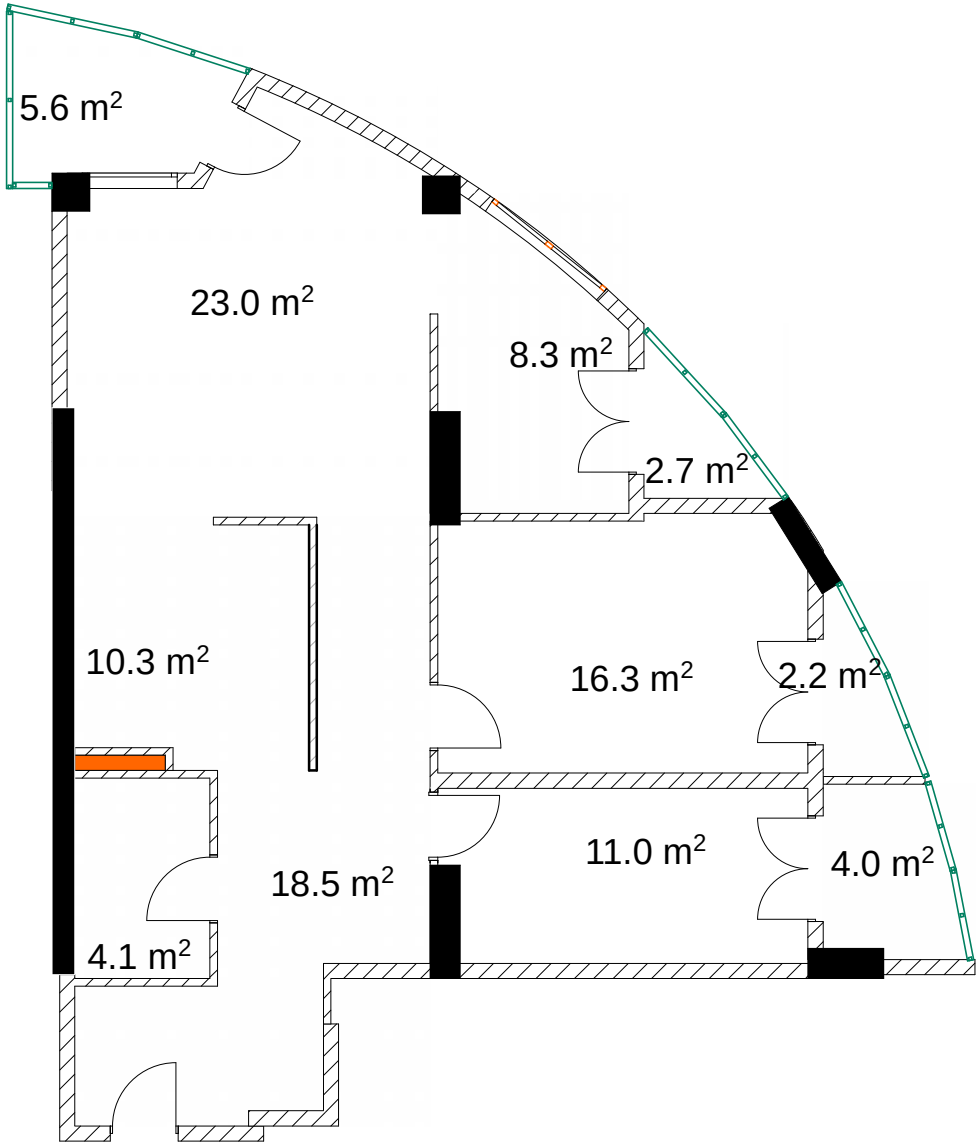

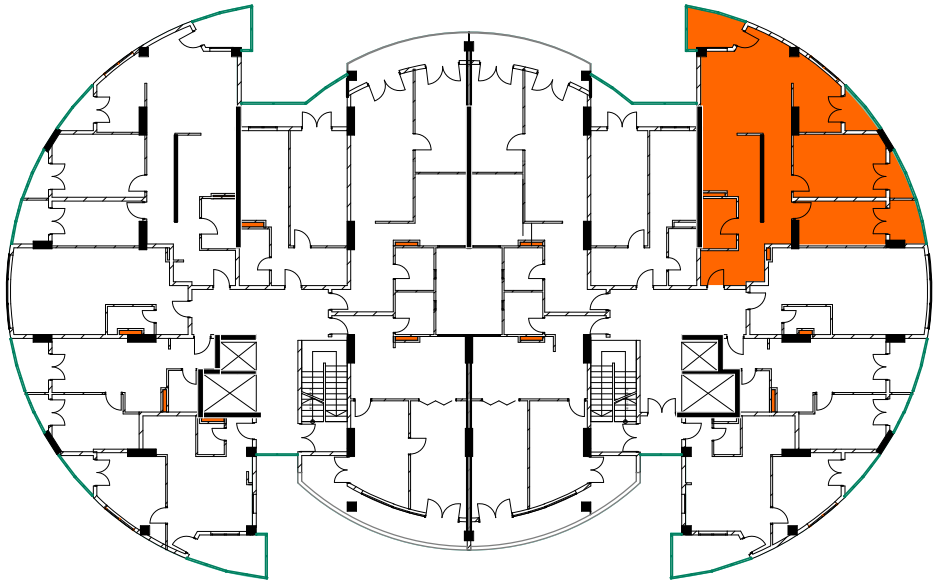

მეთხუთმეტე სართული

ბინა №222 40.1 მ²

მესაკუთრე

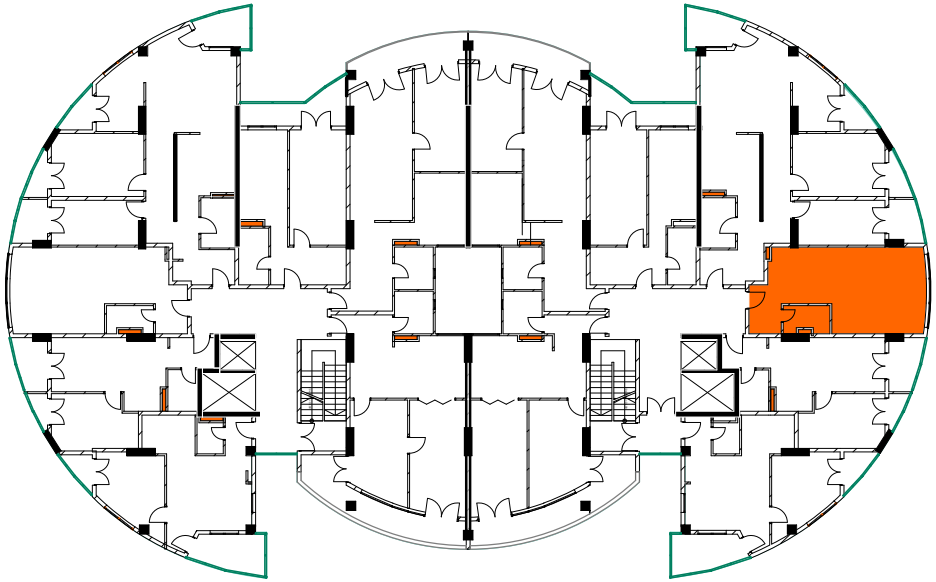

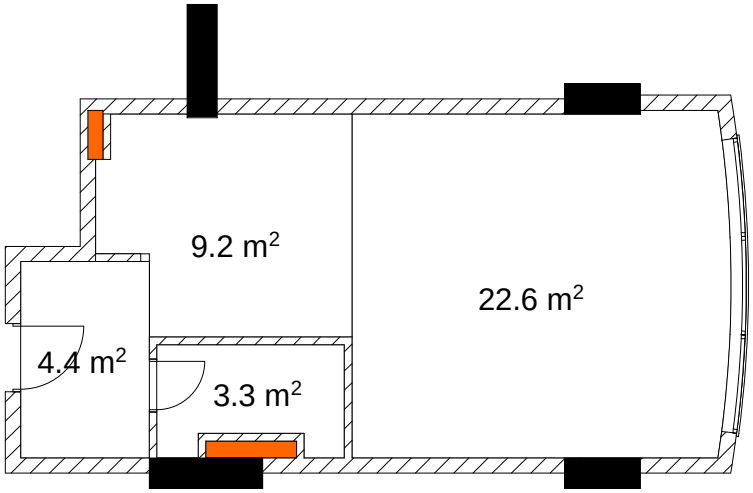

მეთხუთმეტე სართული

ბინა №223 46.9 მ²

მესაკუთრე

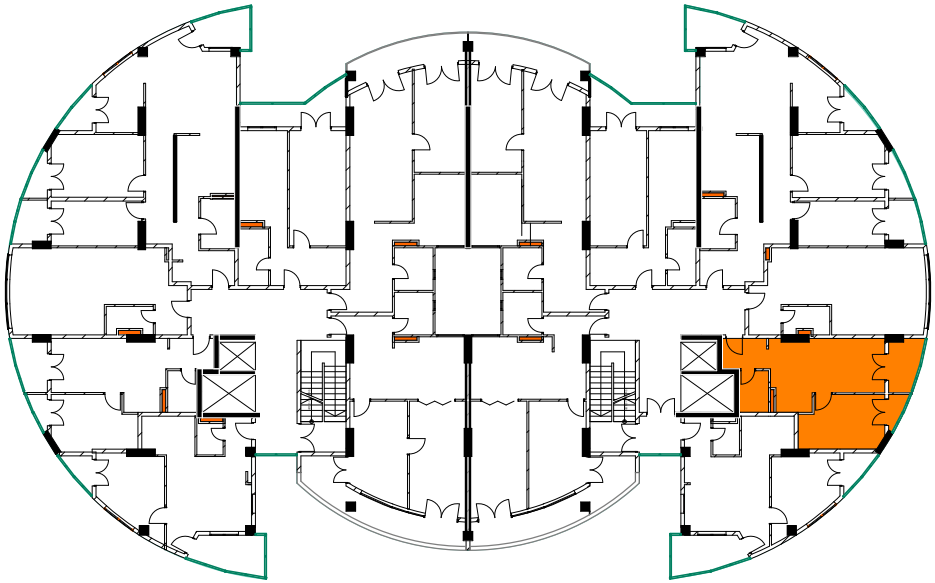

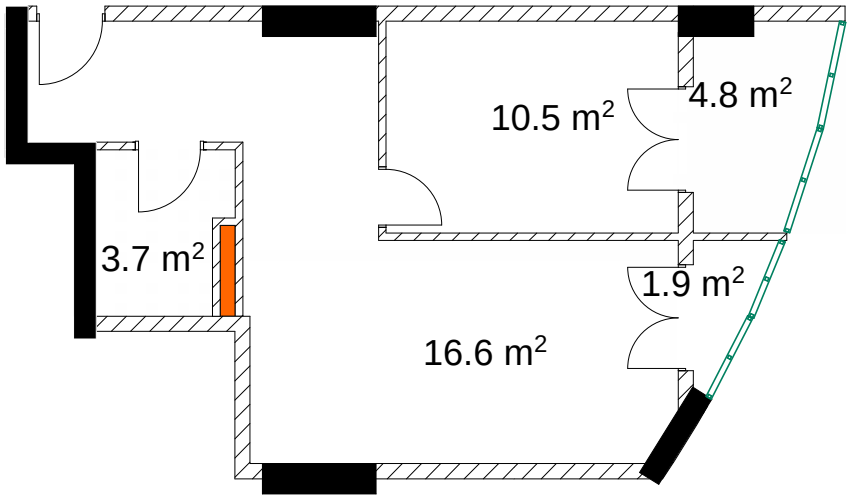

მეთხუთმეტე სართული

ბინა №224 55.2 მ²

მესაკუთრე

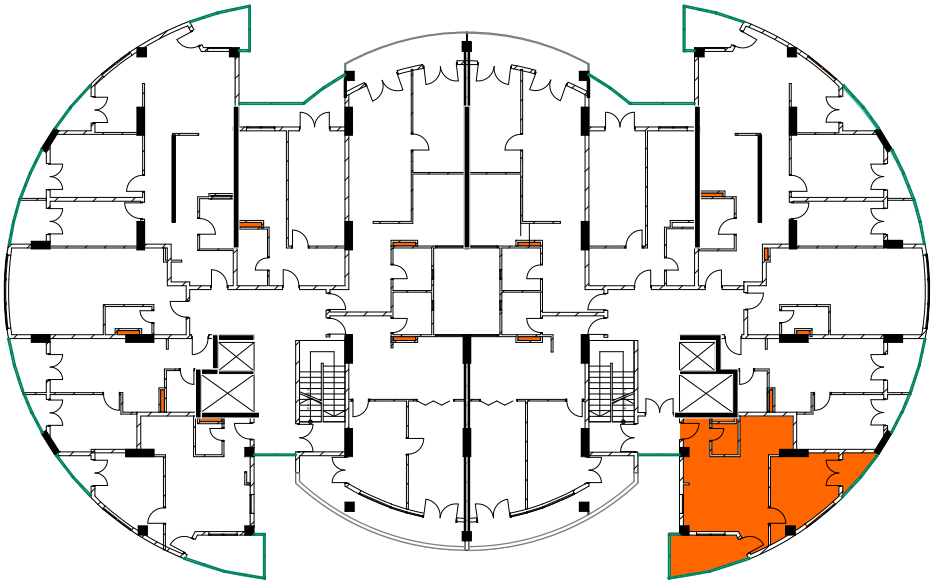

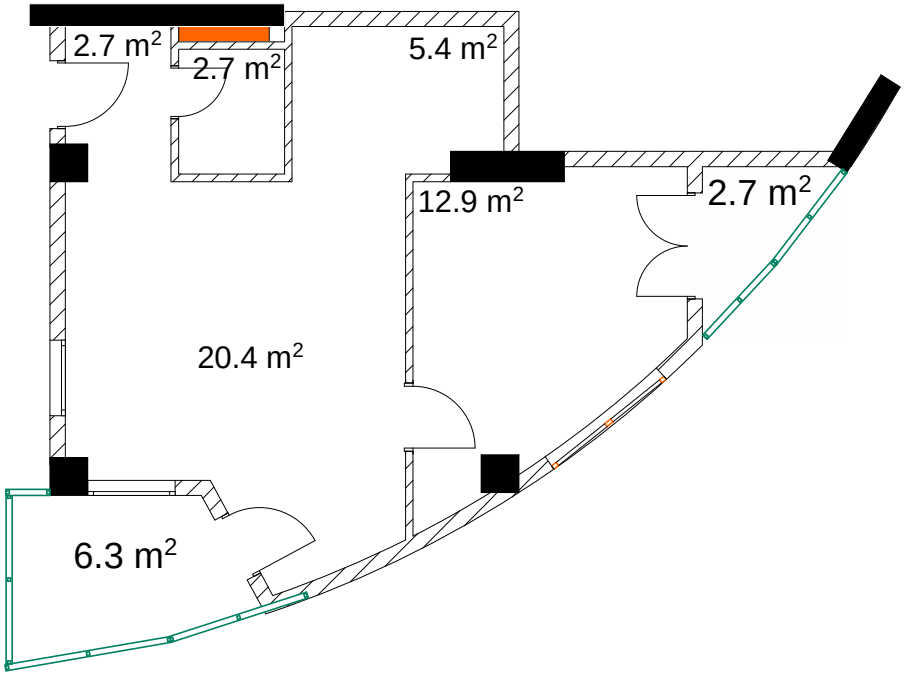

მეთექვსმეტე სართული

ბინა №225 80.8 მ^2

მესაკუთრე

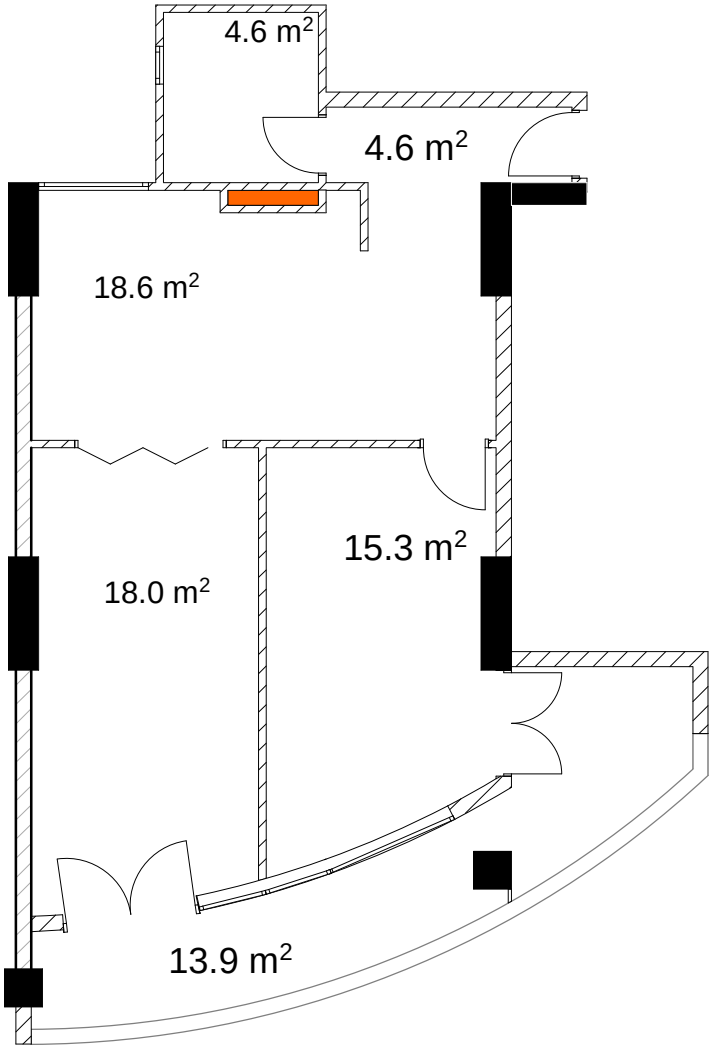

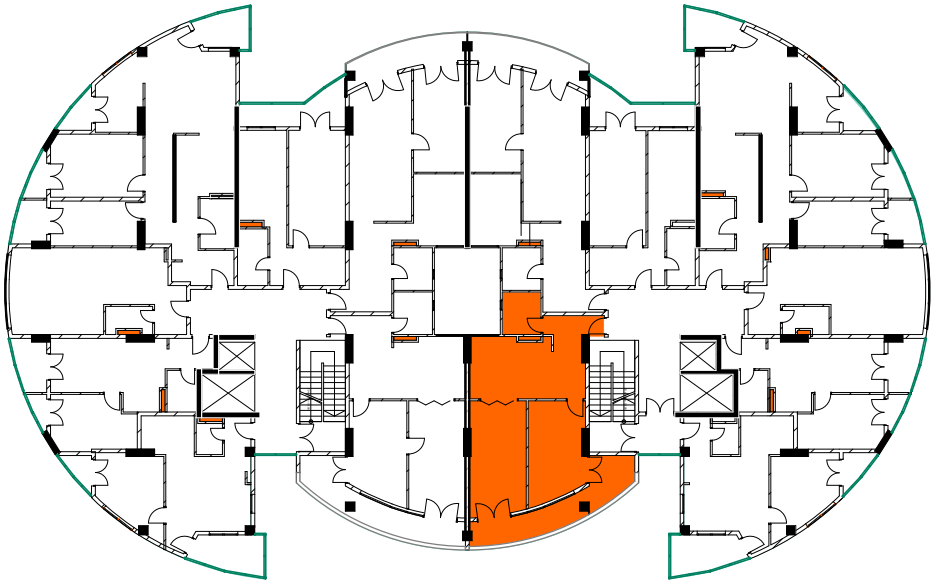

მეთექვსმეტე სართული

ბინა №226 79.6 მ²

მესაკუთრე

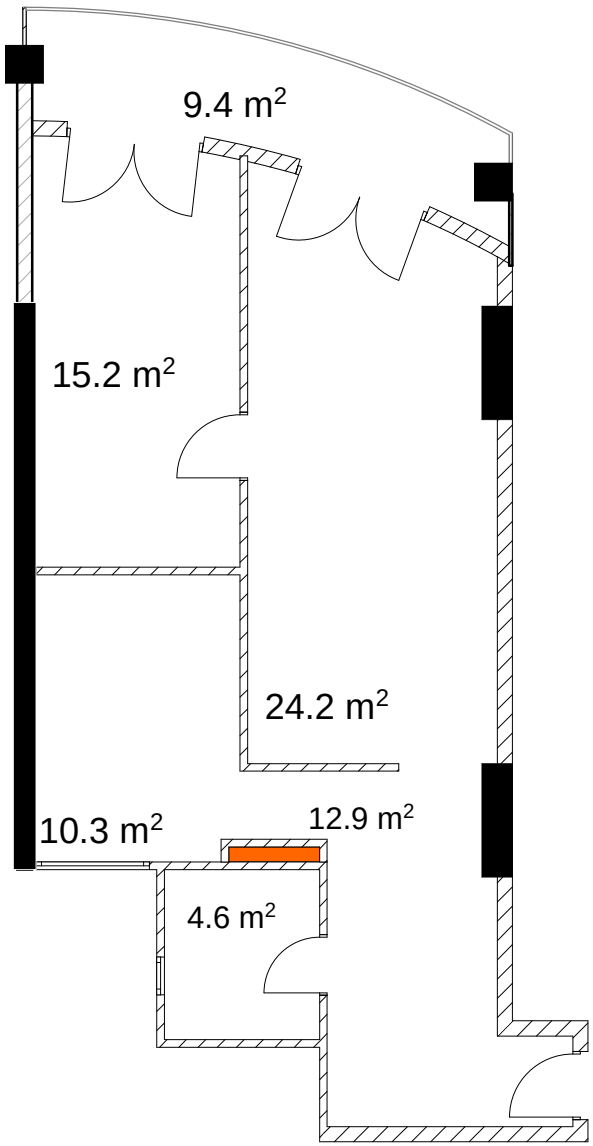

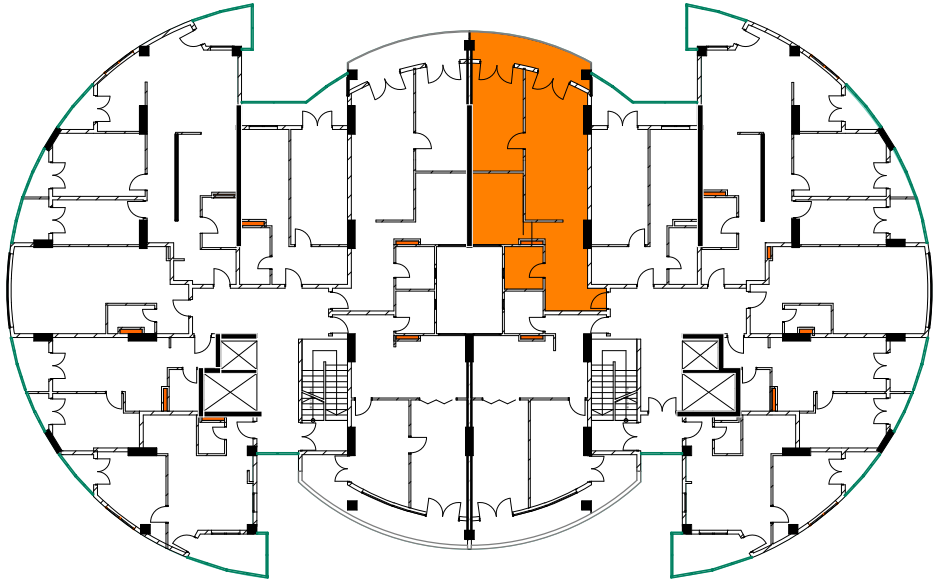

მეთექვსმეტე სართული

ბინა №227 55.7 მ²

მესაკუთრე

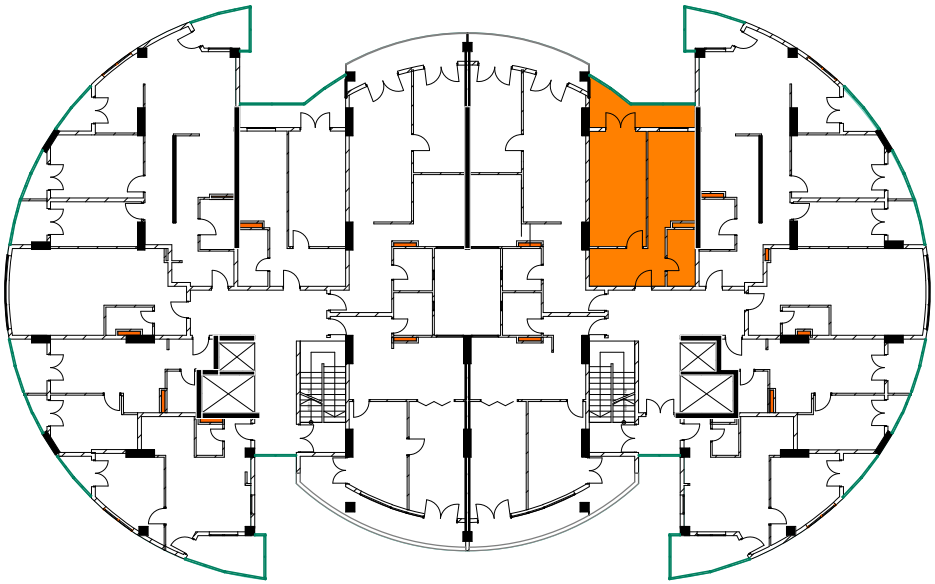

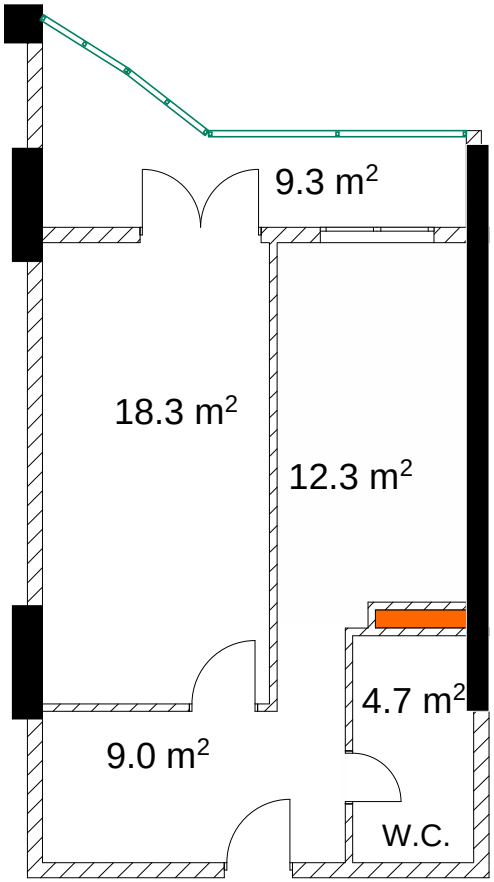

მეთექვსმეტე სართული

ბინა №228 111.5 მ²

მესაკუთრე

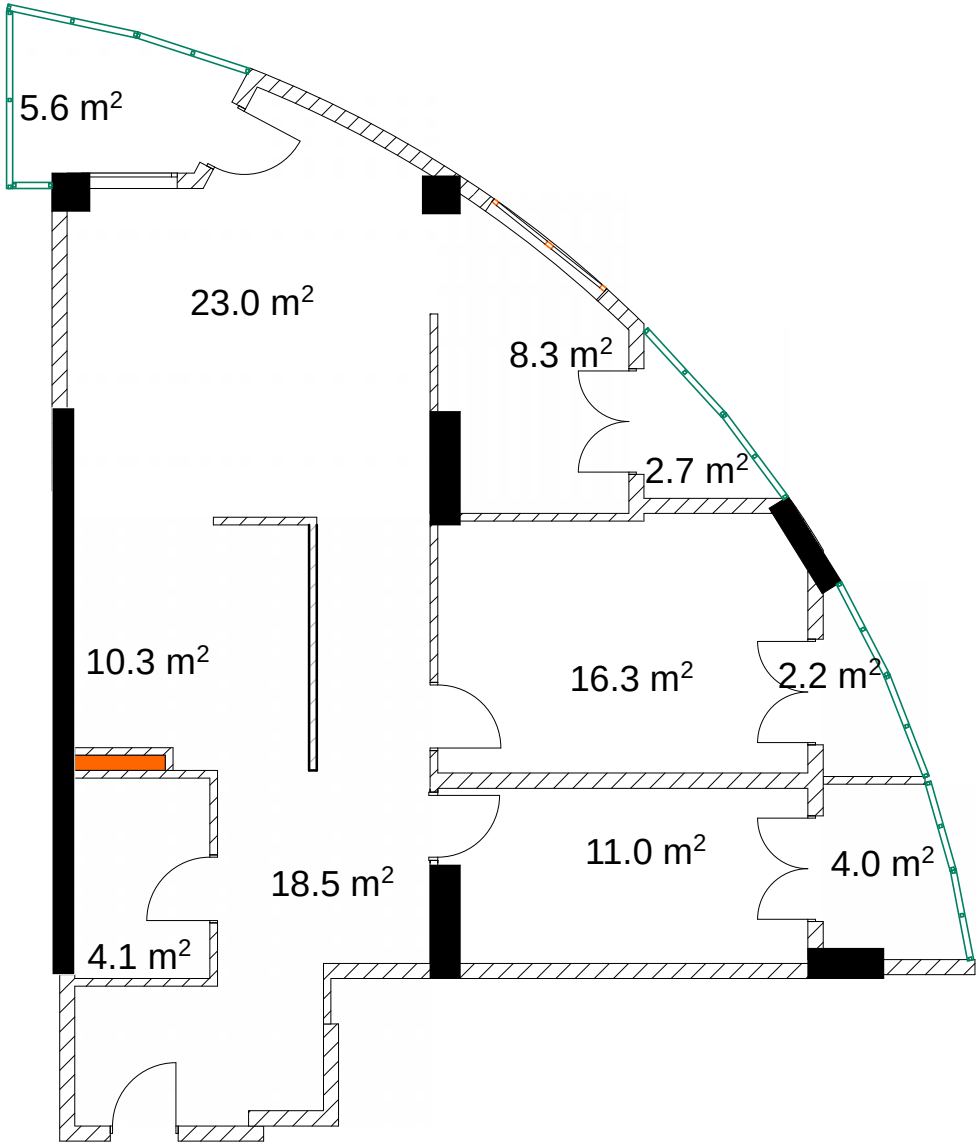

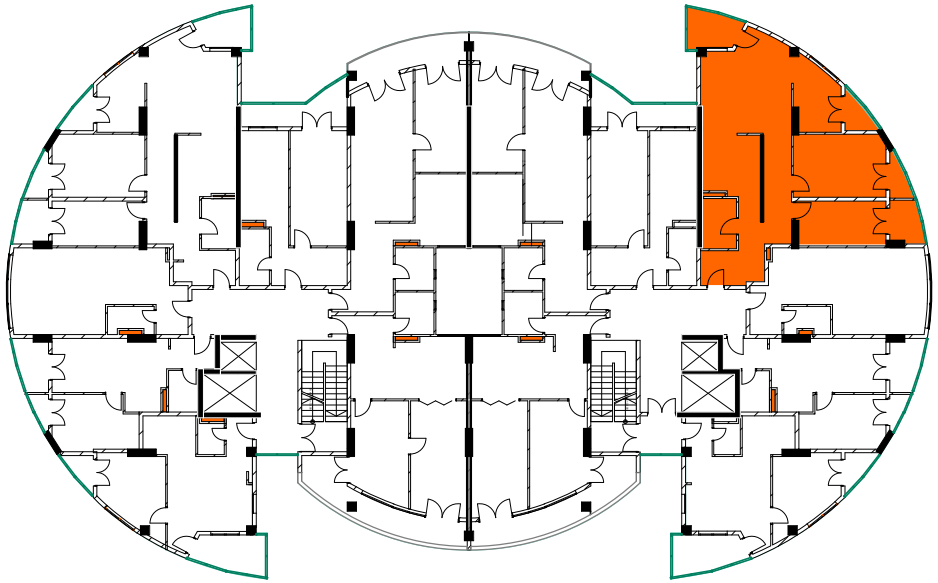

მეთექვსმეტე სართული

ბინა №229 40.1 მ²

მესაკუთრე

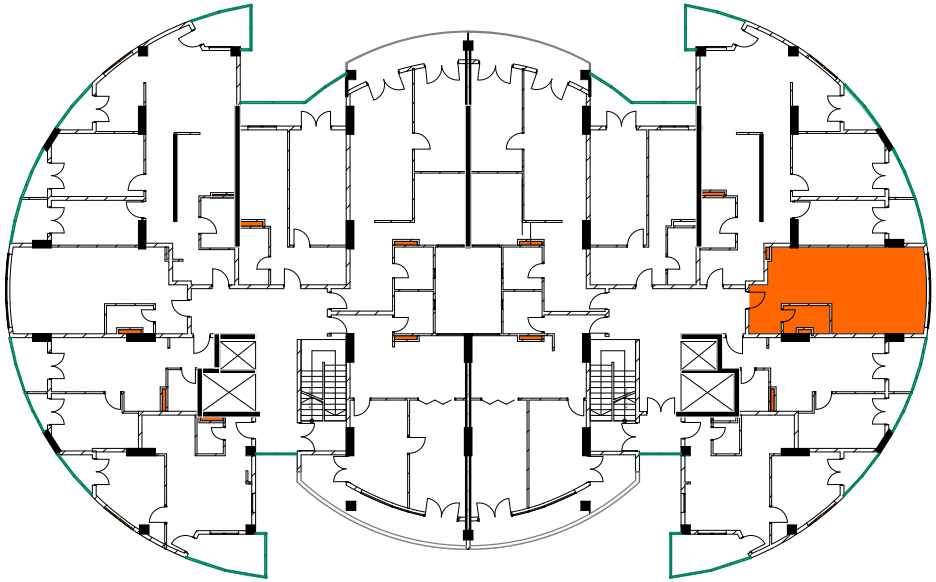

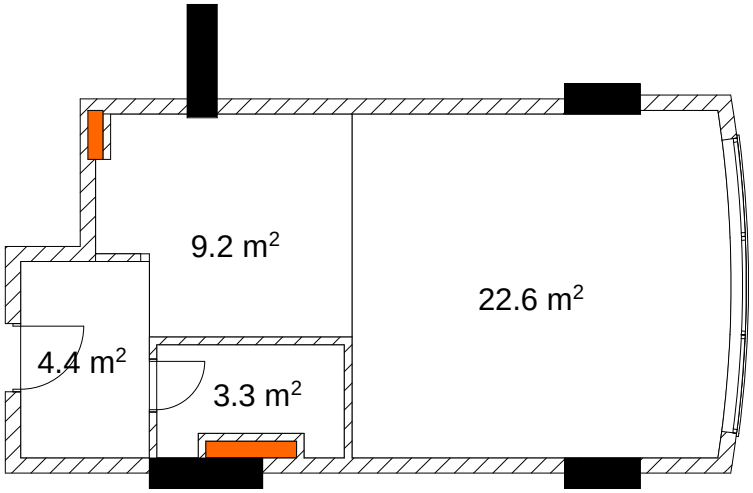

მეთექვსმეტე სართული

ბინა №230 46.9 მ²

მესაკუთრე

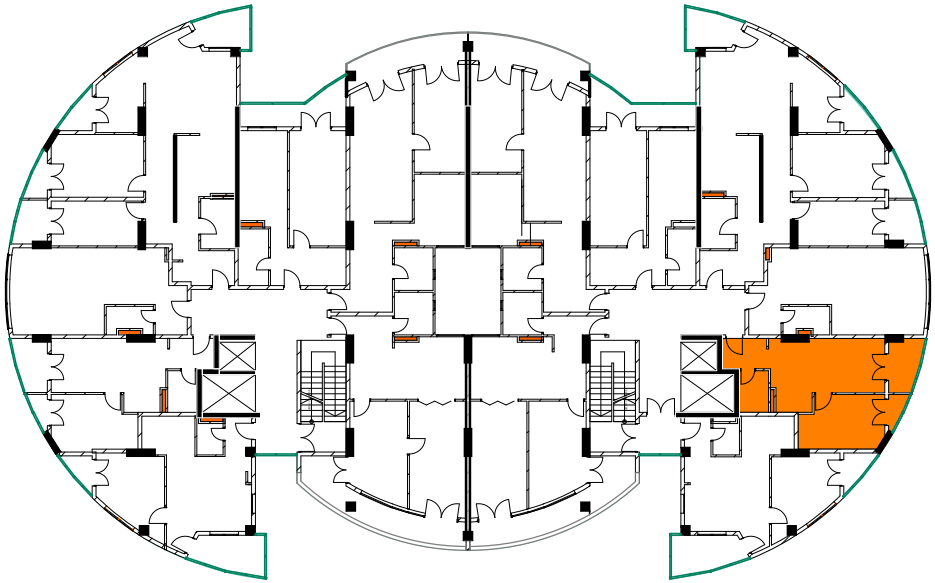

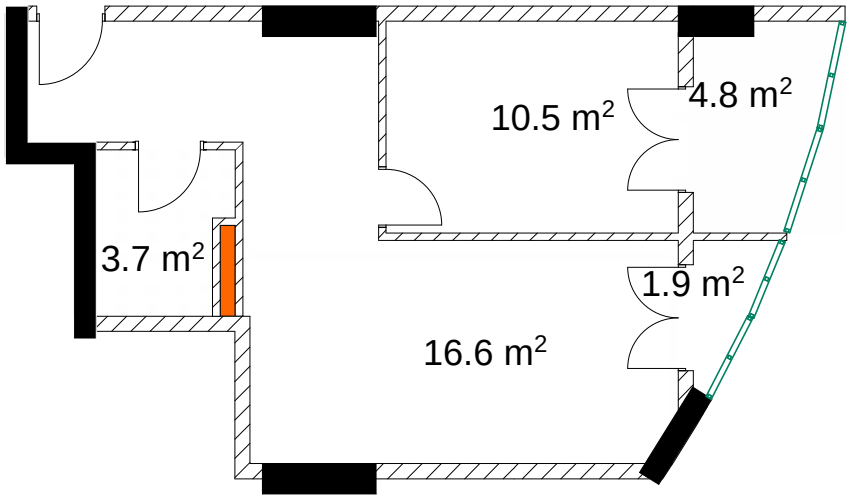

მეთექვსმეტე სართული

ბინა №231 55.2 მ²

მესაკუთრე

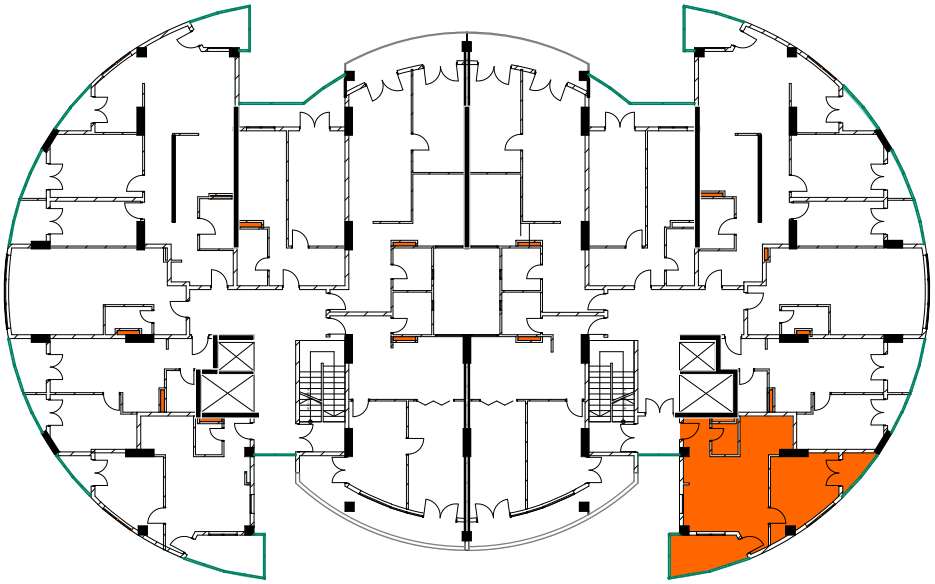

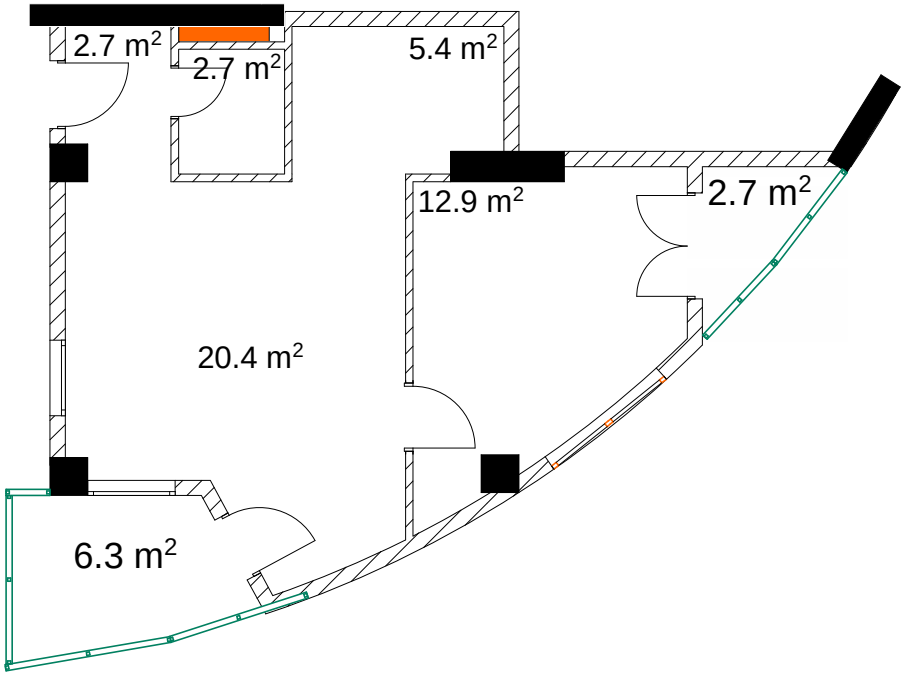

მეჩვიდმეტე სართული

ბინა №232 80.8 მ^2

მესაკუთრე

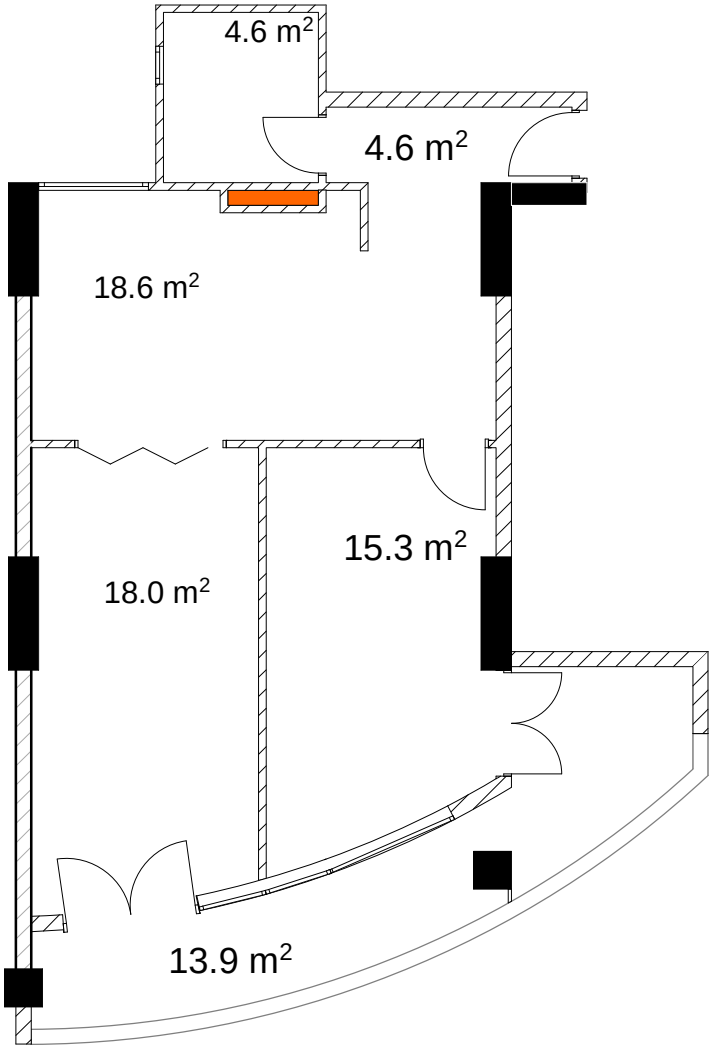

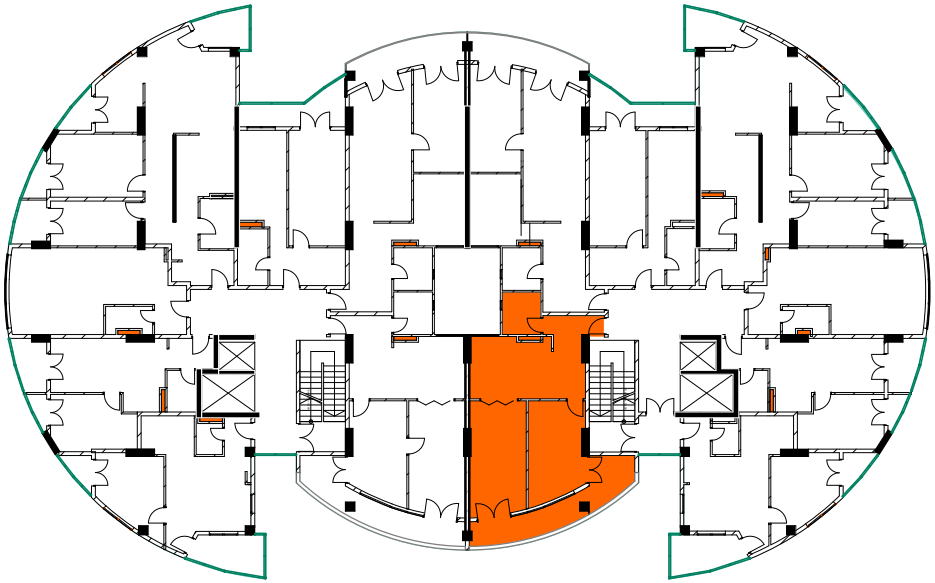

მეჩვიდმეტე სართული

ბინა №233 79.6 მ²

მესაკუთრე

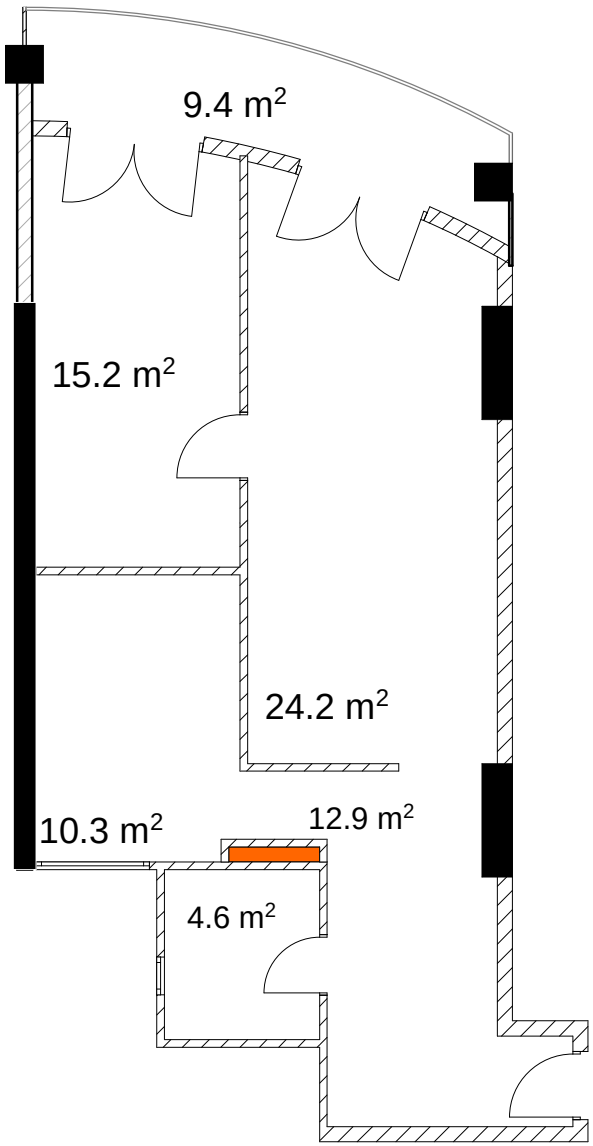

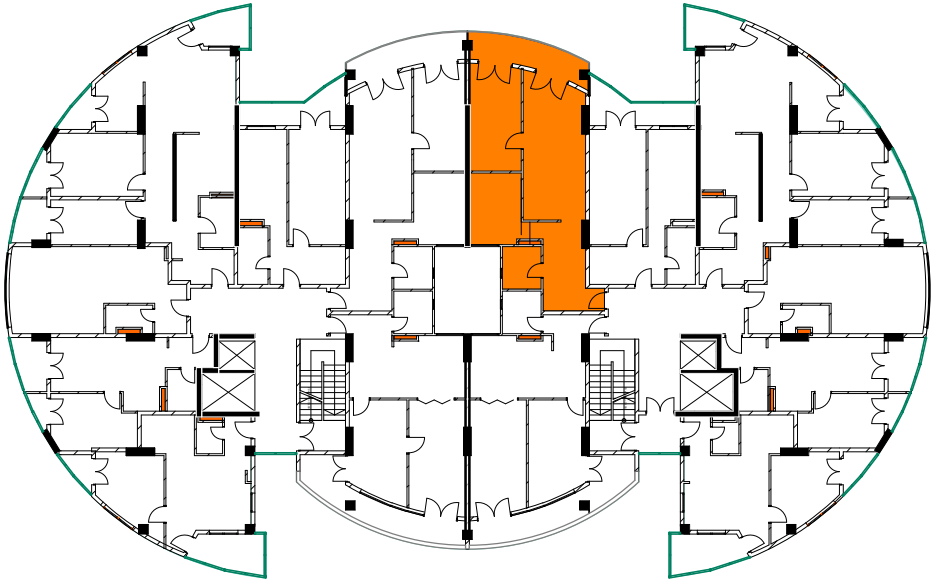

მეჩვიდმეტე სართული

ბინა №234 55.7 მ²

მესაკუთრე

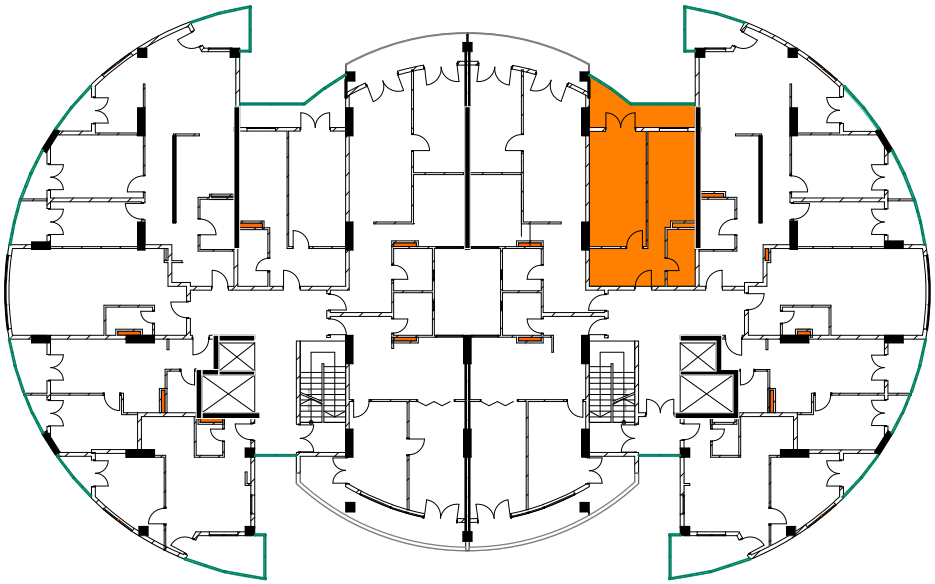

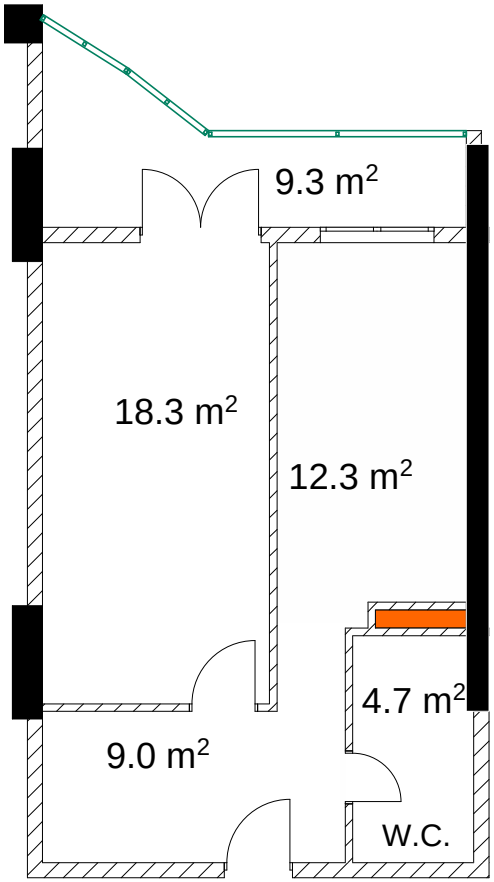

მეჩვიდმეტე სართული

ბინა №235 111.5 მ²

მესაკუთრე

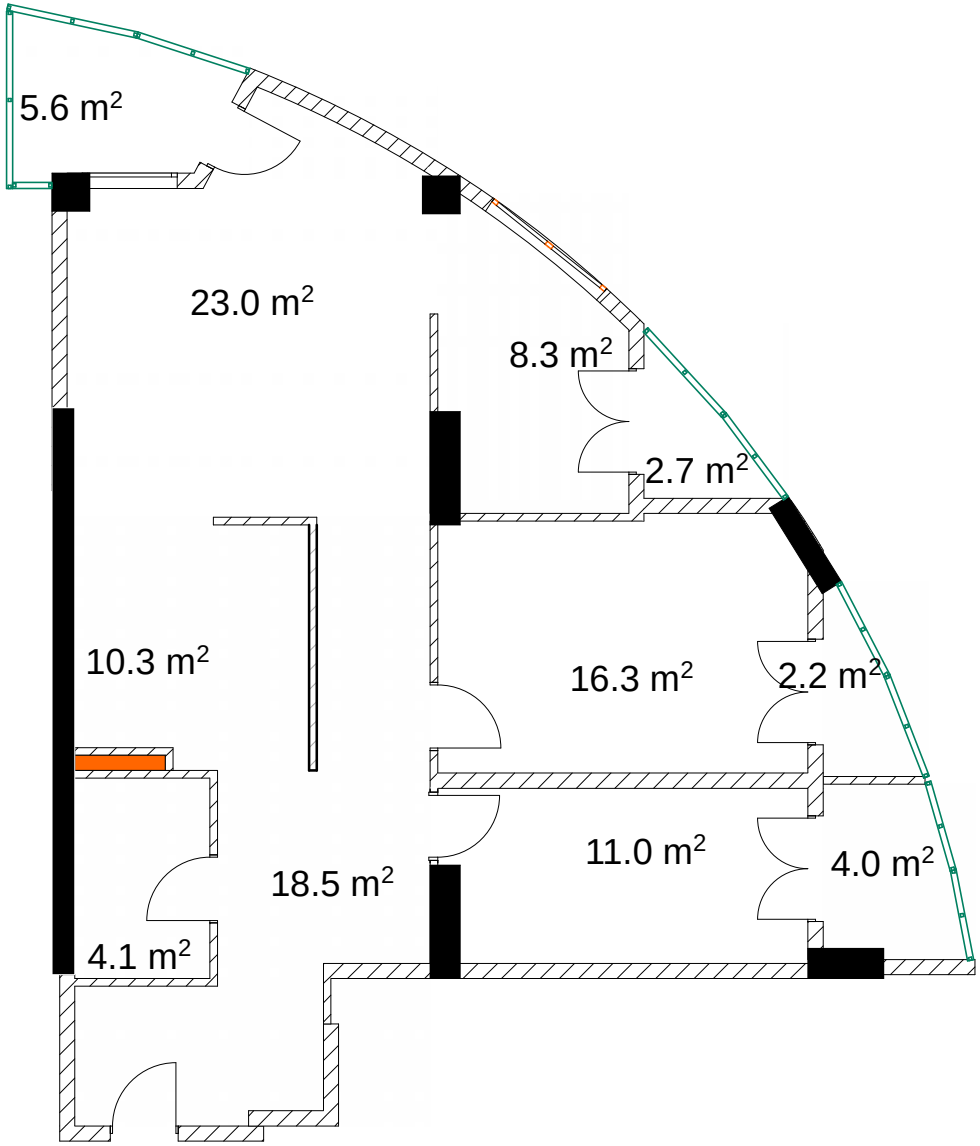

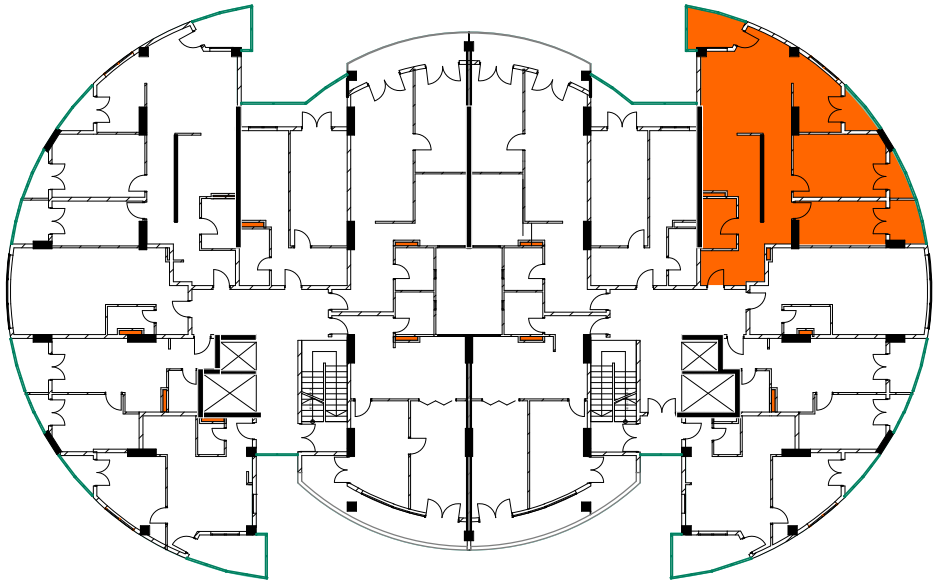

მეჩვიდმეტე სართული

ბინა №236 40.1 მ²

მესაკუთრე

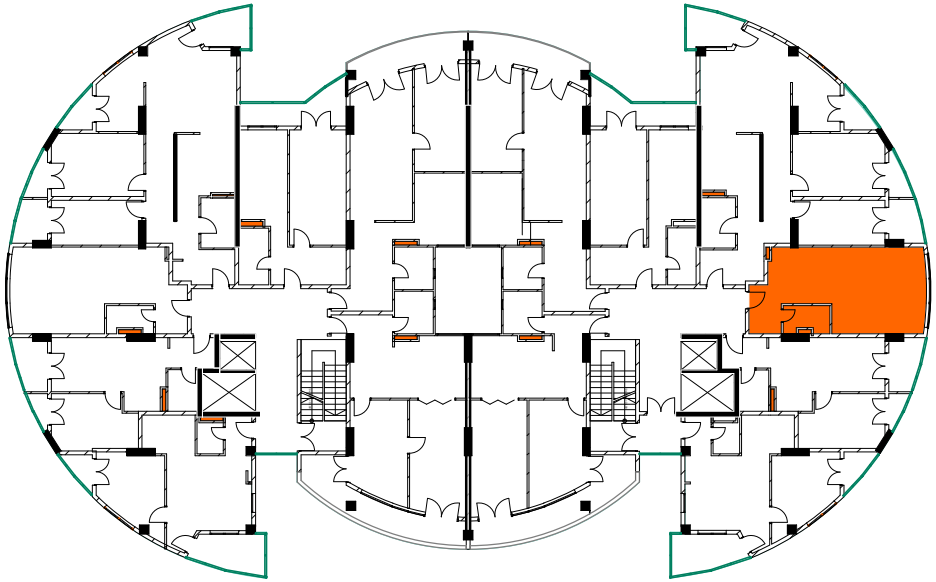

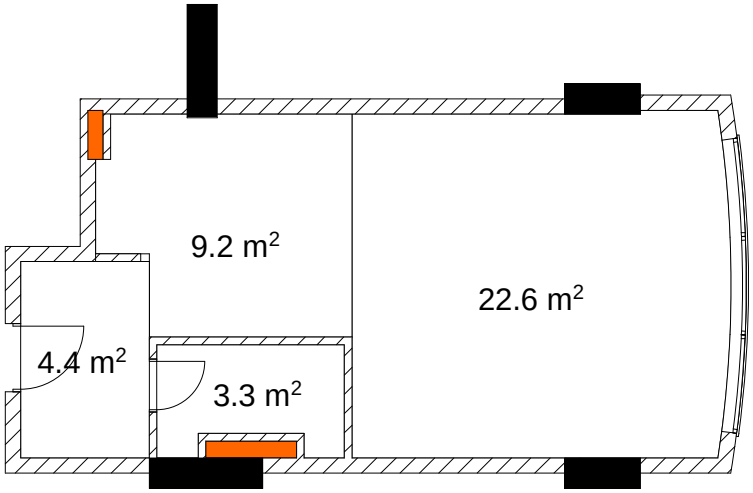

მეჩვიდმეტე სართული

ბინა №237 46.9 მ²

მესაკუთრე

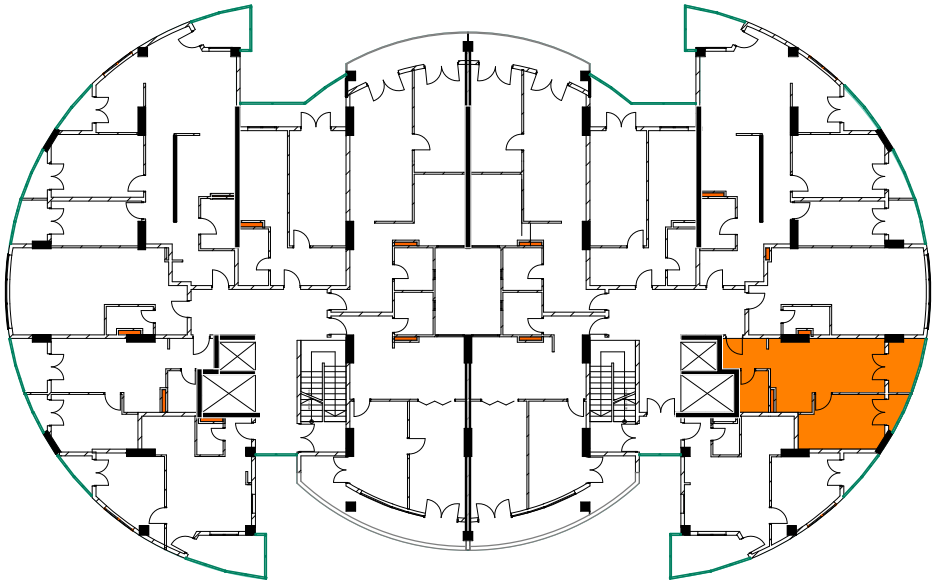

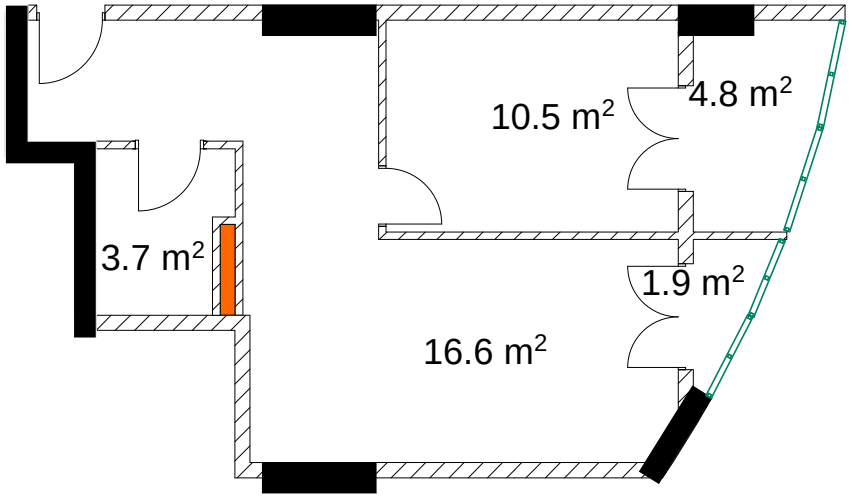

მეჩვიდმეტე სართული

ბინა №238 55.2 მ²

მესაკუთრე

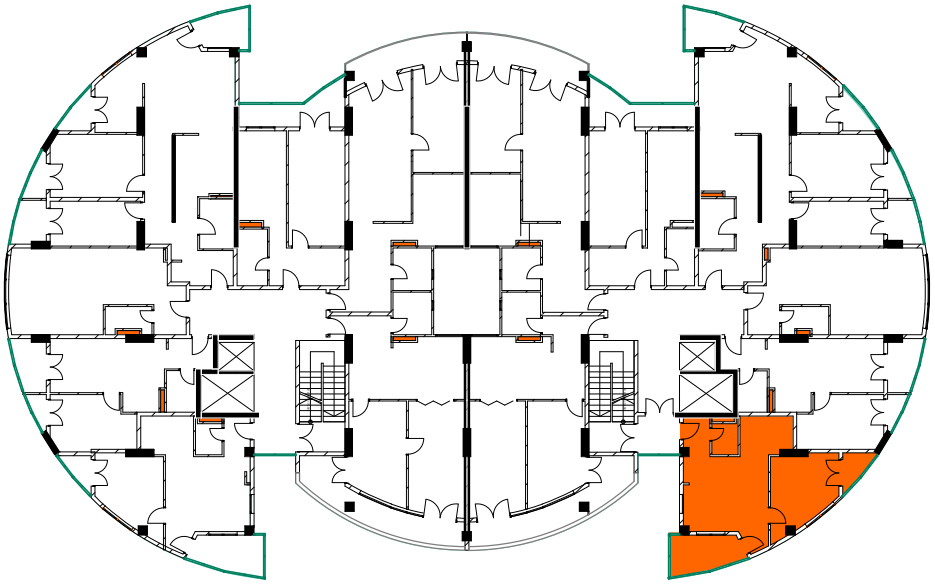

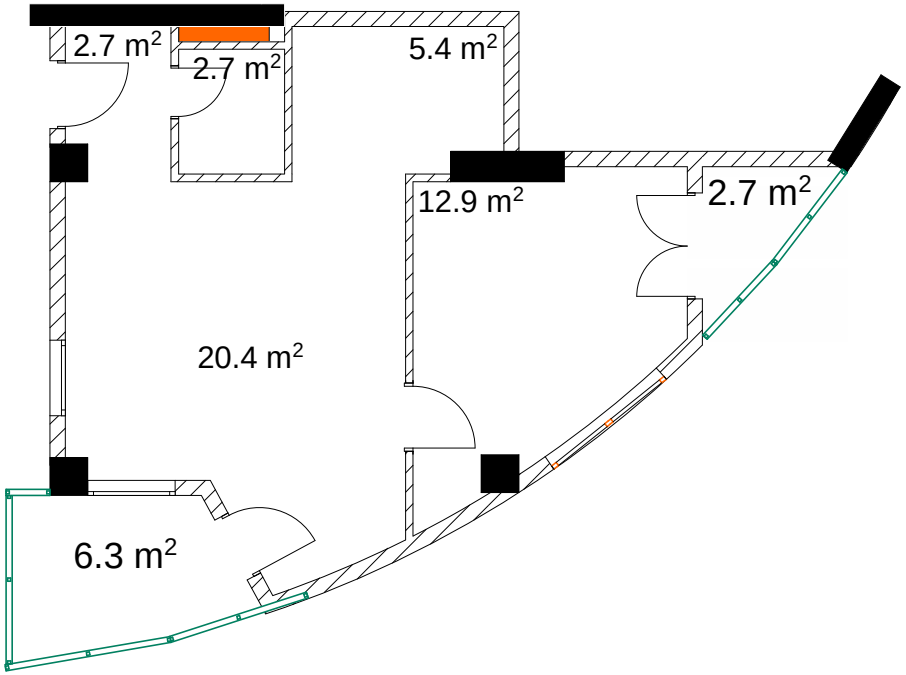

მეთვრამეტე სართული

ბინა №239 80.8 მ^2

მესაკუთრე

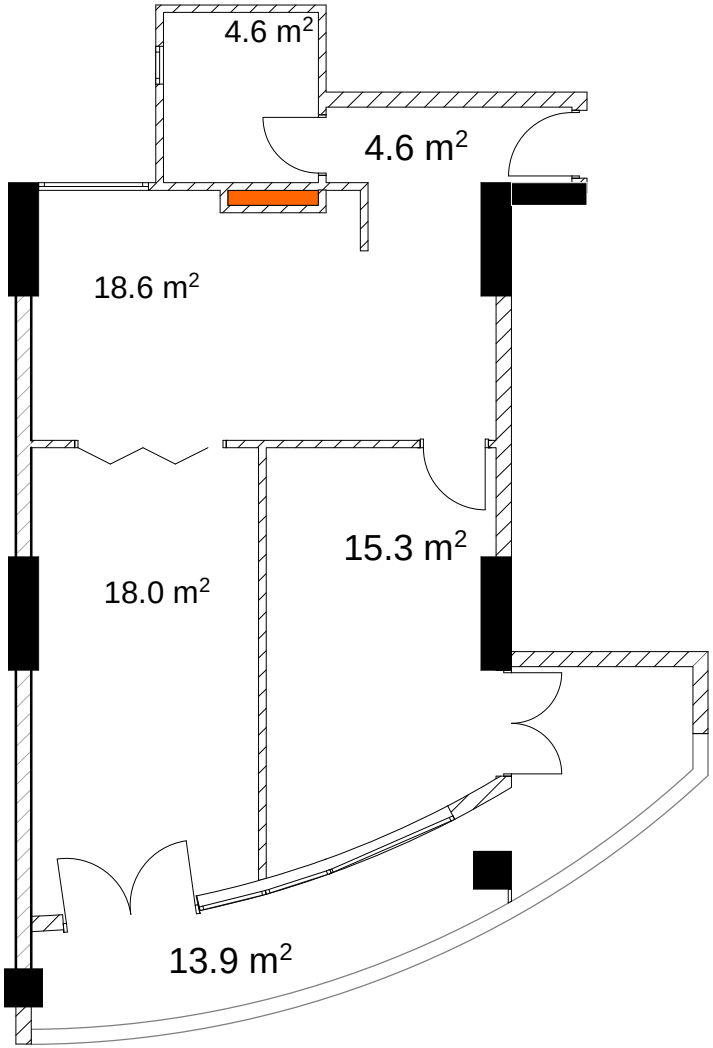

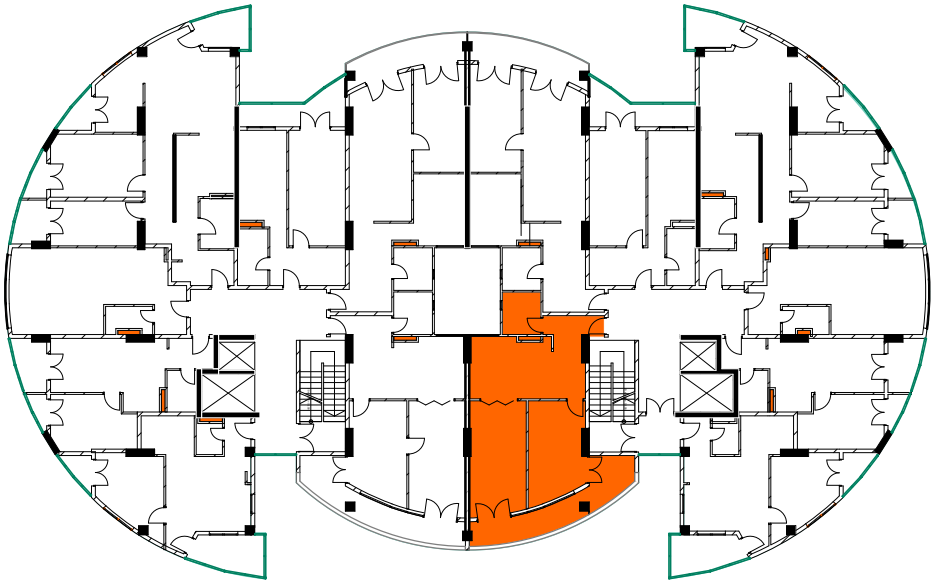

მეთვრამეტე სართული

ბინა №240 79.6 მ²

მესაკუთრე

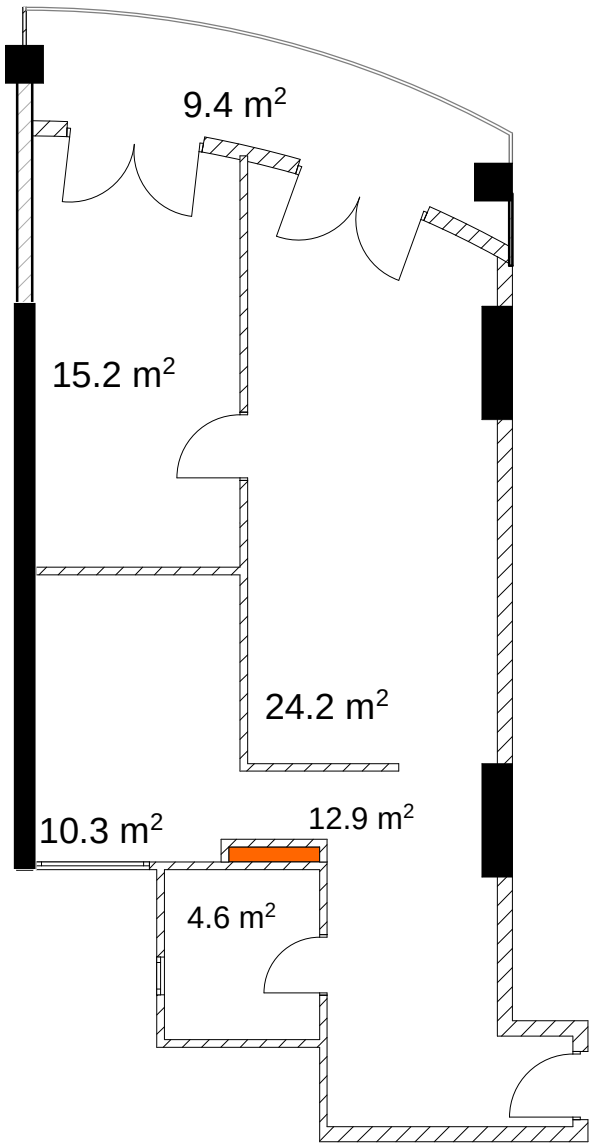

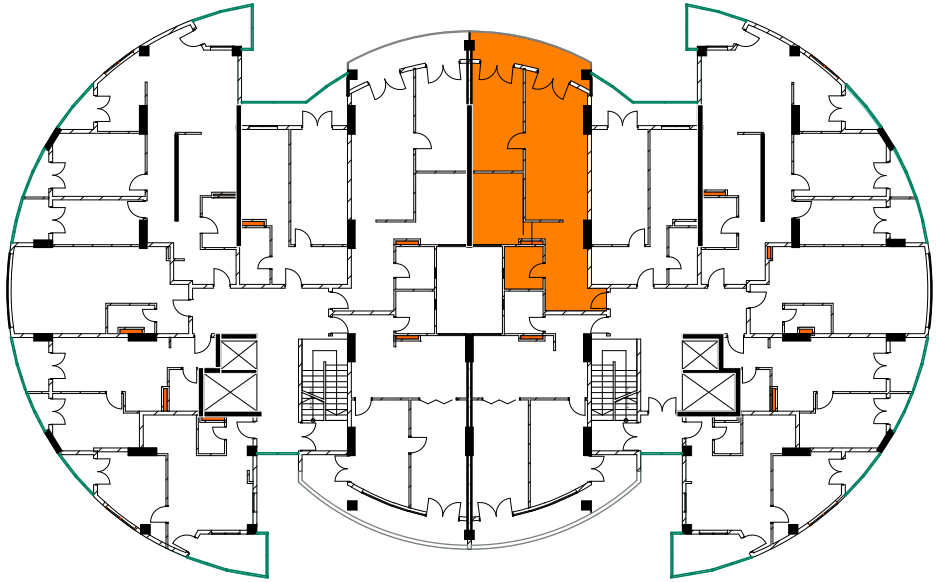

მეთვრამეტე სართული

ბინა №241 55.7 მ²

მესაკუთრე

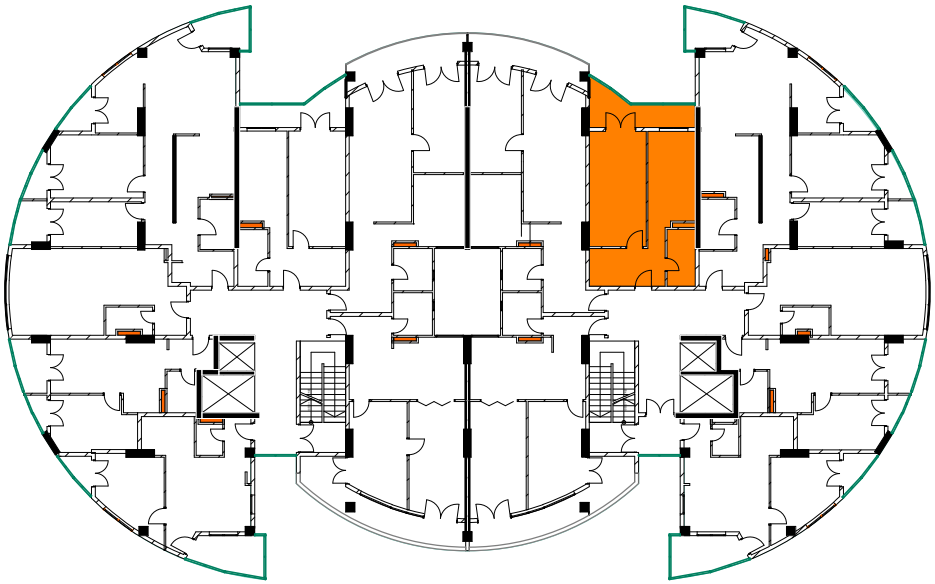

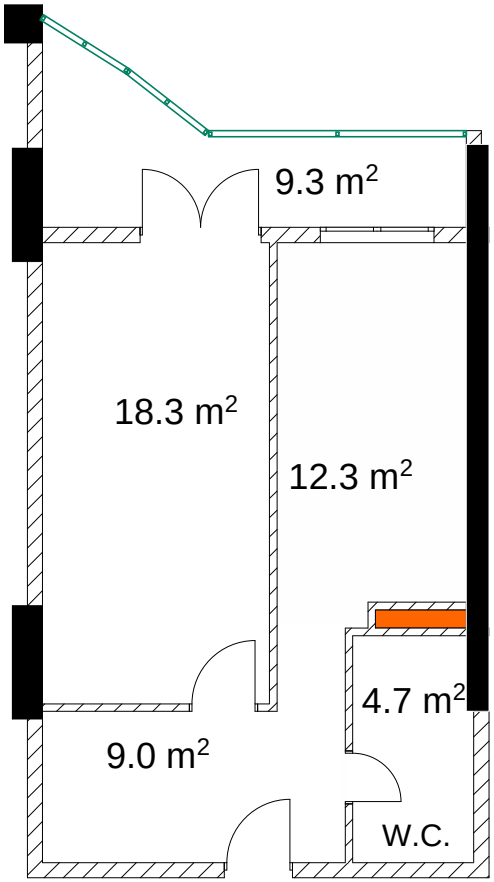

მეთვრამეტე სართული

ბინა №242 111.5 მ²

მესაკუთრე

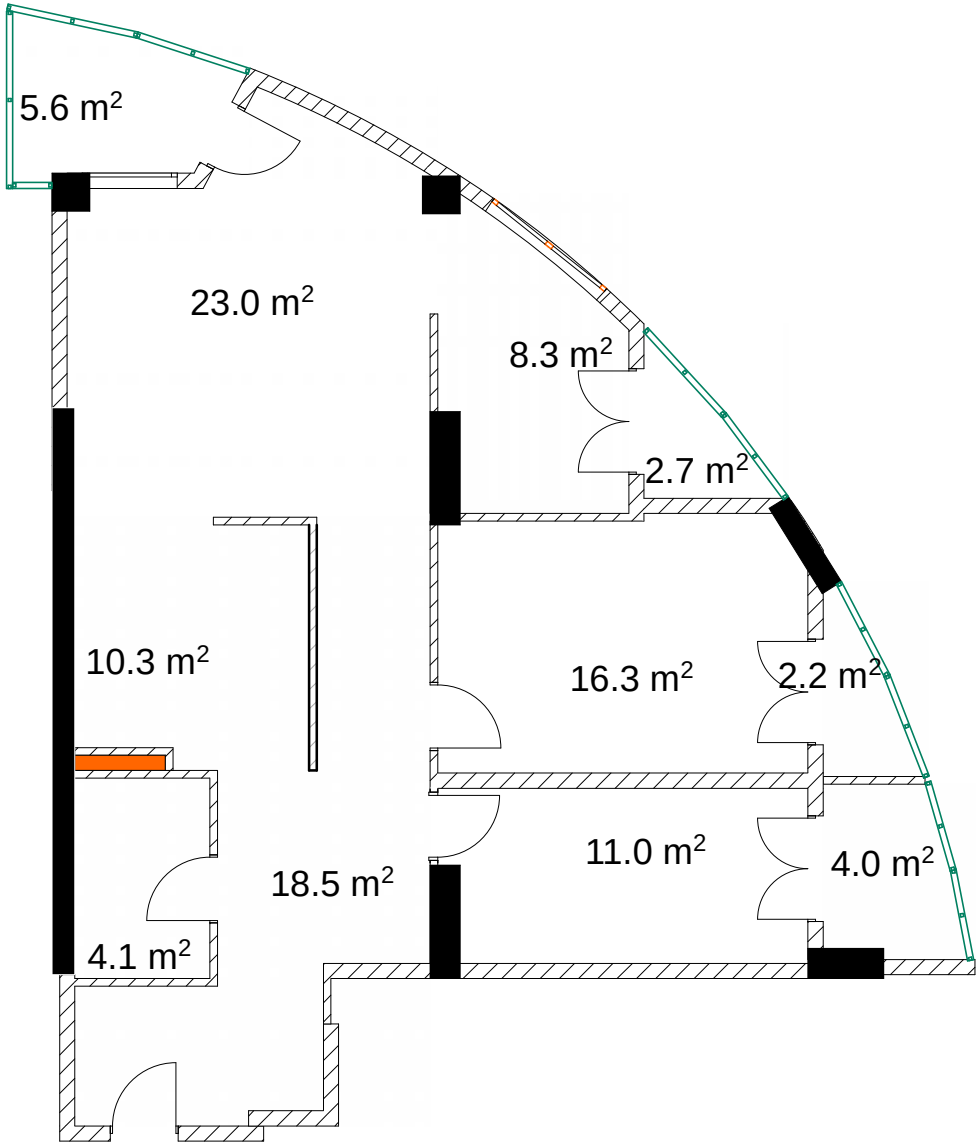

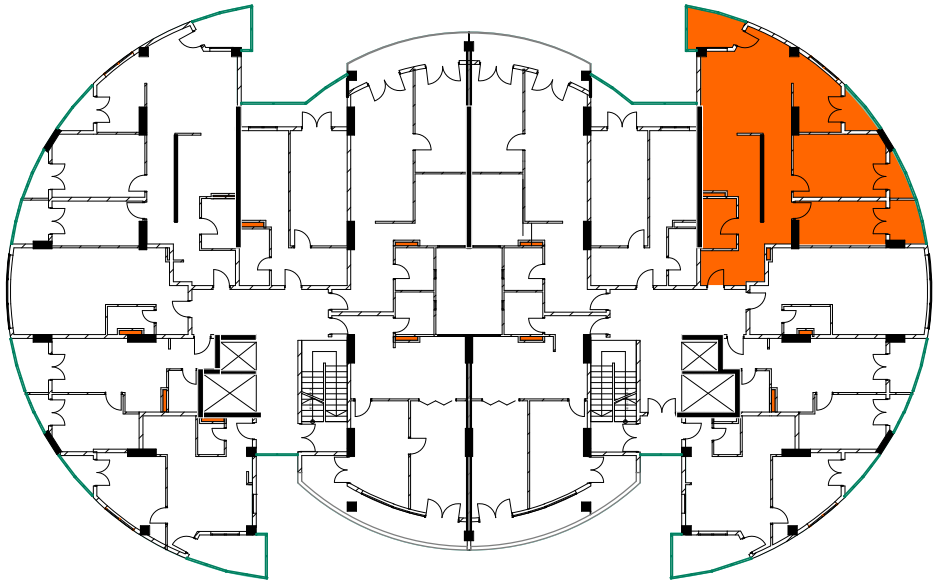

მეთვრამეტე სართული

ბინა №243 40.1 მ²

მესაკუთრე

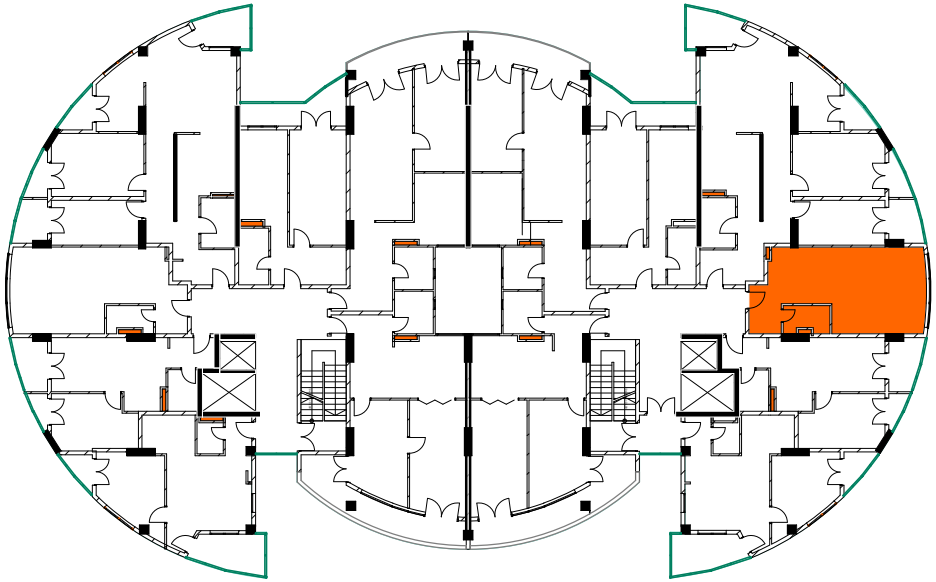

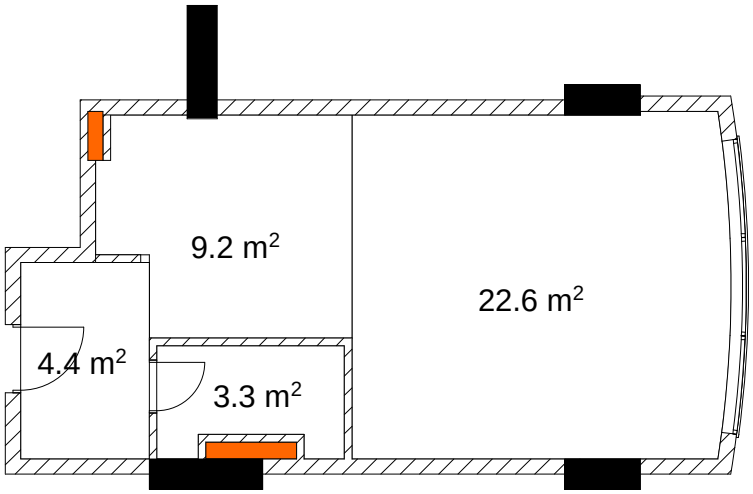

მეთვრამეტე სართული

ბინა №244 46.9 მ^2

მესაკუთრე

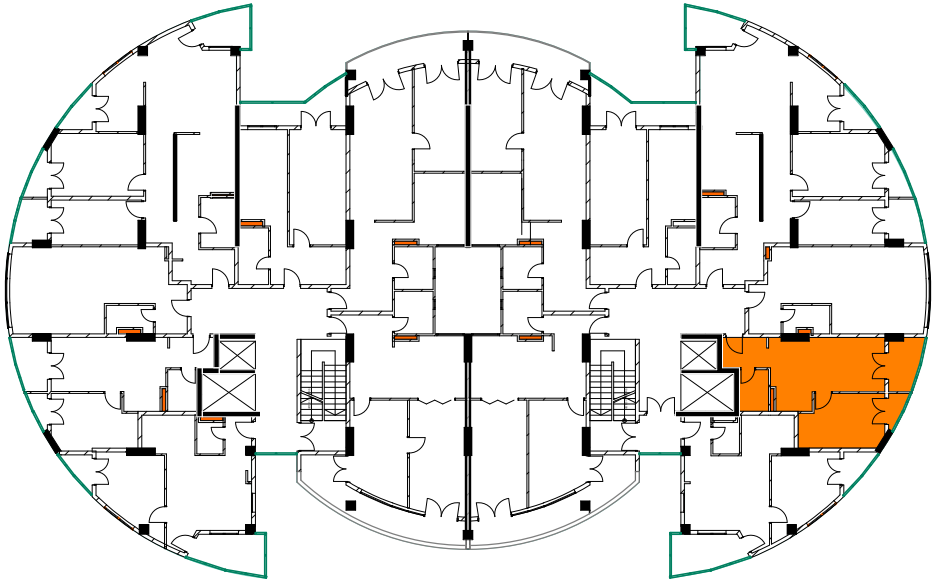

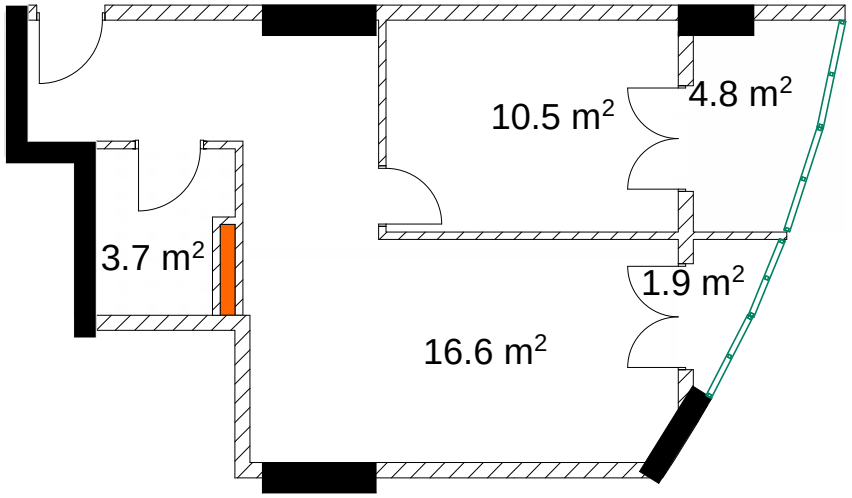

მეთვრამეტე სართული

ბინა №245 55.2 მ²

მესაკუთრე

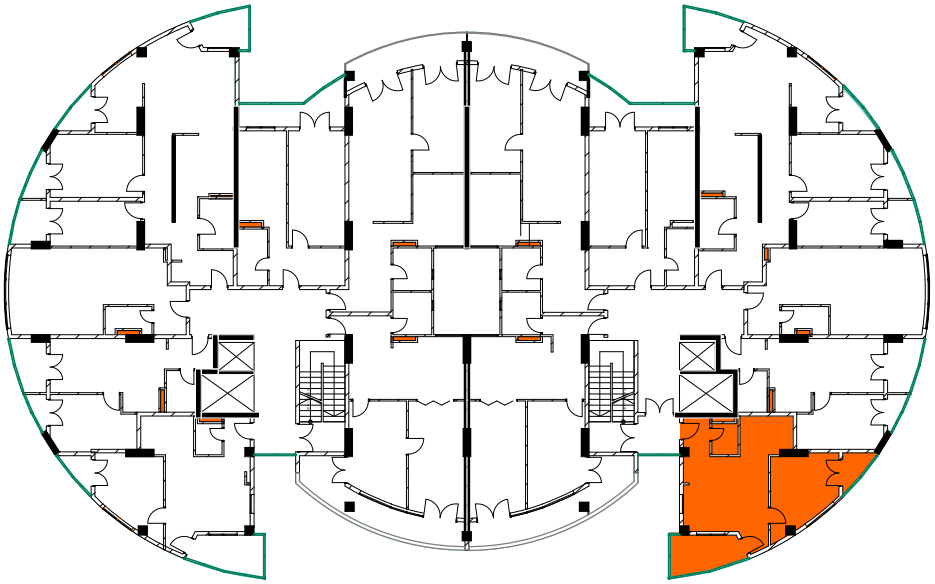

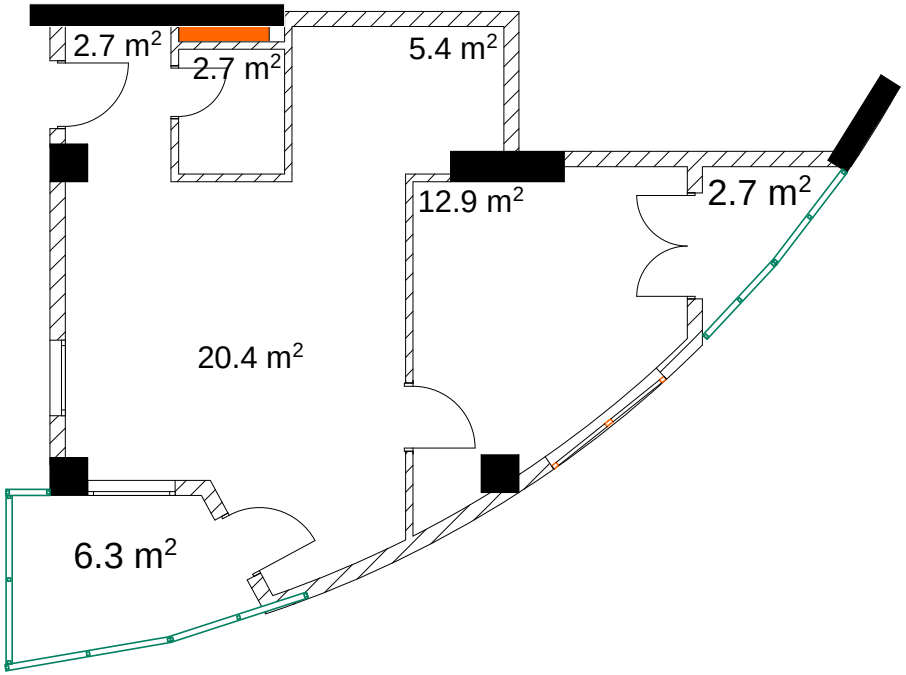

მეცხრამეტე სართული

ბინა №246 80.8 მ²

მესაკუთრე

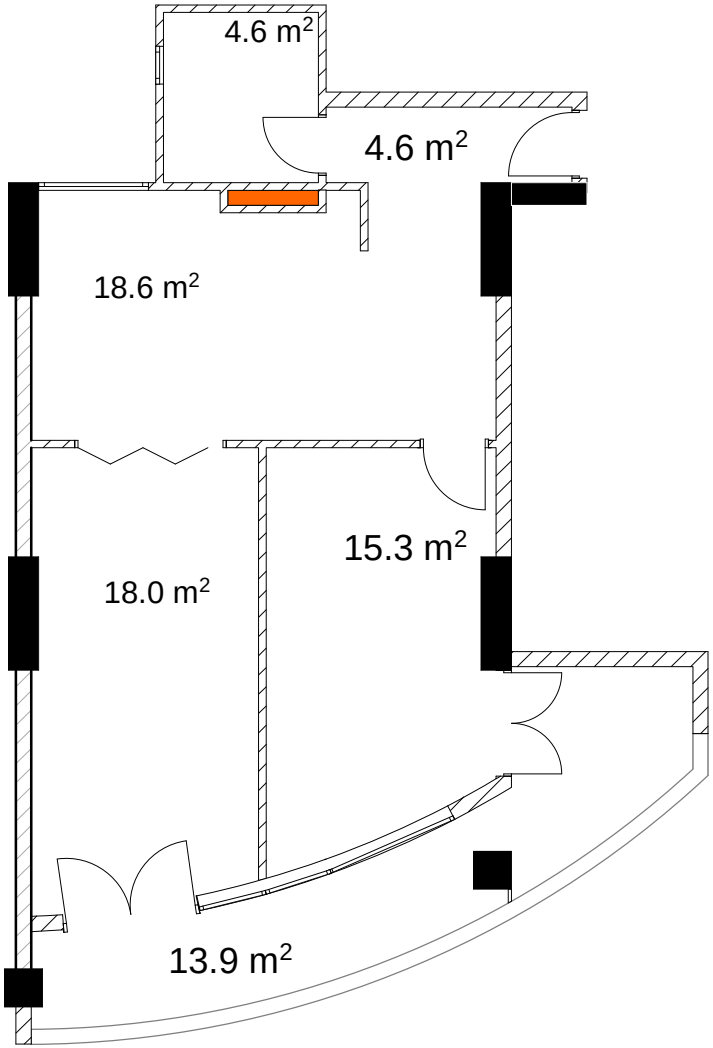

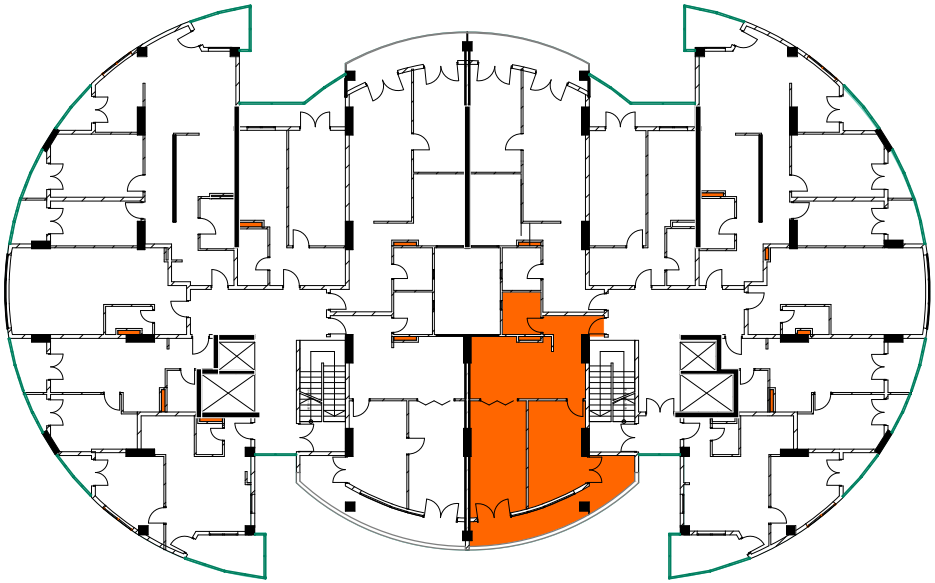

მეცხრამეტე სართული

ბინა №247 79.6 მ²

მესაკუთრე

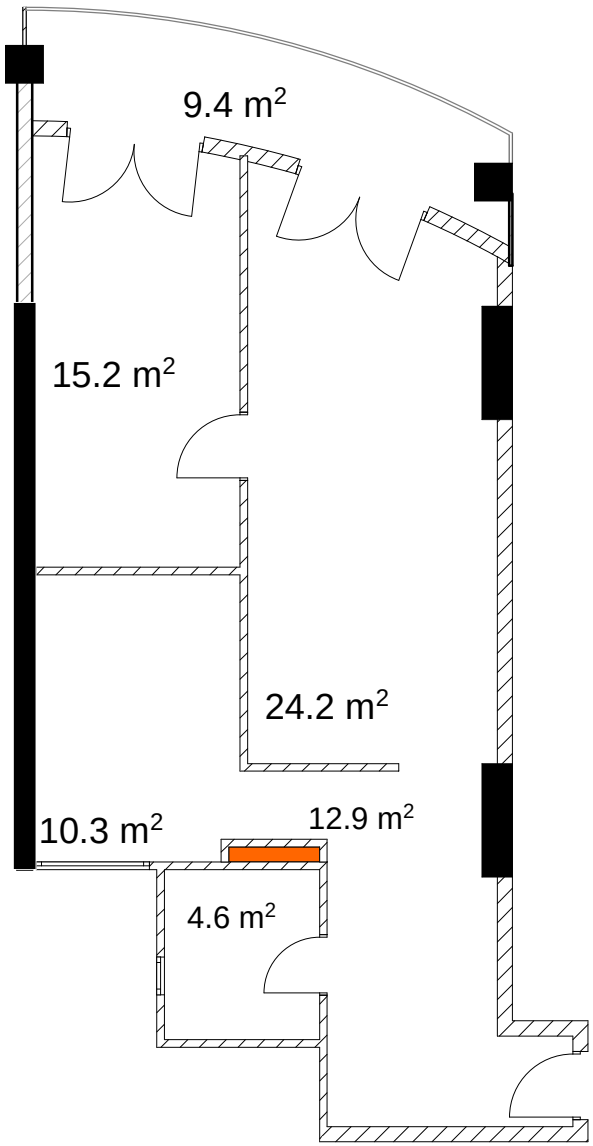

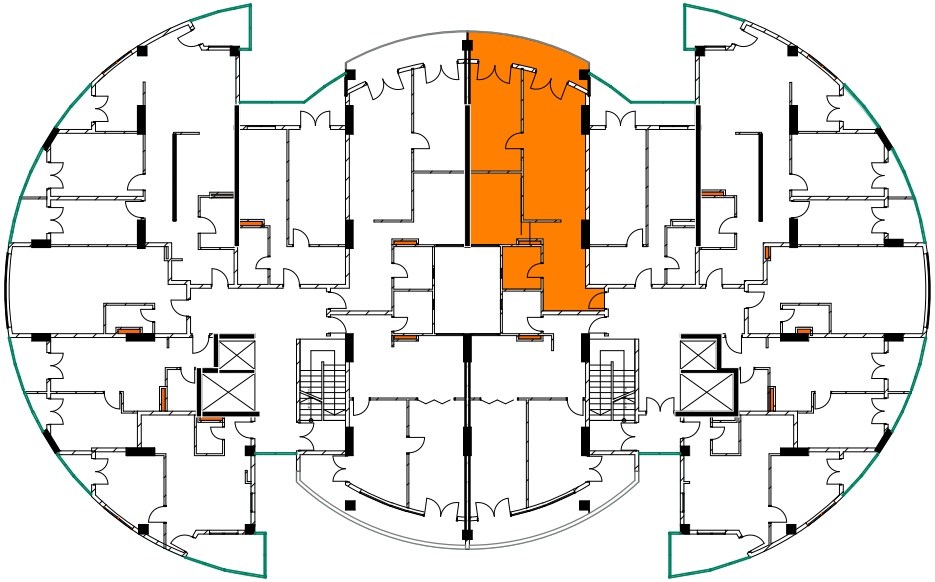

მეცხრამეტე სართული

ბინა №248 55.7 მ²

მესაკუთრე

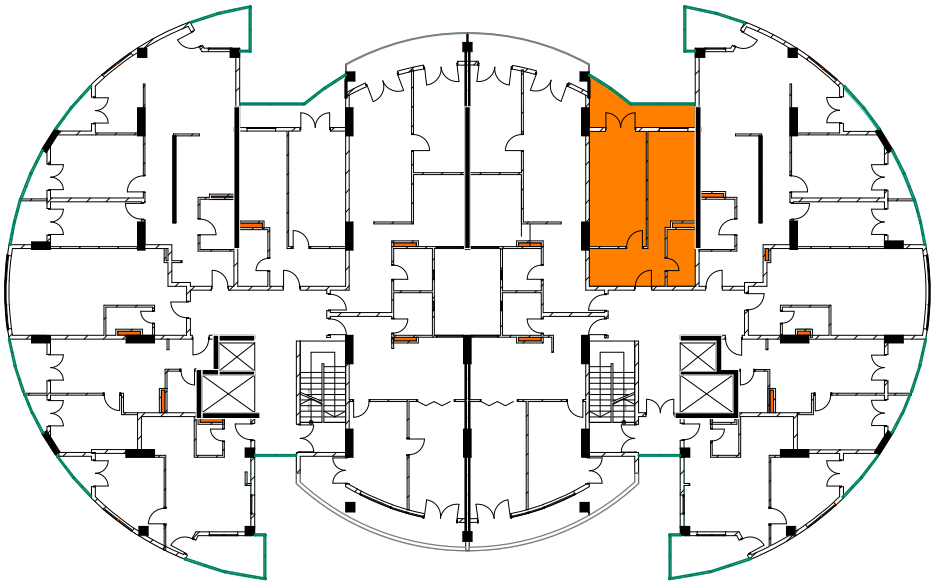

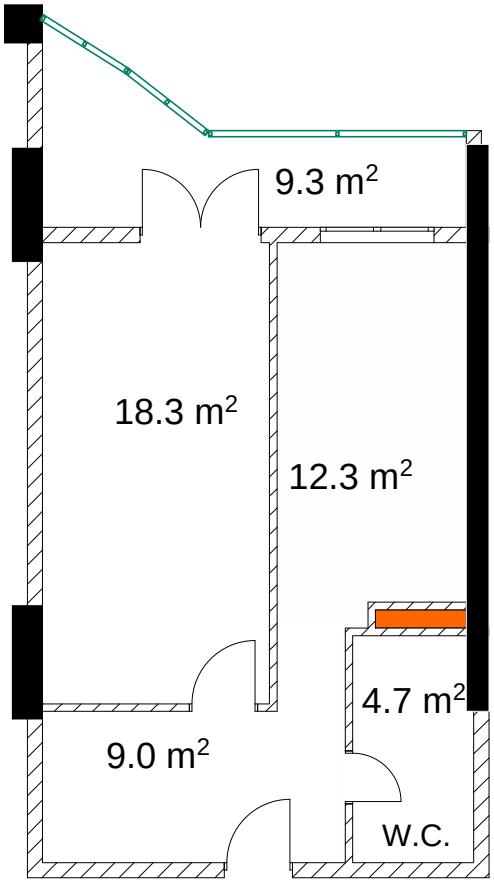

მეცხრამეტე სართული

ბინა №249 111.5 მ²

მესაკუთრე

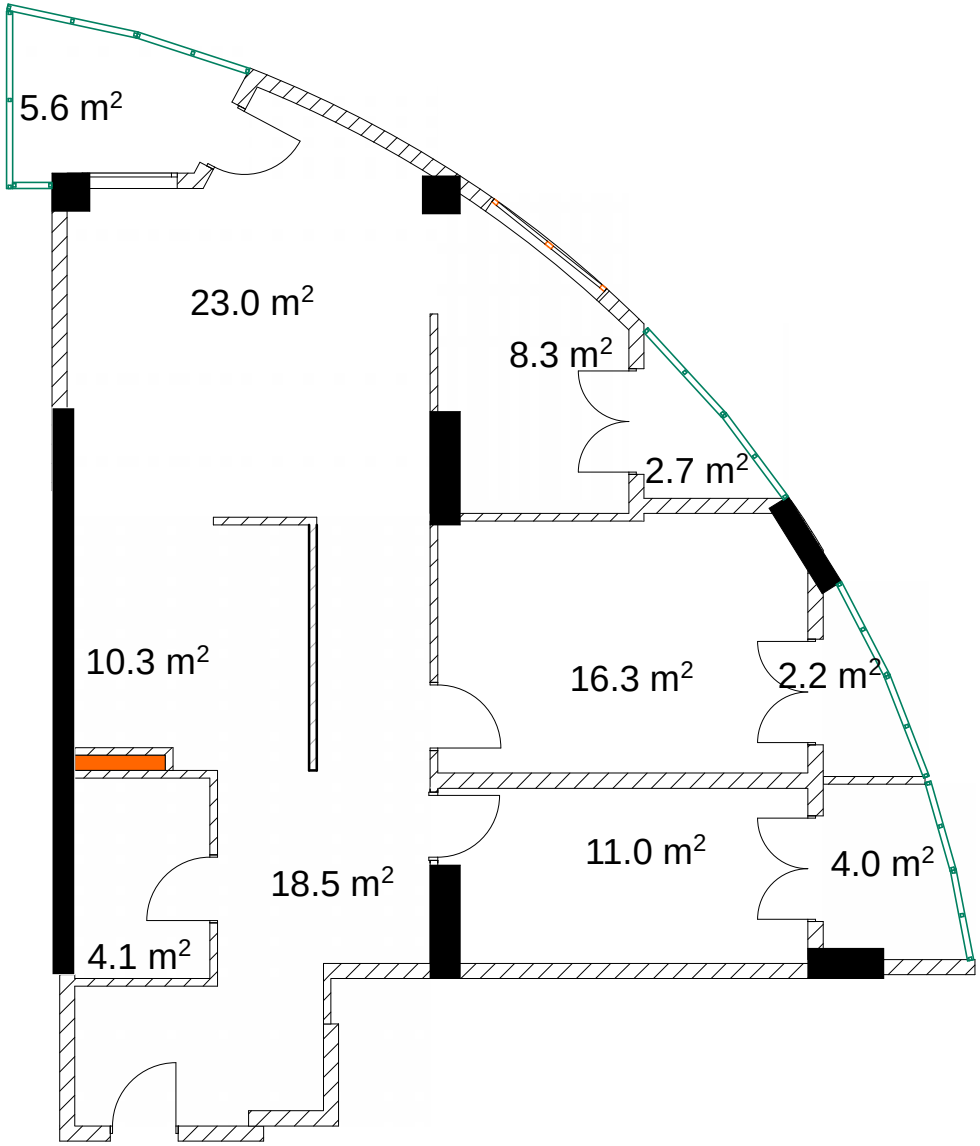

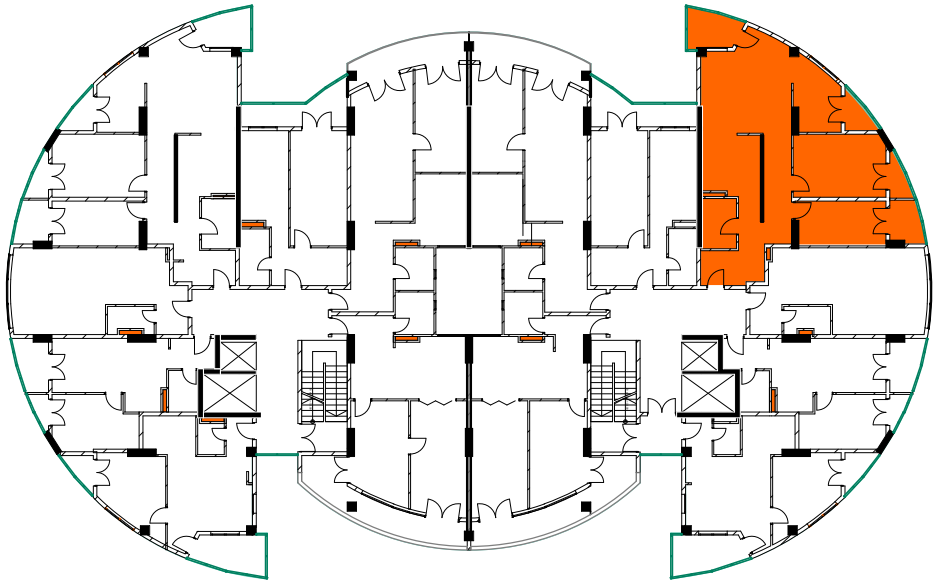

მეცხრამეტე სართული

ბინა №250 40.1 მ²

მესაკუთრე

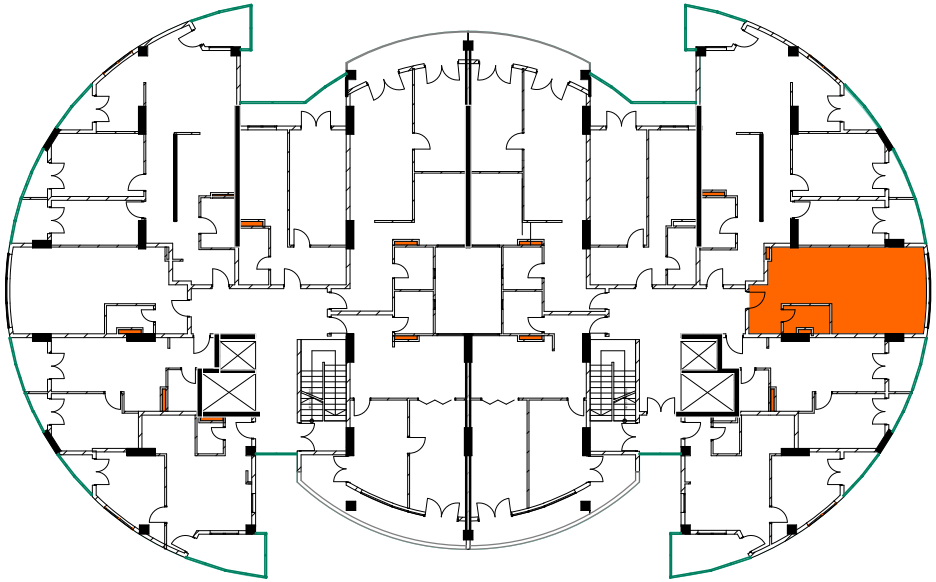

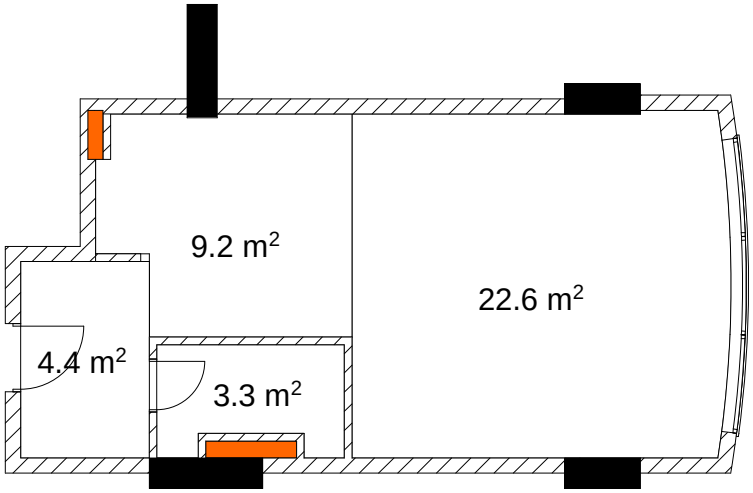

მეცხრამეტე სართული

ბინა №251 46.9 მ²

მესაკუთრე

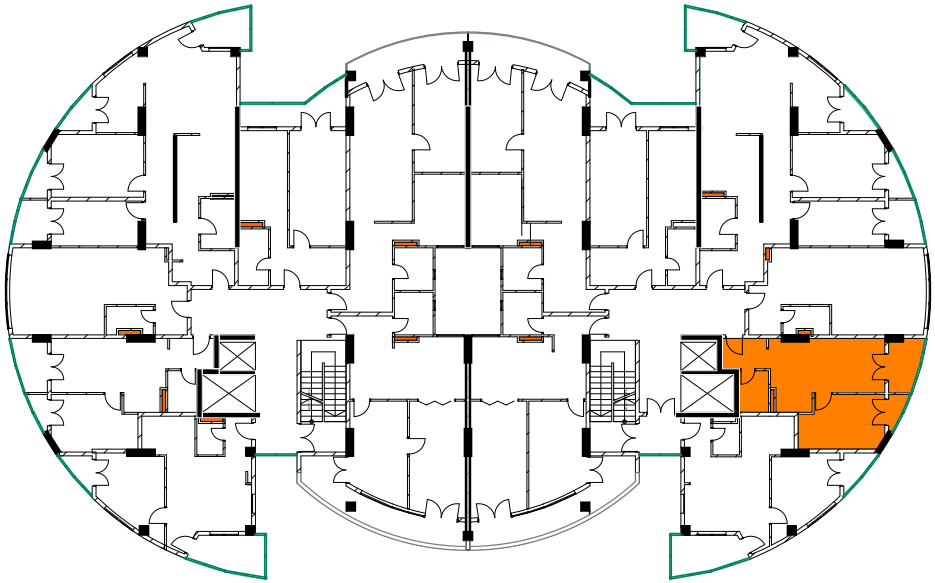

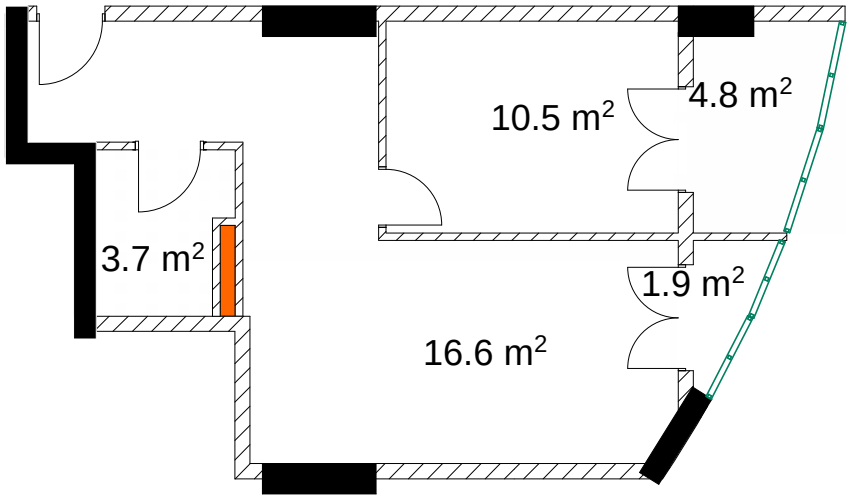

მეცხრამეტე სართული

ბინა №252 55.2 მ²

მესაკუთრე

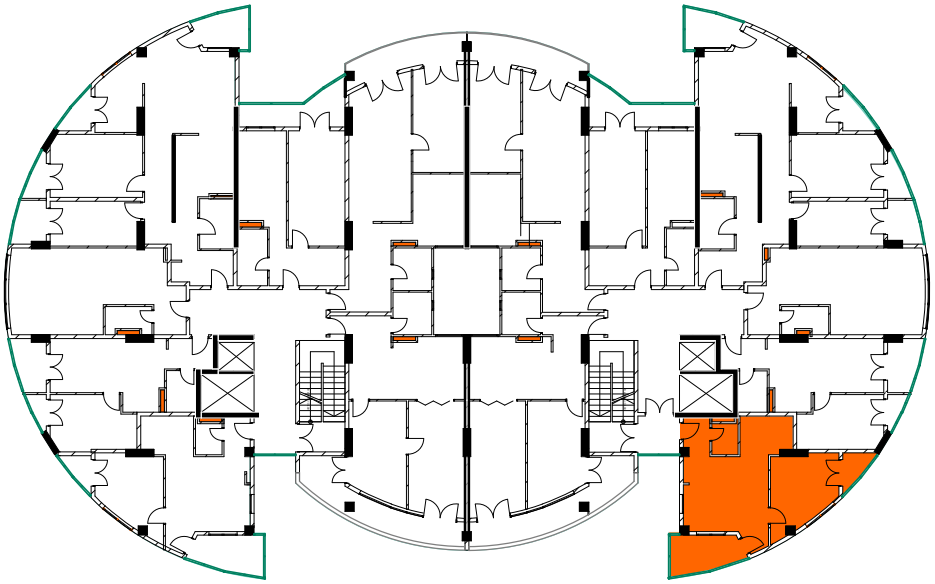

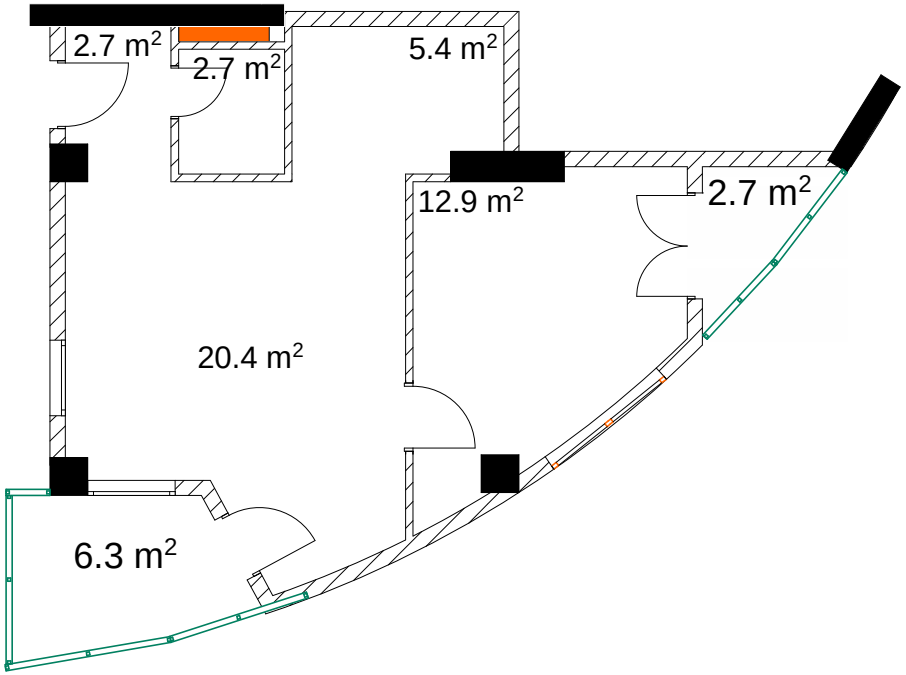

მეოცე სართული

ბინა №253 74.6 მ²

მესაკუთრე

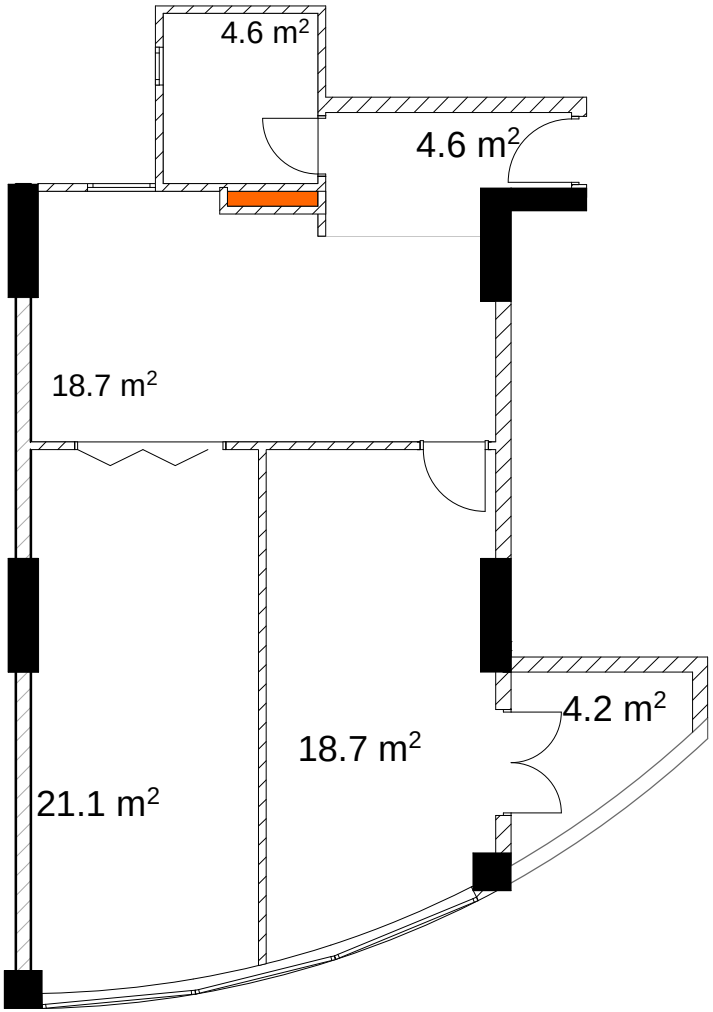

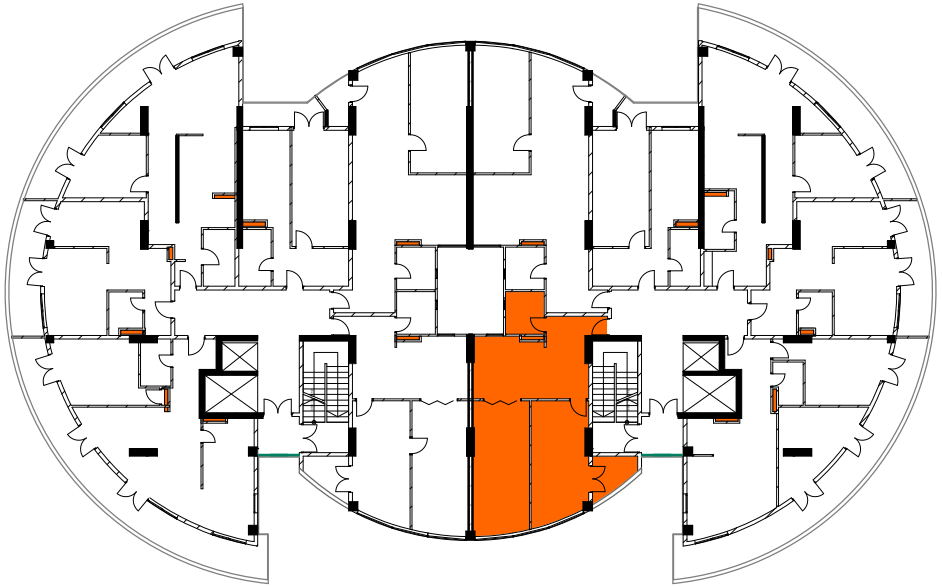

მეოცე სართული

ბინა №254 76.6 მ²

მესაკუთრე

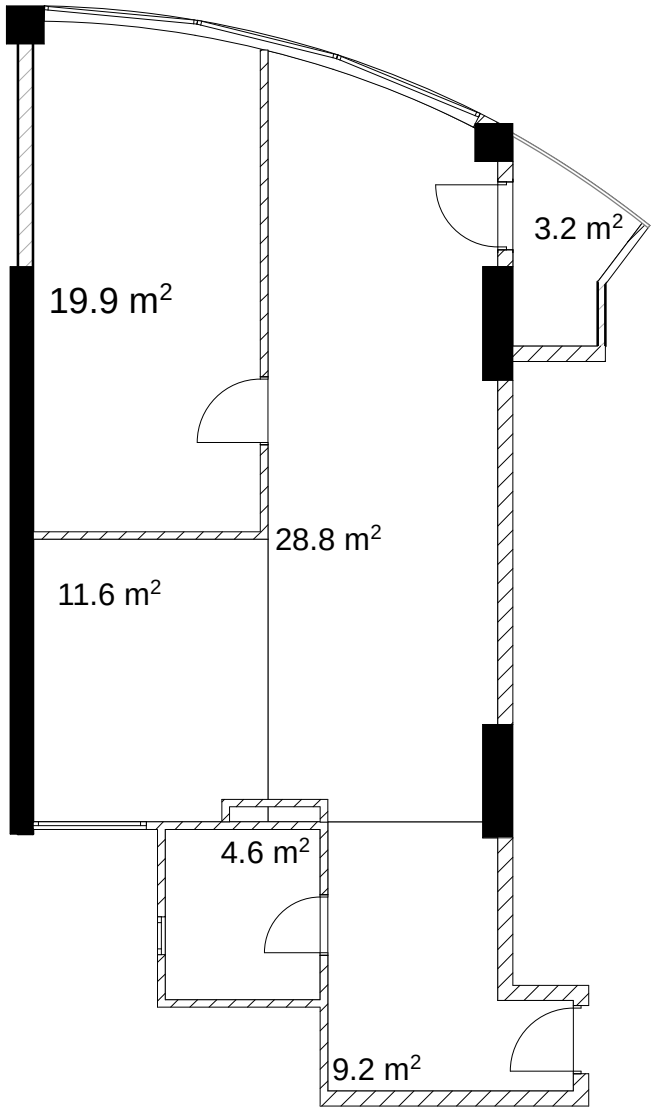

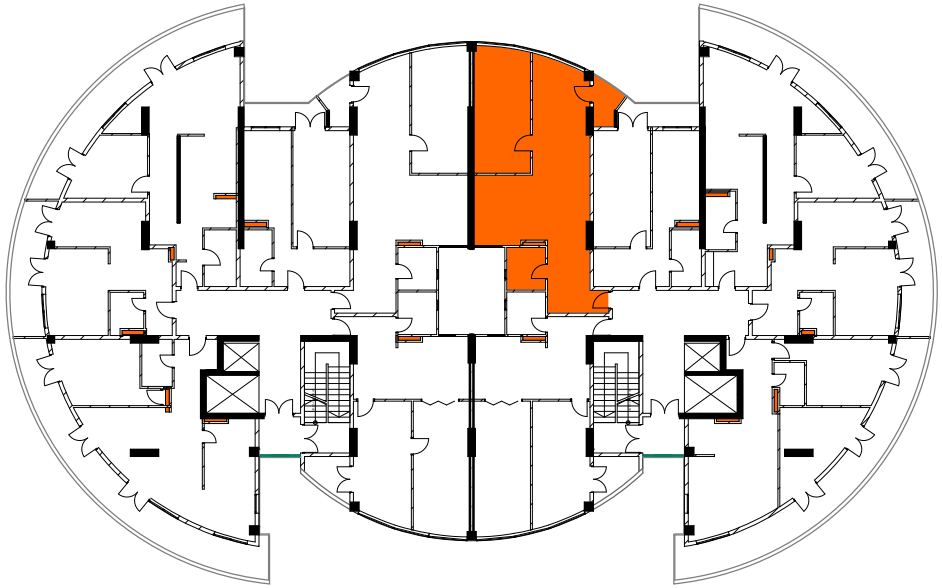

მეოცე სართული

ბინა №255 56.1 მ^2

მესაკუთრე

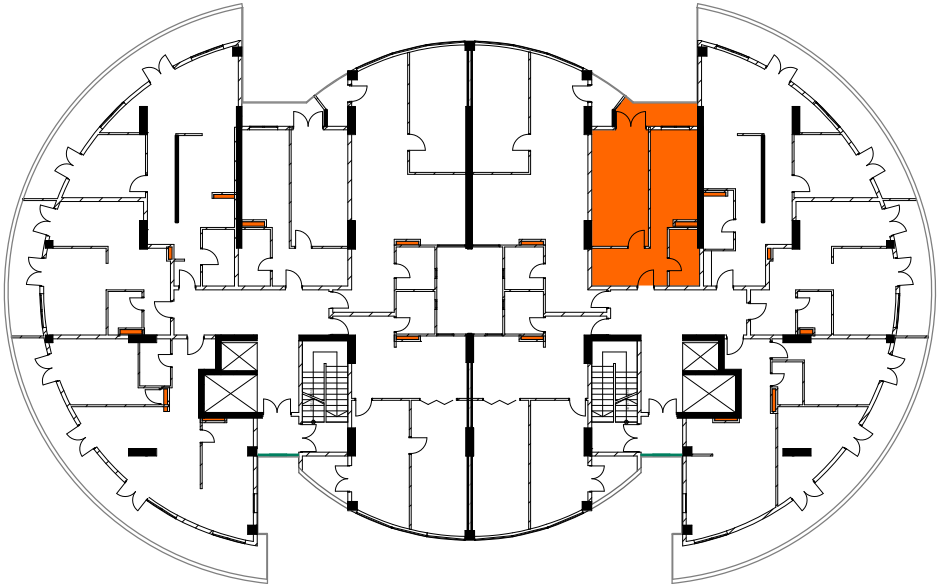

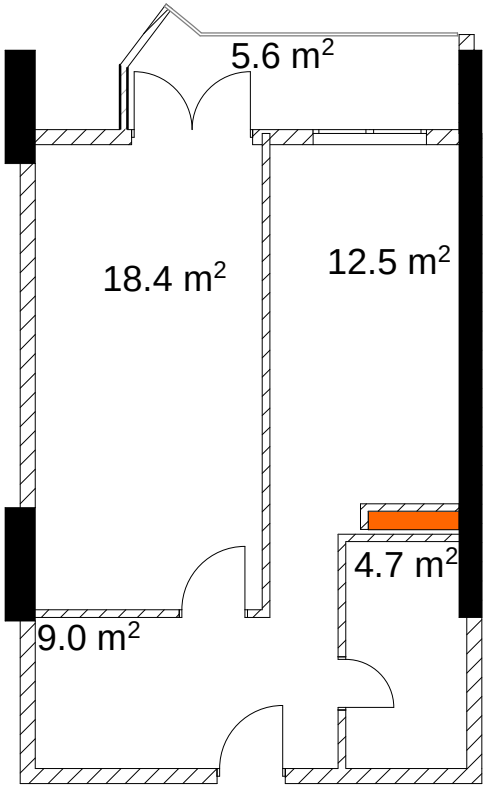

მეოცე სართული

ბინა №256 98.1 მ²

მესაკუთრე

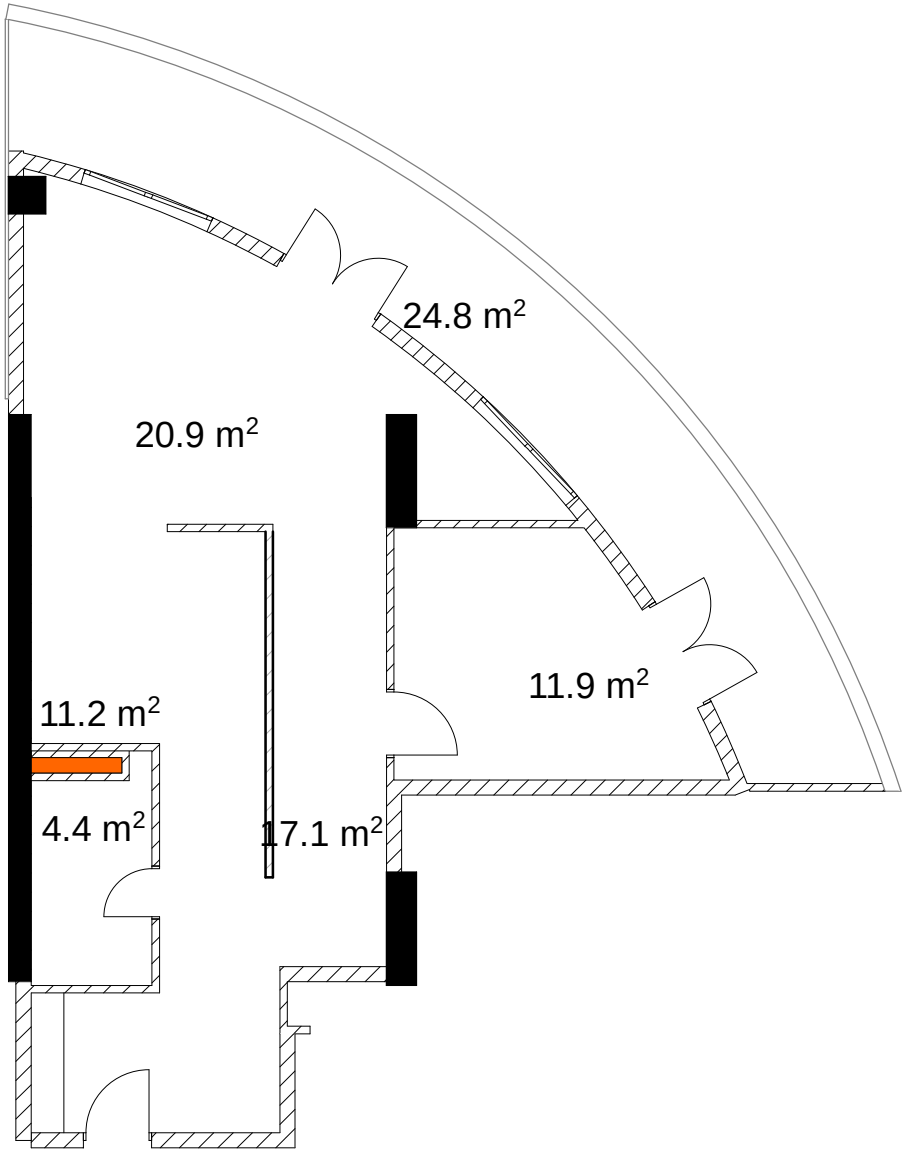

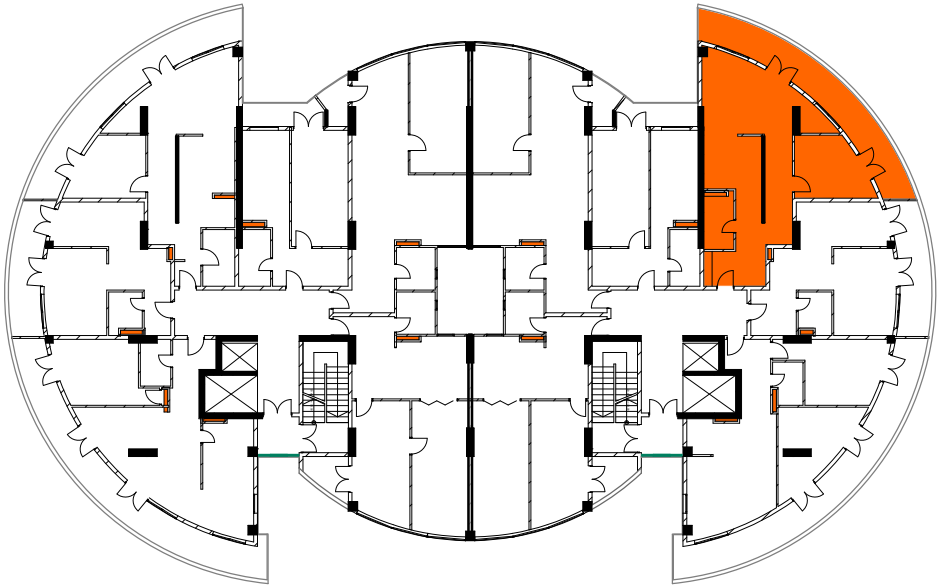

მეოცე სართული

ბინა №257 59.0 მ²

მესაკუთრე

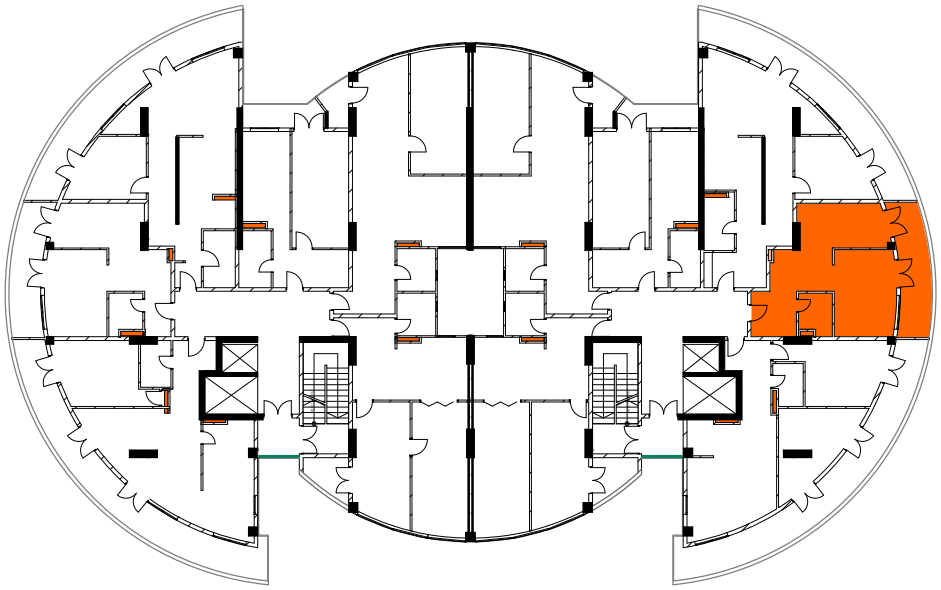

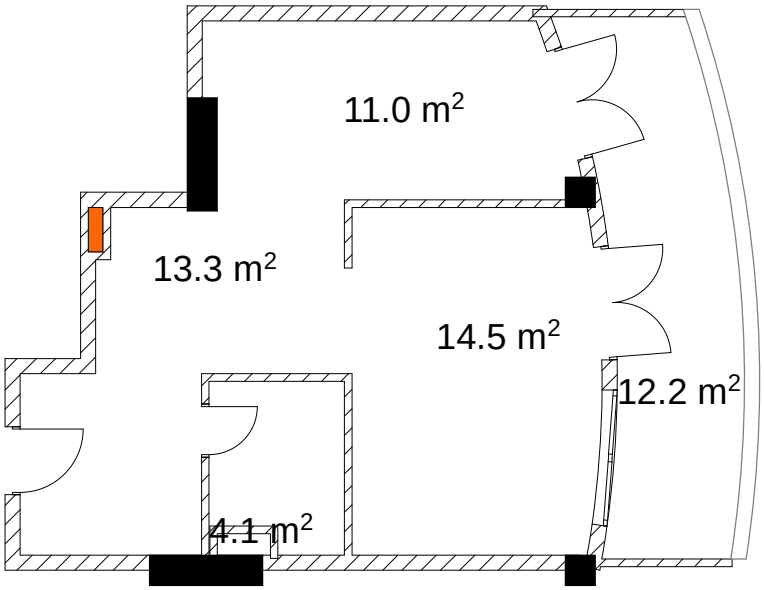

მეოცე სართული

ბინა №258 106.6 მ²

მესაკუთრე

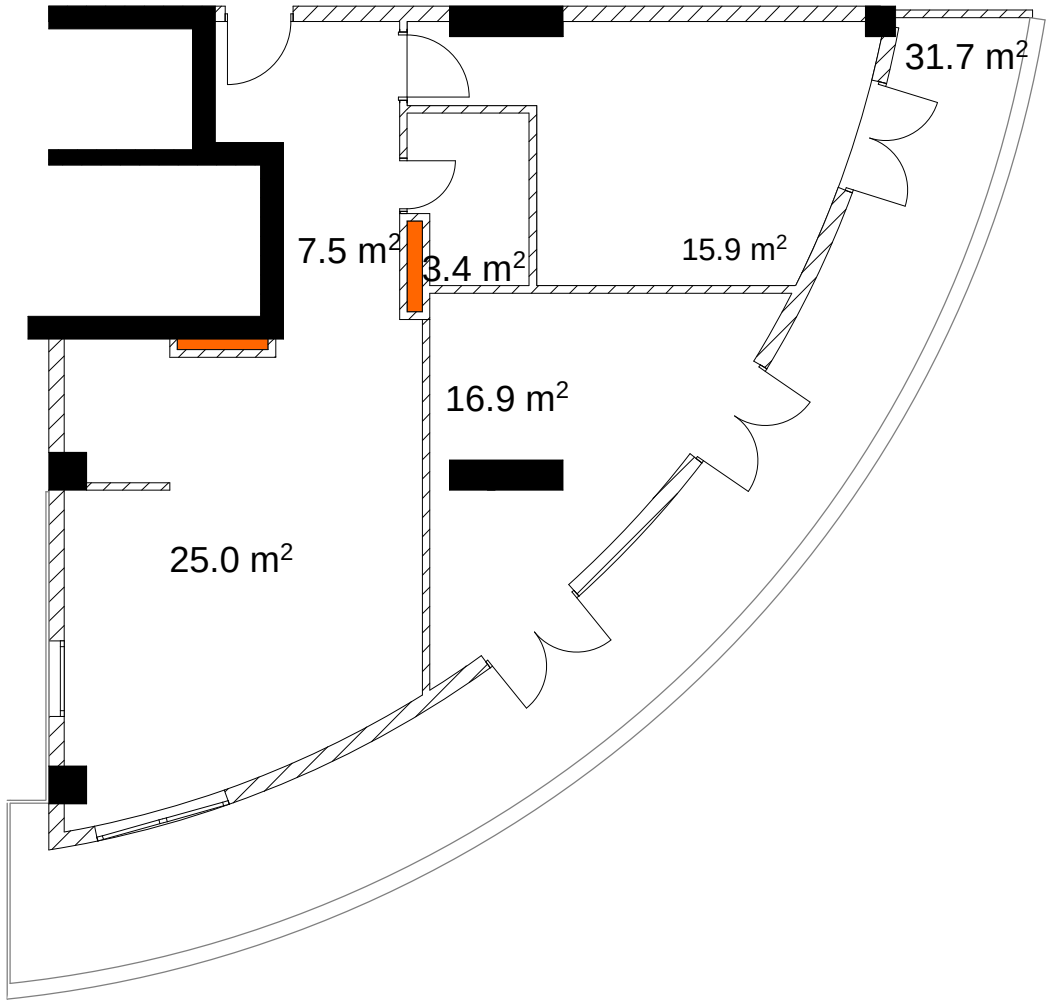

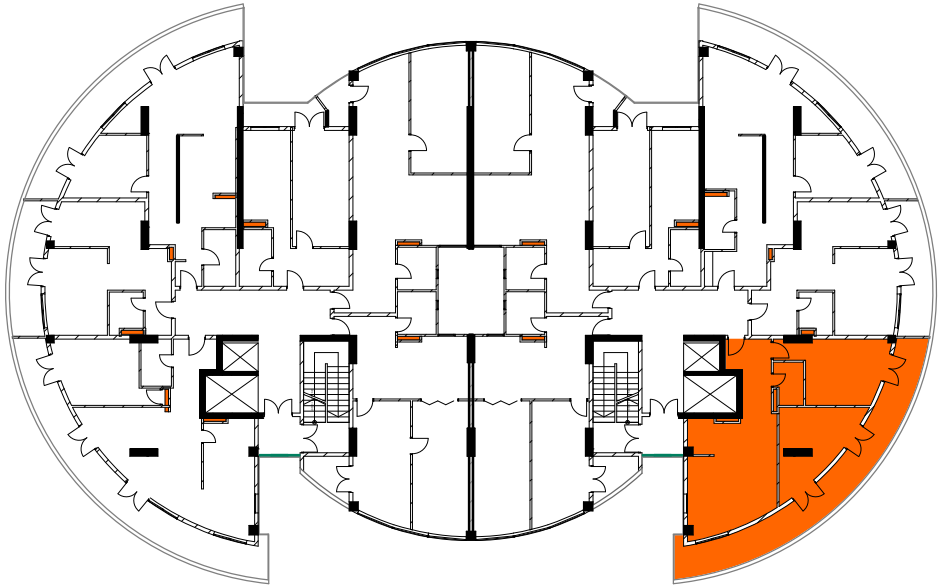

ოცდამეერთე სართული

ბინა №259 75.5 მ²

მესაკუთრე

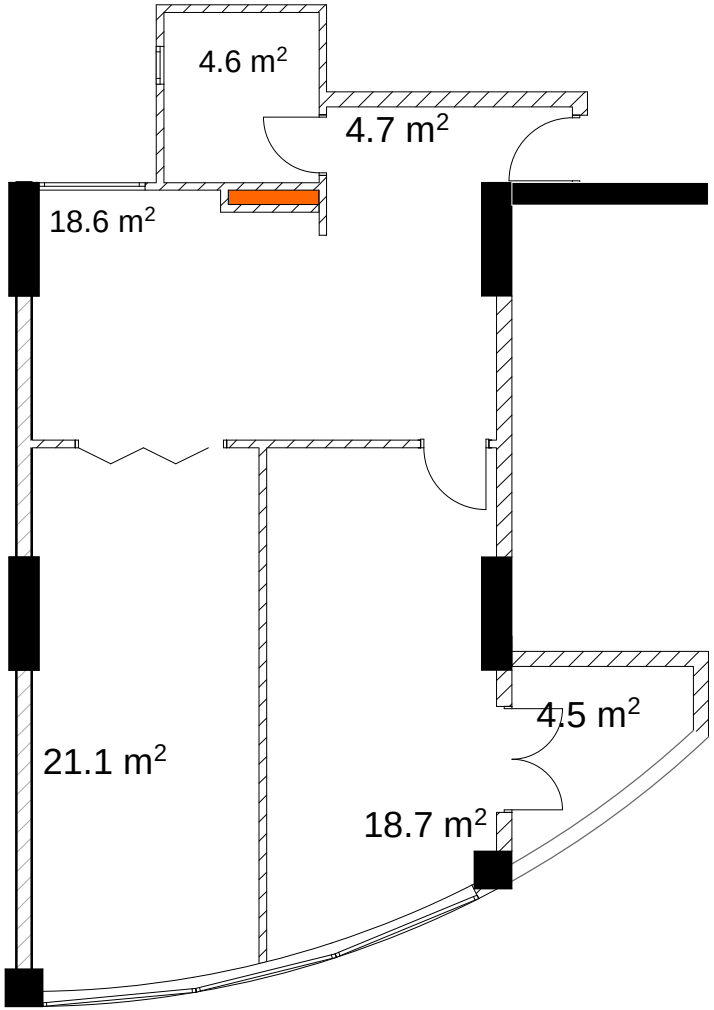

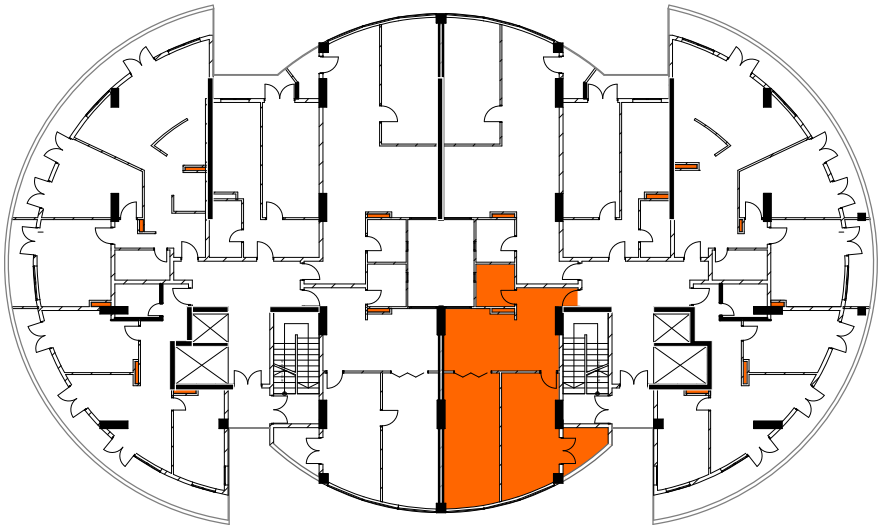

ოცდამეერთე სართული

ბინა №260 76.5 მ²

მესაკუთრე

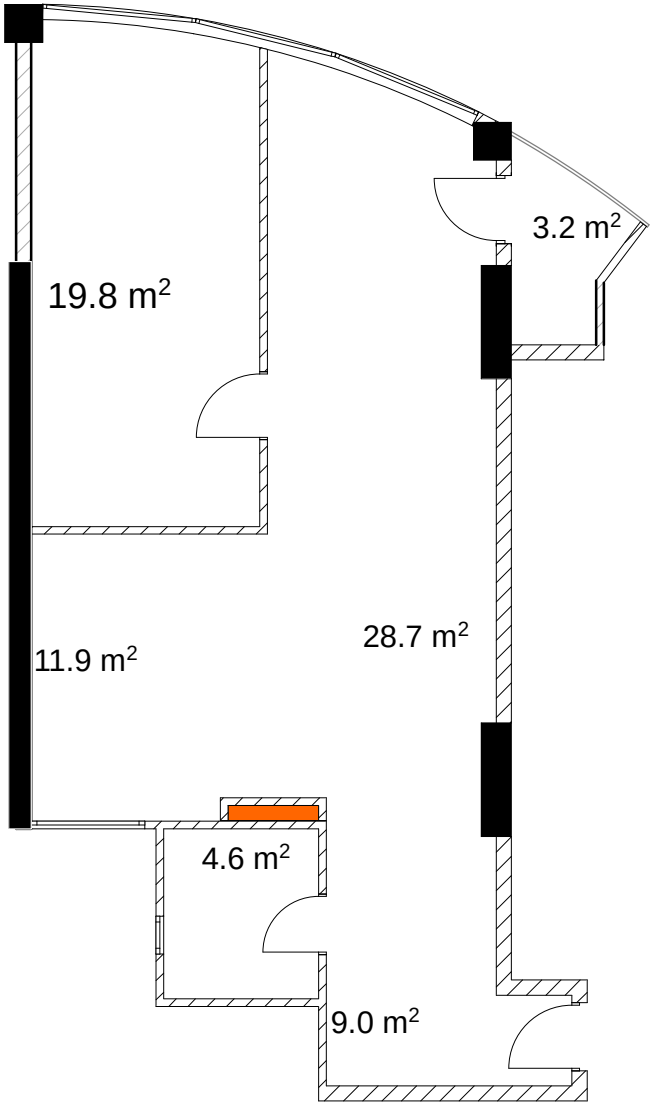

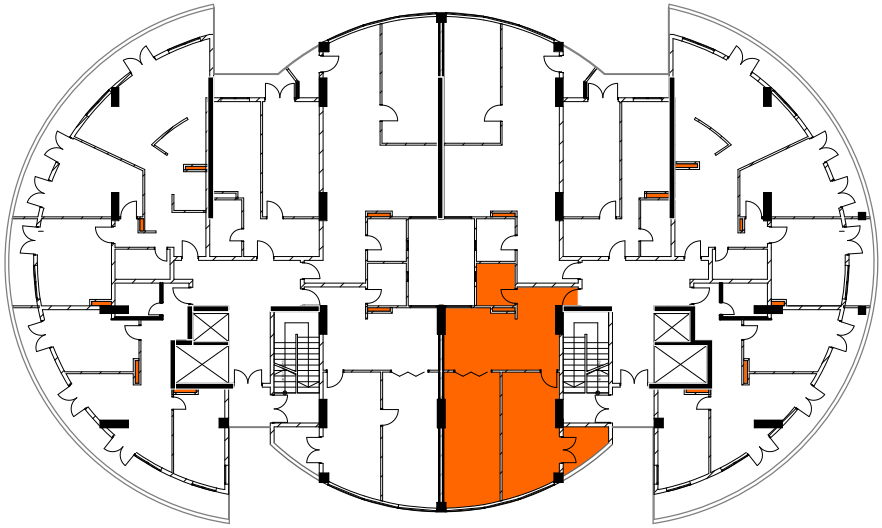

ოცდამეერთე სართული

ბინა №261 56.1 მ²

მესაკუთრე

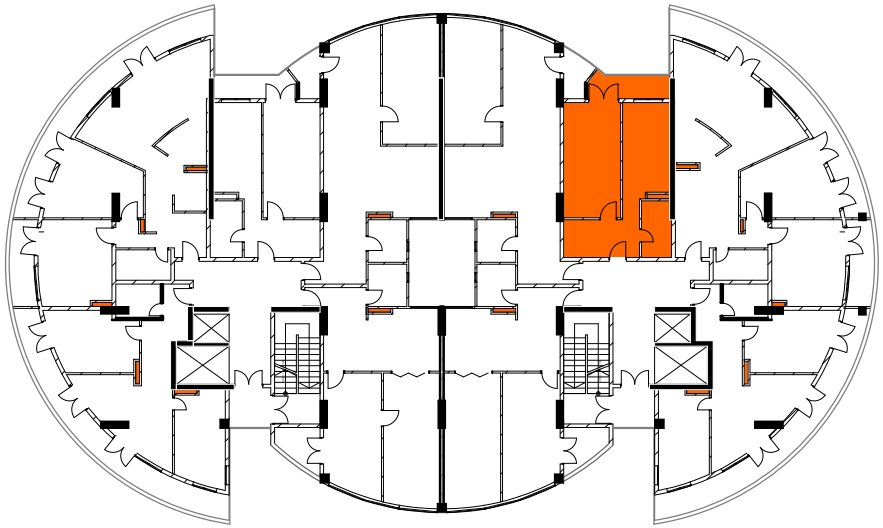

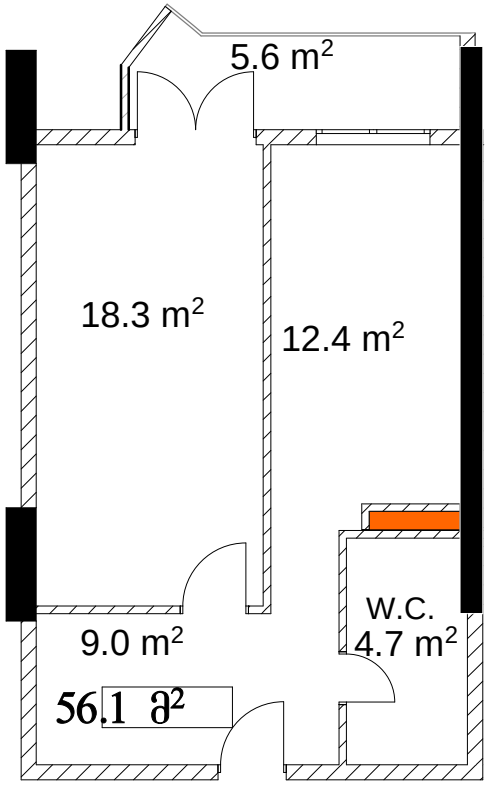

ოცდამეერთე სართული

ბინა №262 123.4 მ²

მესაკუთრე

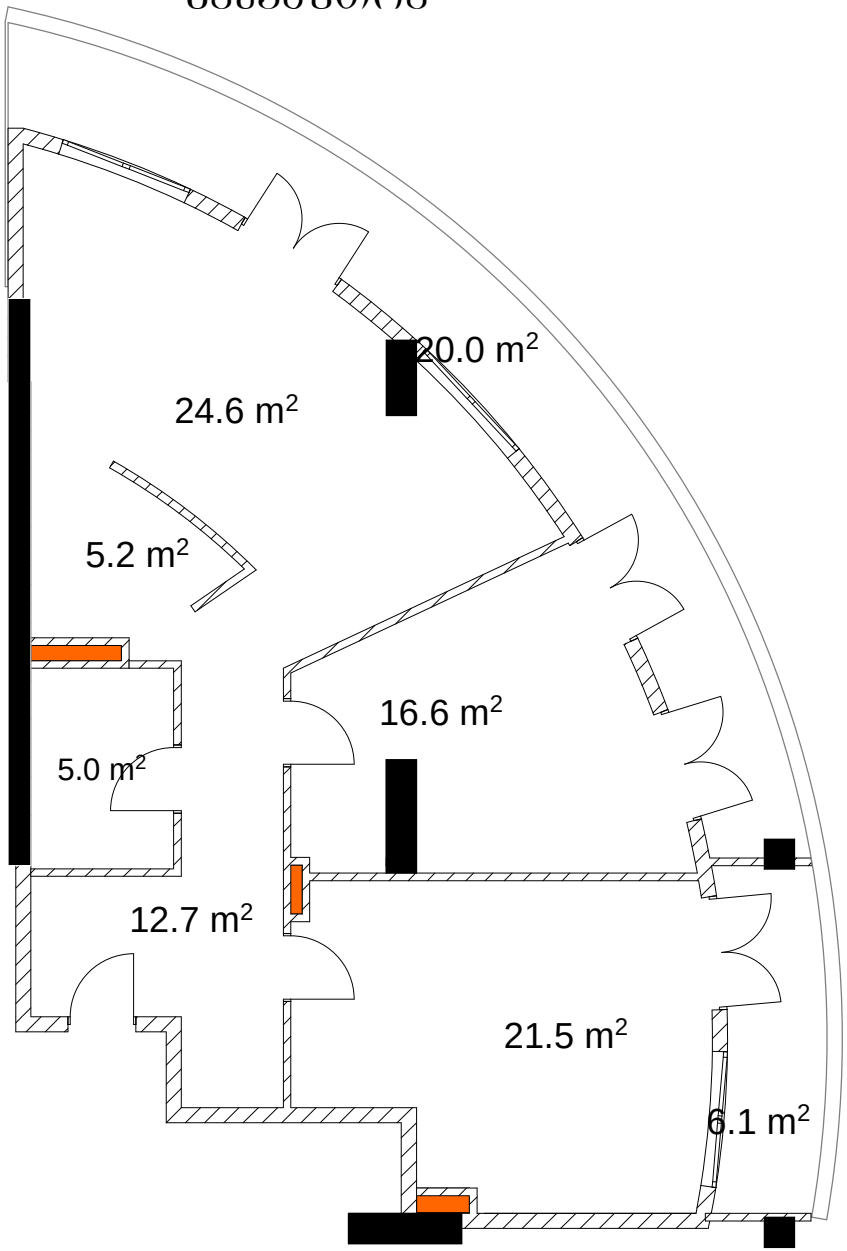

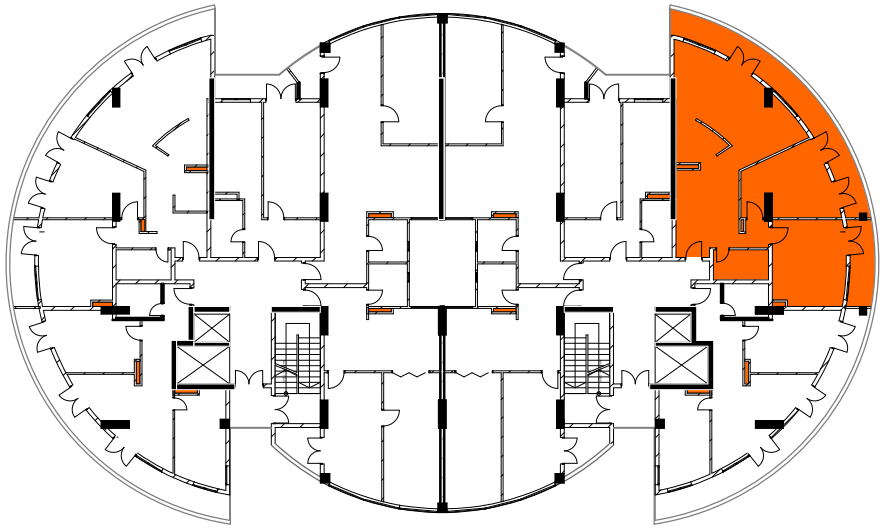

ოცდამეერთე სართული

ბინა №263 85.7 მ²

მესაკუთრე

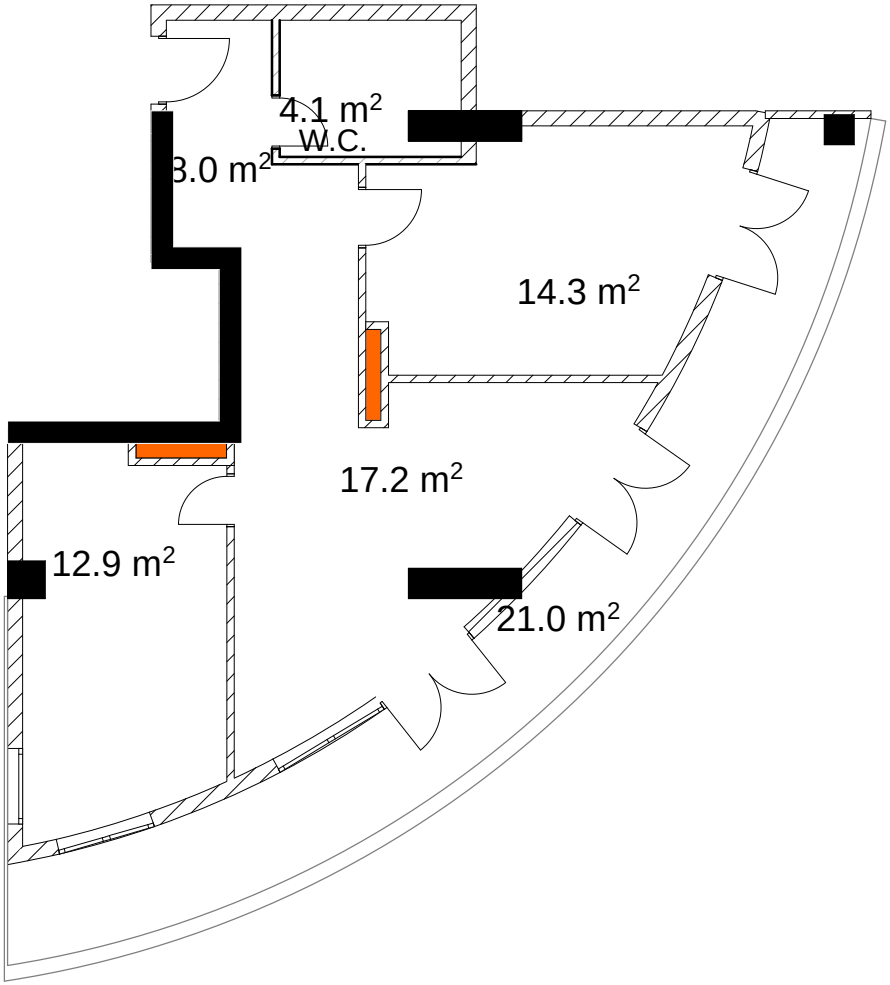

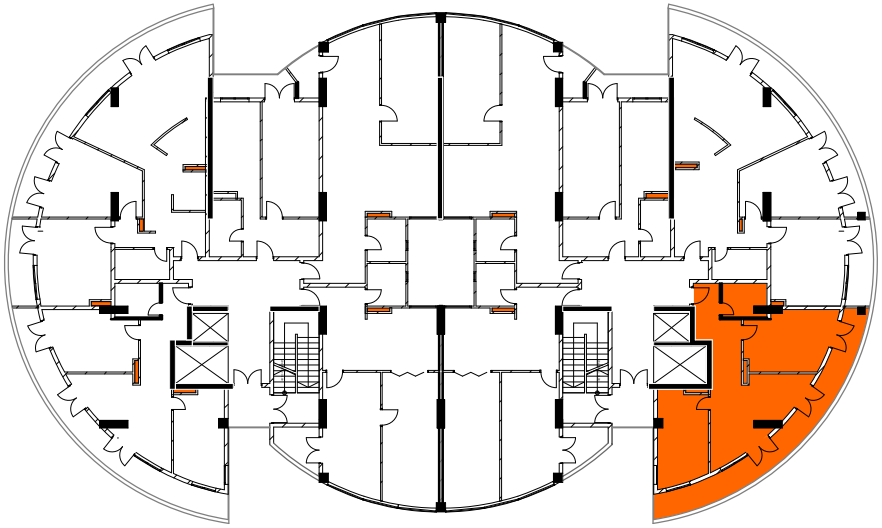

ოცდამეორე სართული

ბინა №264 74.6 მ²

მესაკუთრე

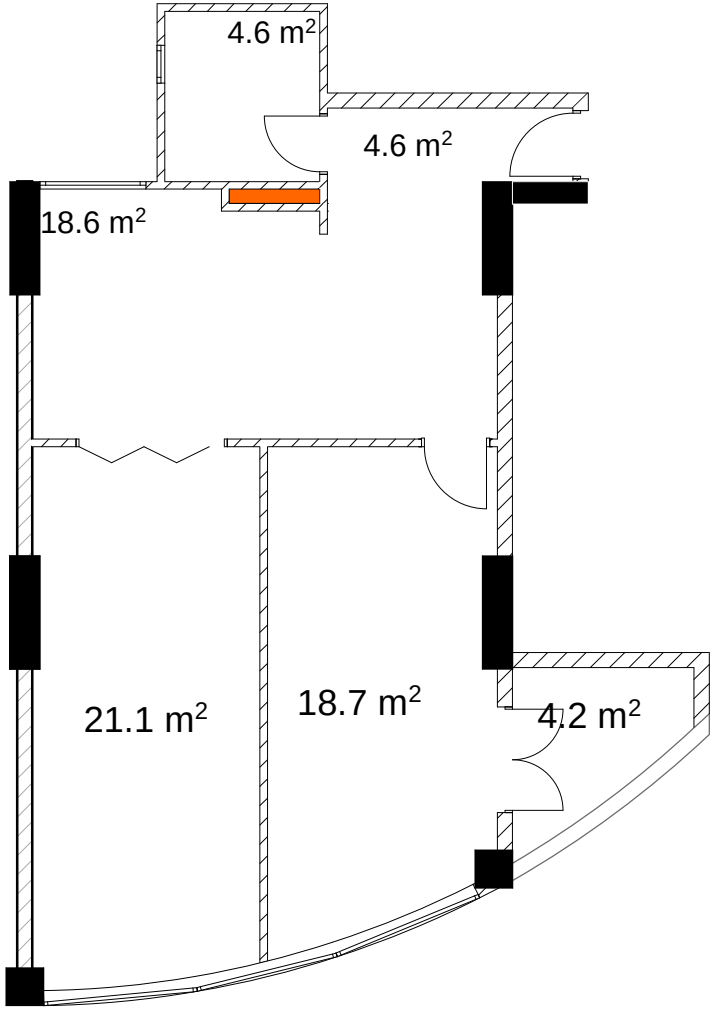

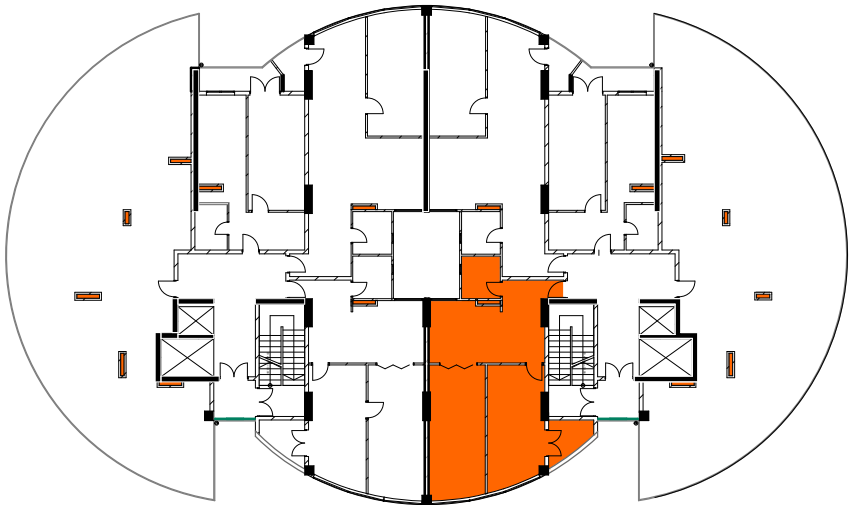

ოცდამეორე სართული

ბინა №265 75.5 მ^2

მესაკუთრე

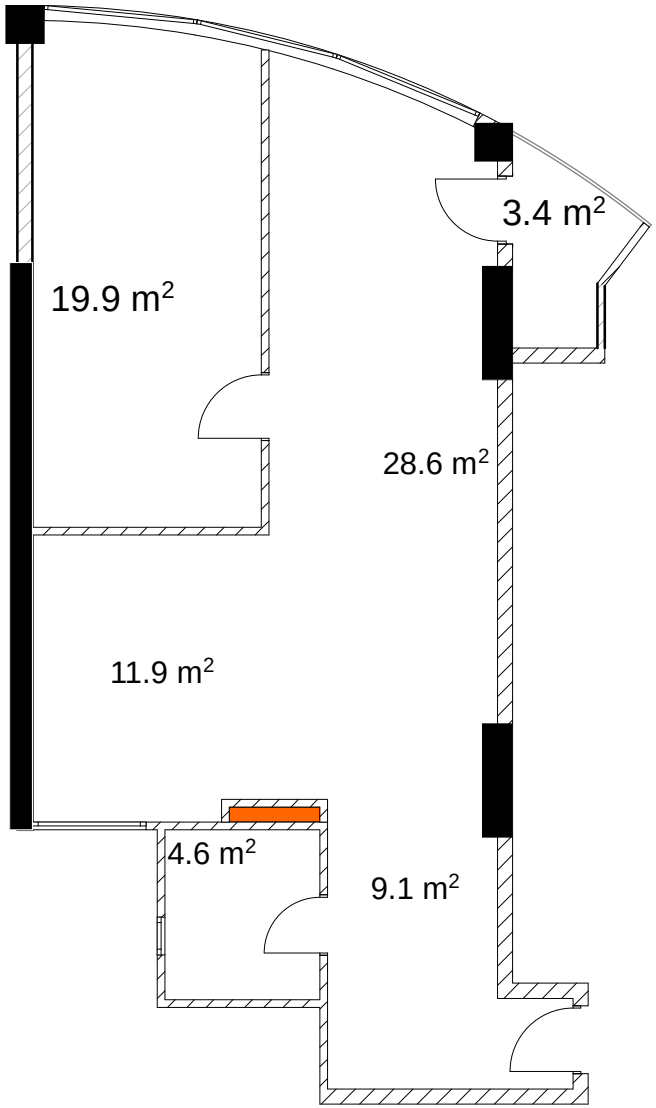

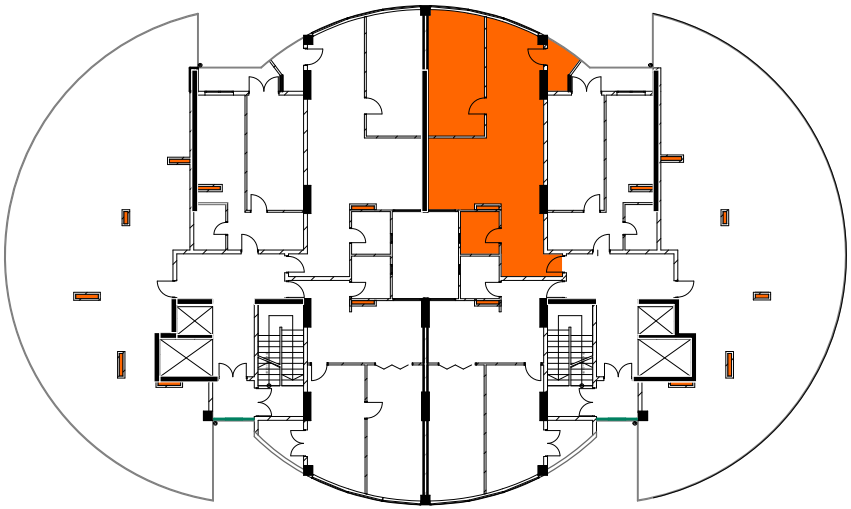

ოცდამეორე სართული

ბინა №266 129.5 მ^2

მესაკუთრე

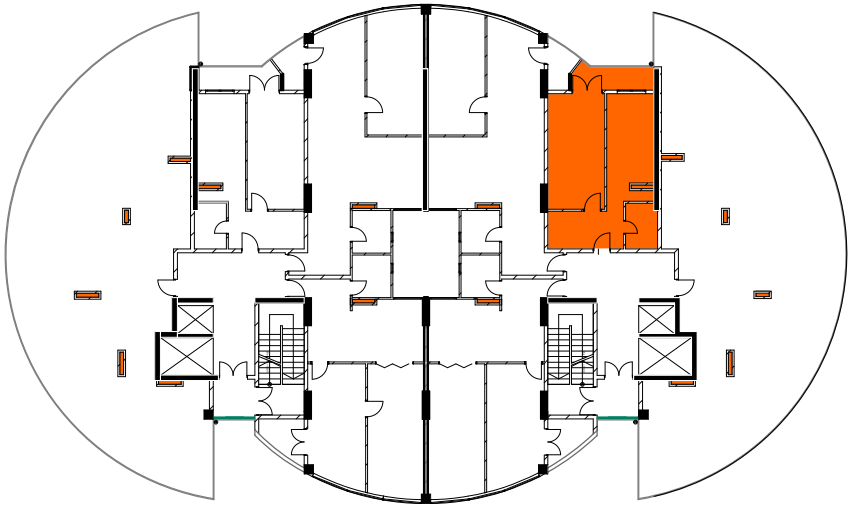

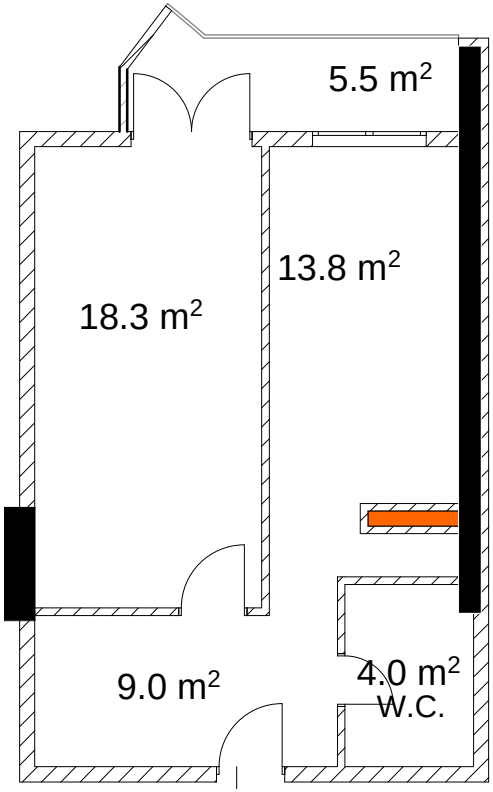

ოცდამესამე სართული

ბინა №267 220.4 მ²
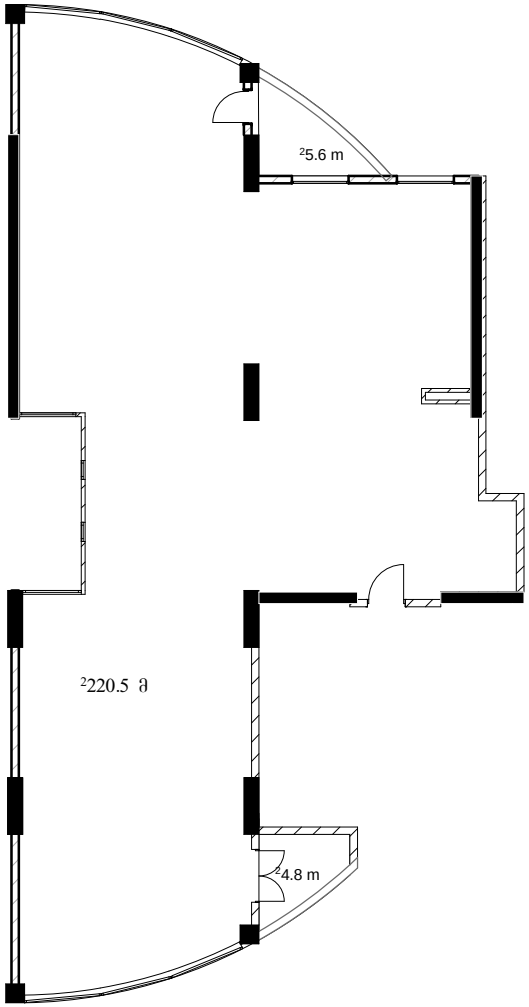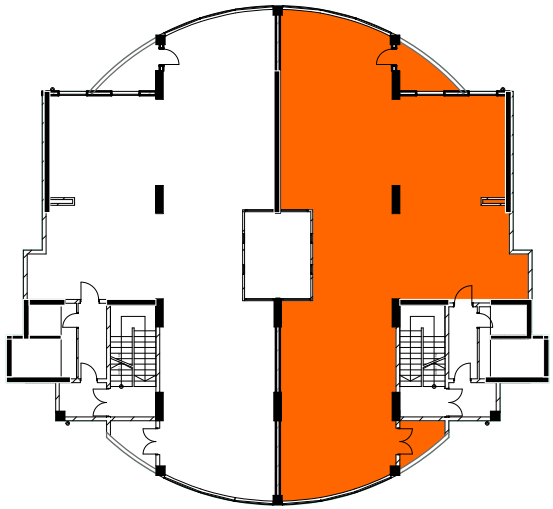
მესაკუთრე